FAIR FIRES

HANDLEIIDNG

Tru Vizion Deluxe Driezijdige Elektrische Haard

Waarschuwing: Lees voor gebruik en installatie de hele gebruiksaanwijzing inclusief alle veiligheidsinformatie. Het niet naleven van deze instructies kan brand, een elektrische schok of ernstig persoonlijk letsel veroorzaken.
Waarschuwing: Bewaar deze handleiding voor toekomstig gebruik. Indien u dit product verkoopt of weggeeft, zorg ervoor dat deze handleiding bij het product wordt meegegeven.

Preparation

This product includes a **GLASS panel!** Always use **extreme caution** when handling **glass.** Failure to do so could result in **personal injury** or **property damage.**

Remove all parts and hardware from the carton and place them on a clean, soft, dry surface. Parts and assembly steps are grouped for free-standing or wall-hanging use. Check the parts list to make sure nothing is missing. Dispose of packaging materials properly. Please recycle whenever possible.

You will need the following tools (not included): Phillips screwdriver; stud finder; level; tape measure; electric drill; 1/4" wood drill bit,hammer.

Parts and Hardware

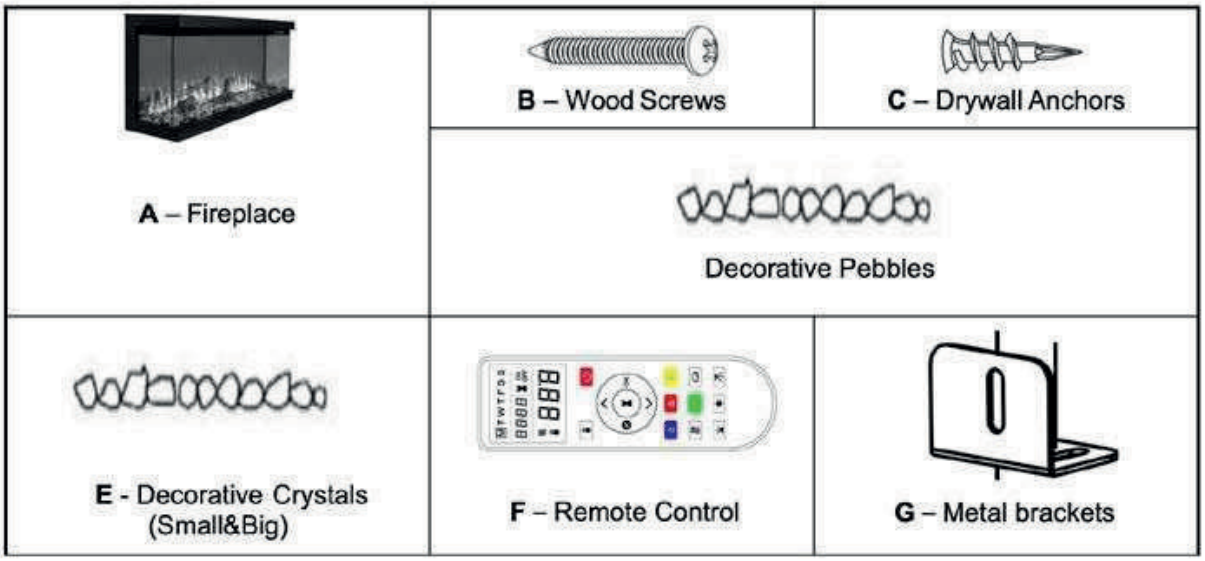

Specification and Dimension

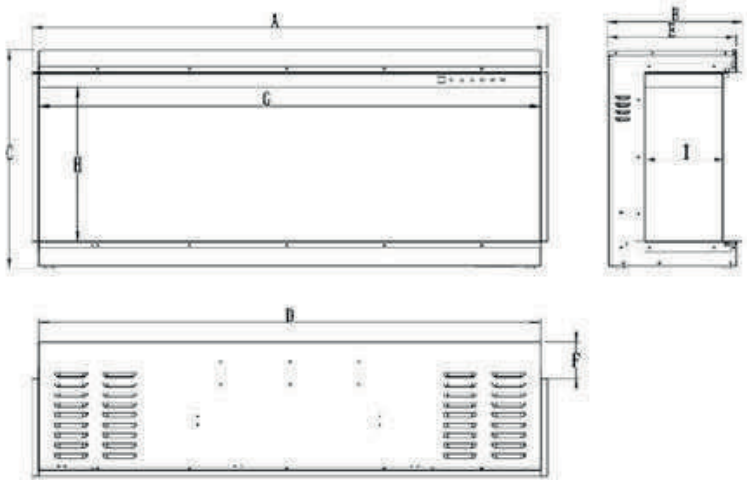

Vertaling bovenstaand:

Voorbereidingen

Dit product bevat een glazen paneel. Gebruik ten alle tijden extreme oplettendheid wanneer u werkt met het glas. Als u dit niet doet kan dit leiden tot persoonlijk letsel of productschade.

Verwijder alle onderdelen uit de verpakking en plaats deze op een zachte, schone, droge ondergrond. De onderdelen en montagestappen zijn beschreven voor vrijstaand gebruik of voor bevestiging aan de muur. Controleer met behulp van de onderdelenlijst of alle onderdelen aanwezig zijn. Zorg ervoor dat u het verpakkingsmateriaal opruimt. Recycle alstublieft waar dat kan.

U heeft de volgende gereedschappen nodig (deze zijn niet bijgevoegd).
Een kruiskopschroevendraaier, materiaaldetector, een waterpas, rolmaat, boormachine met een houtboor en een hamer.

Belangrijke veiligheidsinstructies!

Waarschuwing!
Wanneer u huishoudelijke apparaten gebruikt dienen er altijd voorzorgmaatregelen genomen te worden om het risico van brand, elektrische schokken en persoonlijk letsel te beperken waaronder onderstaande:

- Lees alle instructies voor het gebruik van de sfeerhaard.
- Deze sfeerhaard wordt warm bij gebruik. Raak geen hete oppervlakken aan om verbranding te voorkomen. Indien aanwezig, draag handschoenen wanneer u de haard verplaatst. Houdt brandbare materialen, zoals meubelen, kussens, beddengoed, papieren, kleding en gordijnen minimaal op 1 meter afstand van de zijkanten, voorkant en achterkant van de haard. Bedek de sfeerhaard niet om oververhitting te voorkomen.
- Extreme oplettendheid is noodzaak wanneer de sfeerhaard wordt gebruikt in de buurt van kinderen of mindervaliden. Laat de haard als deze aanstaat nooit onbeheerd achter.
- Haal altijd de stekker eruit wanneer de sfeerhaard niet wordt gebruikt.
- Gebruik de sfeerhaard nooit wanneer de stekker of het snoer beschadigd is, wanneer de haard niet naar behoren functioneert of wanneer de haard beschadigd is. Laat een bevoegde reparateur de sfeerhaard eerst nakijken, elektrische- en/of mechanische aanpassingen doorvoeren of repareren voordat u de sfeerhaard weer gebruikt.
- Gebruik alleen binnenshuis, niet buitenshuis.
- Deze sfeerhaard is niet bedoeld voor gebruik in badkamers, wasruimtes of gelijkwaardige vochtige ruimtes. Plaats de sfeerhaard nooit waar deze in het water kan vallen.
- Leg het snoer nooit onder vloedbedekking. Bedek het snoer nooit met tapijt, tapijtlopers of gelijkwaardige bedekkingen. Houdt het snoer weg van plekken waar verkeer komt of waar mensen erover lopen en waar het snoer beschadigd van kan raken.
- Om de sfeerhaard te ontkoppelen zet u alle knopjes op off. Haal vervolgens de stekker uit het stopcontact.
- Plaats nooit objecten in het ventilatiemechanisme of de opening hiervan. Hierdoor kan er een elektrische schok, brand of beschadiging aan de sfeerhaard ontstaan.
- Om een mogelijke brand te voorkomen mag de ventilatie nimmer worden geblokkeerd. Gebruik de sfeerhaard niet op of dichtbij zachte oppervlaktes zoals een bed wat mogelijk de ventilatie kan blokkeren.
- De sfeerhaard heeft binnenin hete vonkende onderdelen. Gebruik de haard dan ook niet in ruimtes waar brandstoffen of andere vlambare materialen of vloeistoffen worden gebruikt of zijn opgeslagen.
- Gebruik deze sfeerhaard alleen zoals deze in de handleiding staat beschreven. Elke ander vorm van gebruik kan brand, een elektrische schok of persoonlijk letsel veroorzaken.
- Let op; Gevaarlijk. Bij abnormale omstandigheden zullen er hoge temperaturen ontstaan. Bedek nooit gedeeltelijk of geheel de voorkant van de sfeerhaard.
- Lampen mogen alleen vervangen worden wanneer de sfeerhaard geheel ontkoppeld is van enige energiebronnen.
- De sfeerhaard is niet geschikt om gebruikt te worden door mensen (inclusief kinderen) met geestelijke en of lichamelijke beperking of met een gebrek aan ervaring en kennis tenzij onder toezicht van een persoon die verantwoordelijk is voor hun veiligheid. Kinderen moeten ten alle tijden onder toezicht staan zodat zij niet met de sfeerhaard gaan spelen.

LET OP: Om gevaar te voorkomen mag de sfeerhaard nooit worden gevoed door een extern schakelapparaat zoals een tijdschakelaar of op een circuit dat regelmatig in- of uitgeschakeld wordt.

Productafmetingen									
Model Number	A	B	C	D	E	F	G	H	I
TruVizion70	29" 73.5cm	12.5" 31.7cm	28.5" 72.4cm	27.8" 70.5cm	11.87" 30.2cm	3.5" 9cm	27.5" 700cm	22.4" 56.7cm	7" 18cm
TruVizion125	50" 127cm	13" 33.2cm	21.2" 54cm	48.8" 124cm	12.5" 31.7cm	3.5" 9cm	48.6" 123.5cm	15" 38.1cm	7.7" 19.5cm
TruVizion150	60" 152.4cm	13" 33.2cm	21.2" 54cm	58.8" 149.4cm	12.5" 31.7cm	3.5" 9cm	58.6" 148.9cm	15" 38.1cm	7.7" 19.5cm
TruVizion200	78" 200cm	13" 33.2cm	21.2" 54cm	77.6" 197cm	12.5" 31.7cm	3.5" 9cm	77.36" 196.5cm	15" 38.1cm	7.7" 19.5cm

Installatie en montage

Uw sfeerhaard is een inbouw of schouwhaard. Selecteer een geschikte locatie waar het niet vochtig is en op afstand van gordijnen, meubels en drukbezochte gebieden.

Minimale afstand tot brandbare materialen

Er dient te worden gemeten vanaf de voorkant van het glas.			
Bottom	**0"**	**Top**	**11.8" (300mm) to mantel**
Sides	**0"**	**Top**	**11.8" (300mm) to ceiling**
Back	**0"**		

Minimale vrije ruimte op de schouw

WARNING

Wanneer u verf of lak gebruikt voor de schouw let er dan op dat de verf of lak hittebestendig is om verkleuring te voorkomen.

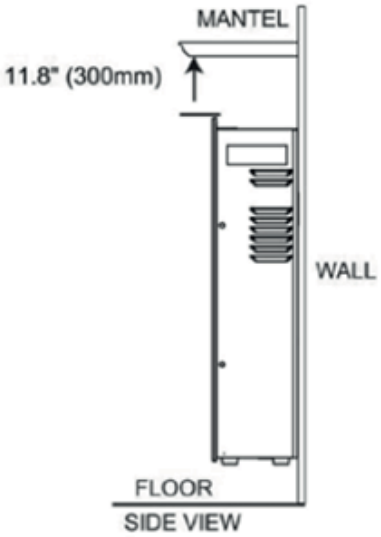

Installatie van driezijdige haard

1. De schouw is uitgevoerd met paneelhouders en afdekpanelen links en rechts.

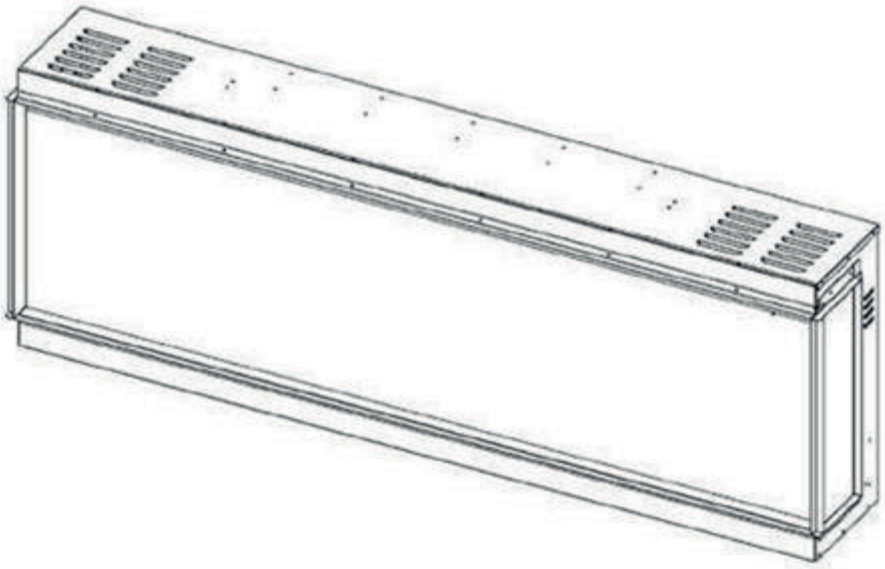

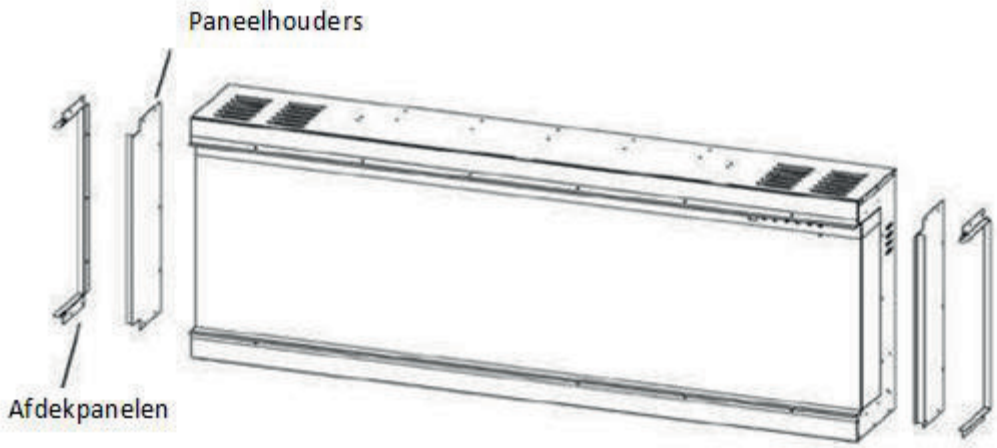

2. Indien u de sfeerhaard als driezijdige haard wilt gebruiken dient u de panelen en paneelhouders te verwijderen.

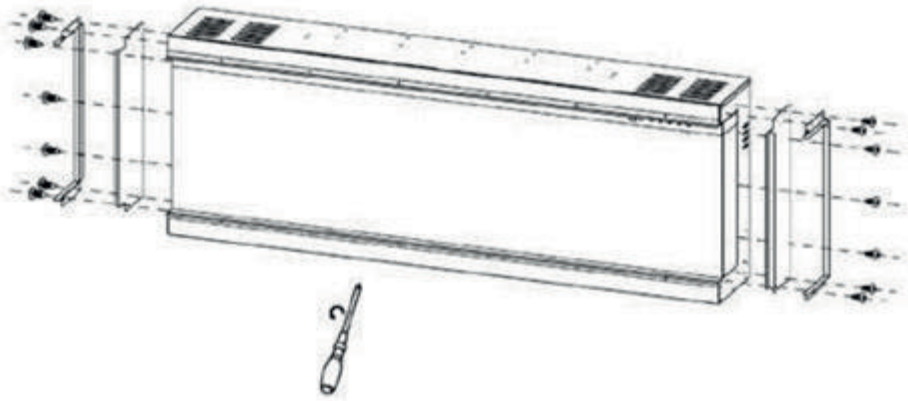

3. Plaats de paneelhouders terug nadat de panelen verwijderd zijn.

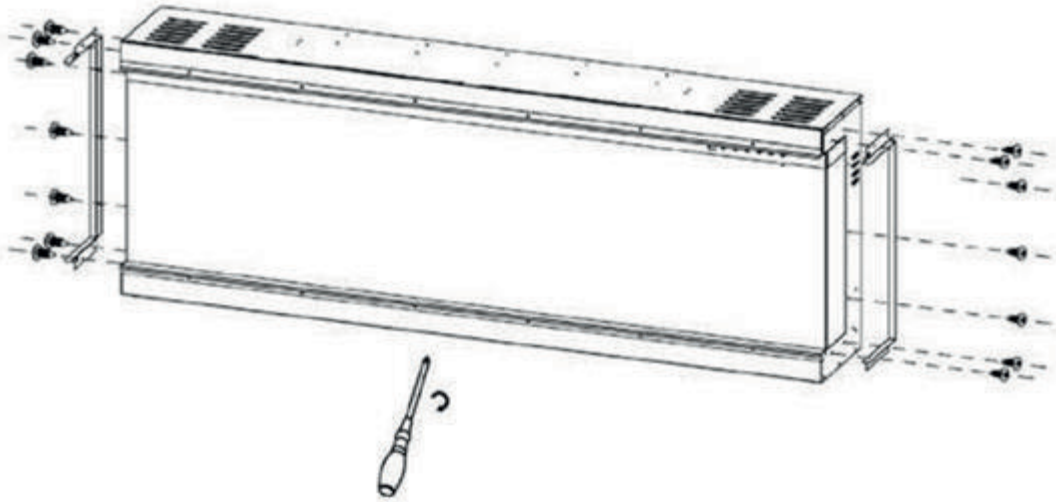

4.Verwijder de schroeven van de sfeerhaard zoals in onderstaande tekening wordt getoond.

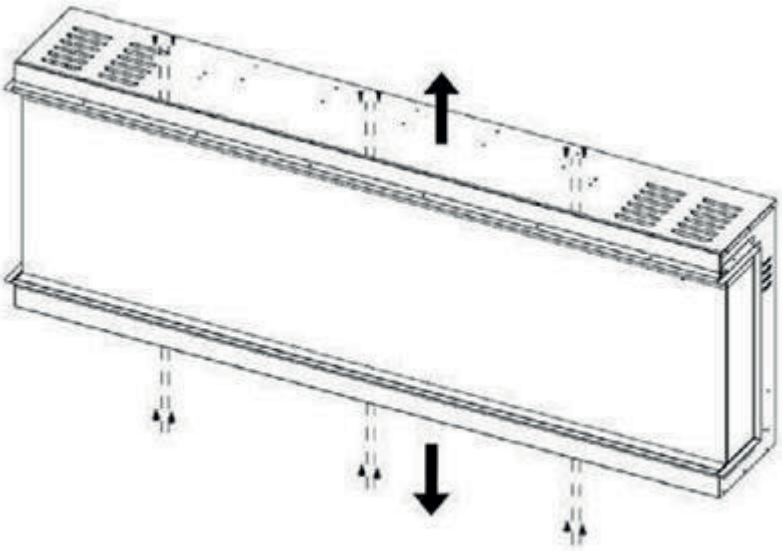

5. Bevestig de beugels met de schroeven uit de vorige stap.

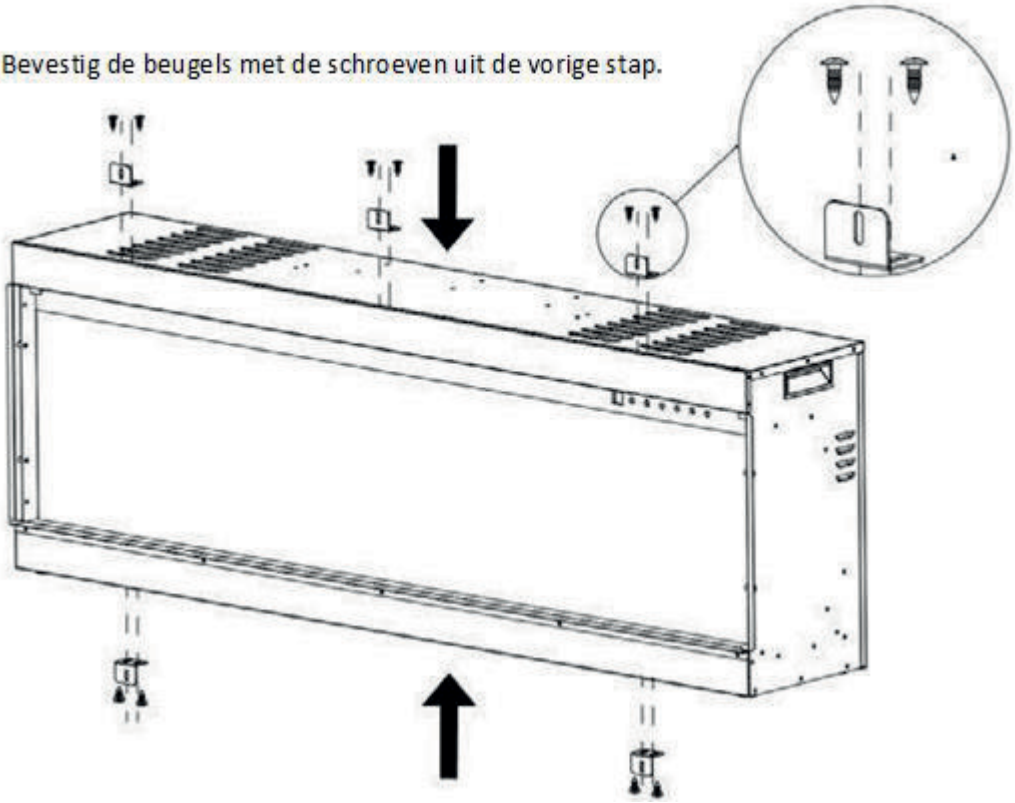

6. Maak een opening in de muur met de aftemetingen hieronder beschreven.

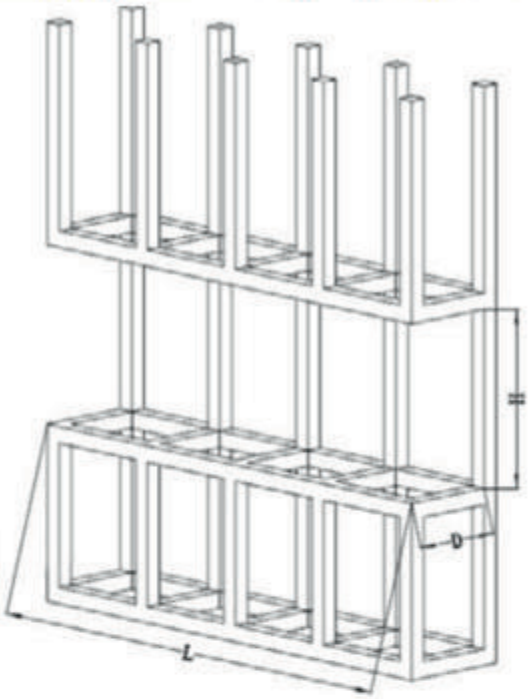

Modelnummer	L	H	D
TruVizion70	28" 71cm	28.75" 73cm	12.25" 31.2cm
TruVizion125	48.8" 124cm	21.5" 54.5cm	13.4" 34cm
TruVizion150	58.8" 149.4cm	21.5" 54.5cm	13.4" 34cm
TruVizion200	77.6" 197cm	21.5" 54.5cm	13.4" 34cm

7.Plaats de sfeerhaard in de muuropening. Draai vervolgens de montageschroeven in de beugels en de wandsteunen. Steek de stekker in het stopcontact en kijk of de haard naar behoren functioneert. Als dit het geval is kunt u doorgaan naar de volgende stap.

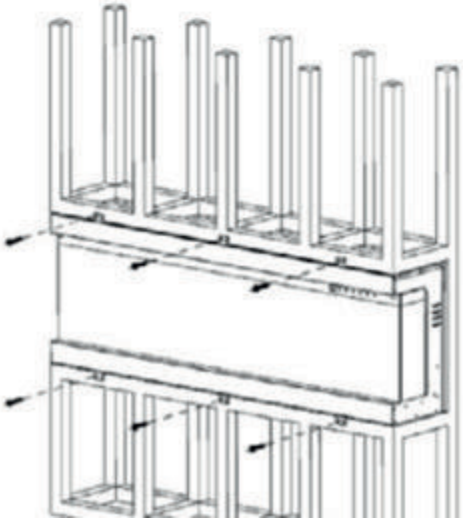

8.Bedek het glazen paneel met een plastic zak en werk de muren rondom de sfeerhaard af met een multiplexplaat of gipsplaat.

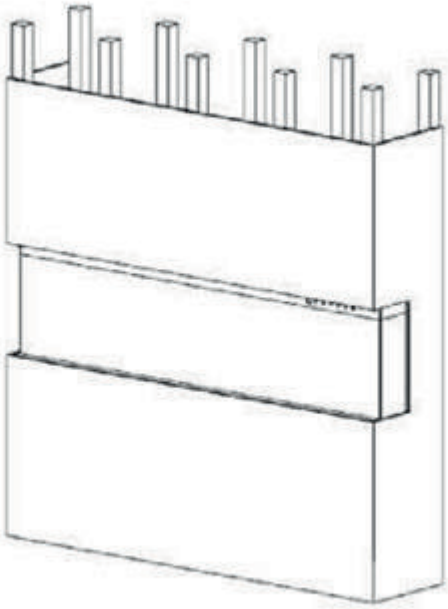

9.Werk vervolgens de multiplexplaat of gipsplaat af met tegels, behang enz.

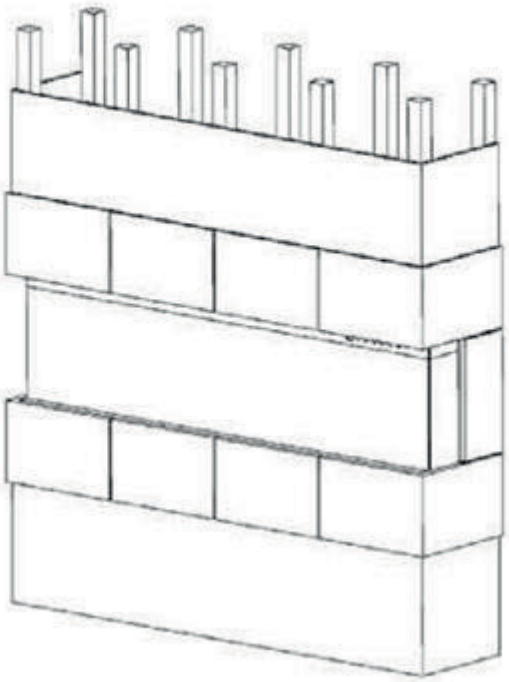

Installatie voor rechterzijde - en vooraanzicht

1.Om de sfeerhaard te aanschouwen vanaf de voor- en rechterzijkant, dient u het afdekpaneel aan de rechterzijkant te verwijderen. Houdt de linkerzijkant dicht bij een muur.

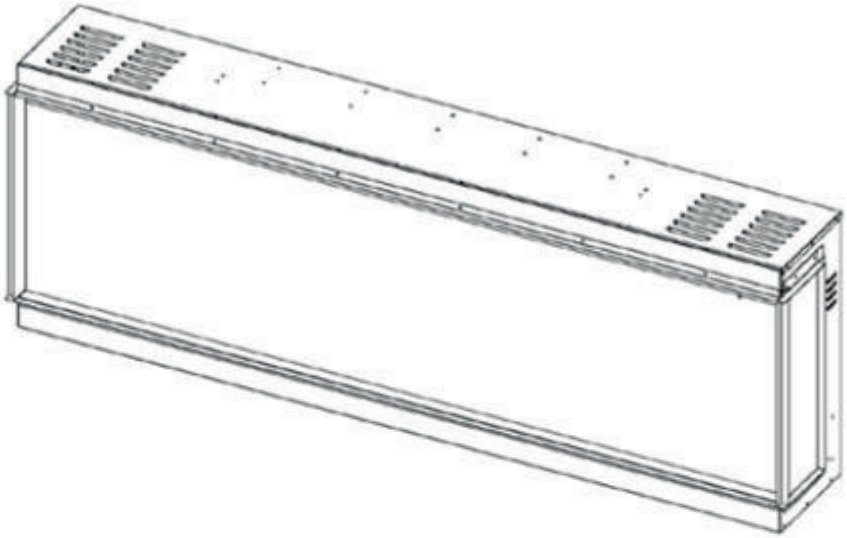

2.Verwijder de 7 schroeven aan de rechterzijde en verwijder het afdekpaneel en de paneelhouder.

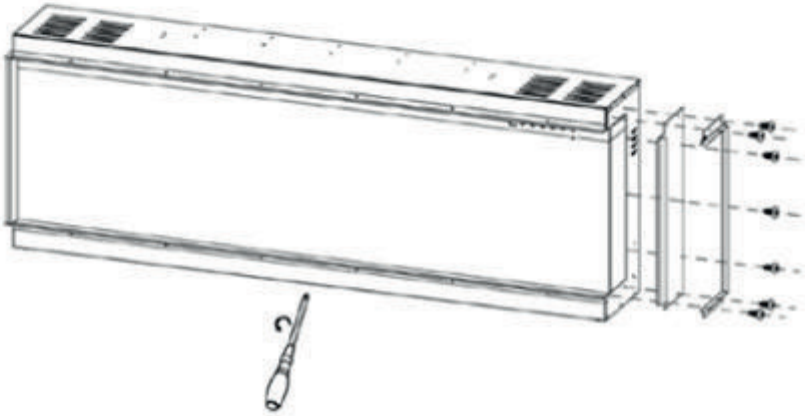

3.Plaats de paneelhouder terug als het afdekpaneel is verwijderd.

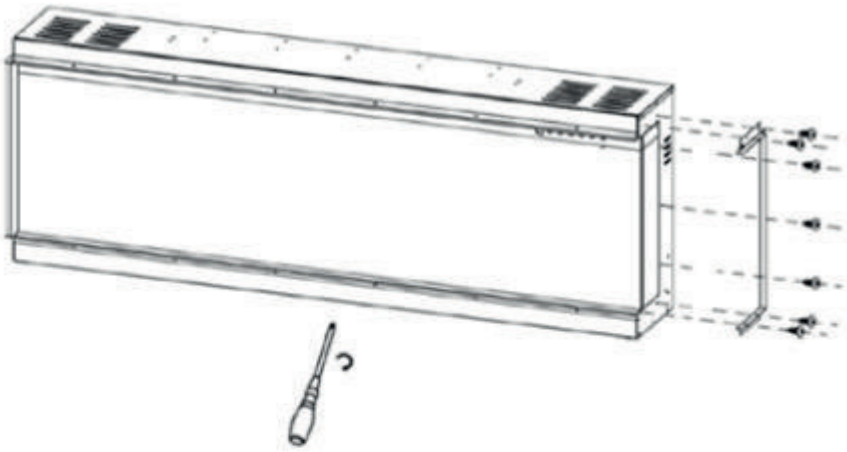

4.Verwijder de schroeven uit de sfeerhaard zoals op tekening hieronder wordt getoond.

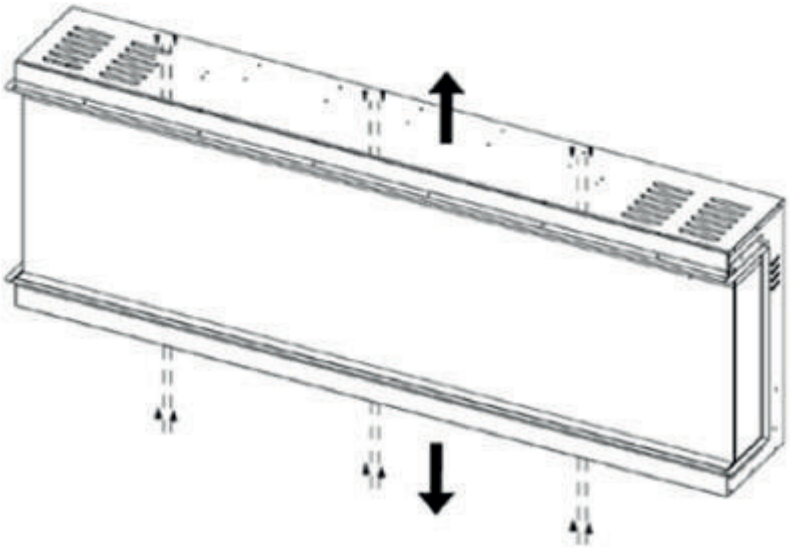

5.Bevestig de beugels met de schroeven uit de vorige stap.

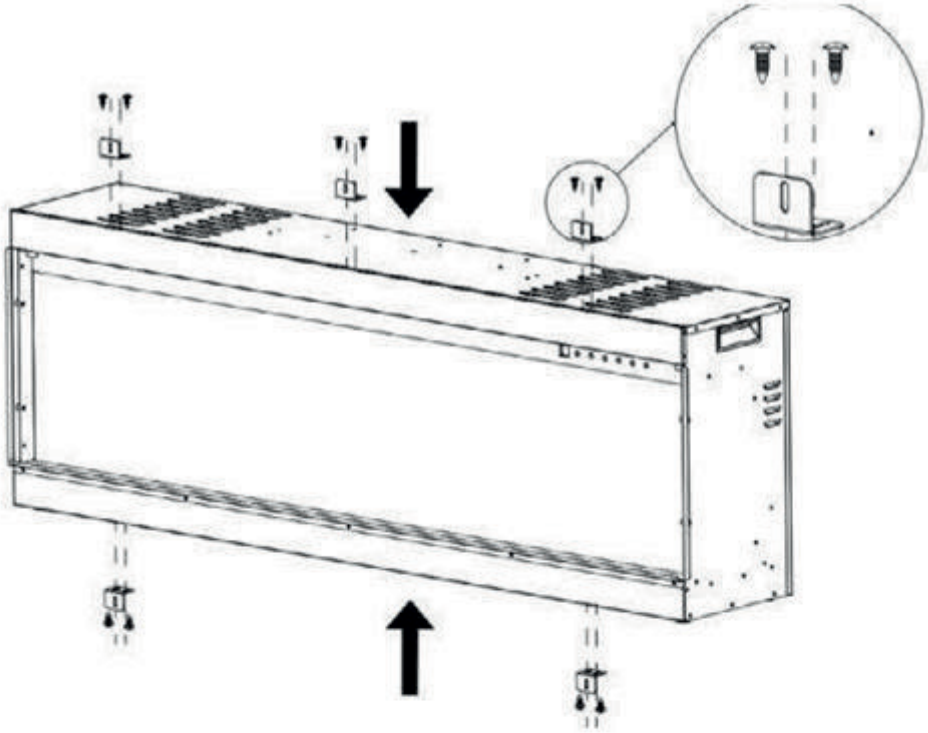

6.Maak een opening in de muur met de afmetingen hieronder beschreven.

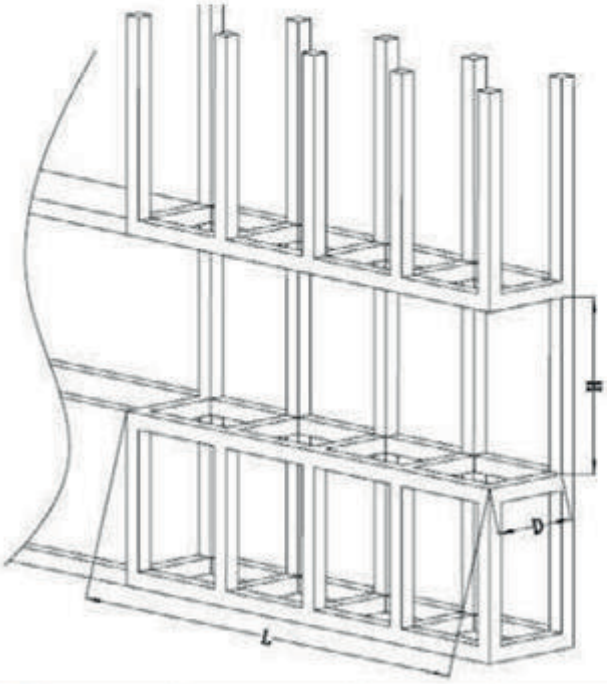

Modelnummer ·	L	H	D
TruVizion70	28" 71cm	28.75" 73cm	12.25" 31.2cm
TruVizion125	48.8" 124cm	21.5" 54.5cm	13.4" 34cm
TruVizion150	58.8" 149.4cm	21.5" 54.5cm	13.4" 34cm
TruVizion200	77.6" 197cm	21.5" 54.5cm	13.4" 34cm

7. Plaats de sfeerhaard in de muuropening. Draai vervolgens de montageschroeven in de beugels en de wandsteunen. Steek de stekker in het stopcontact en kijk of de haard naar behoren functioneert. Als dit het geval is kunt u doorgaan naar de volgende stap.

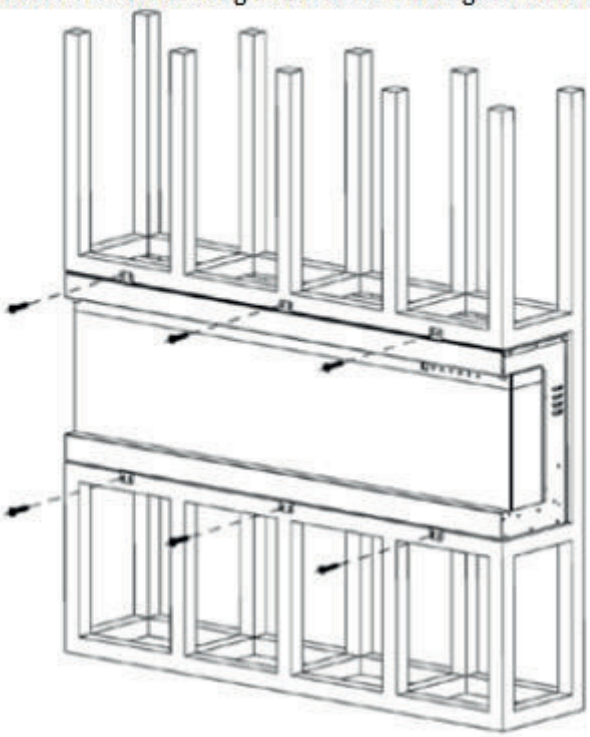

8. Bedek het glazen paneel met een plastic zak en werk de muren rondom de sfeerhaard af met een multiplexplaat of gipsplaat.

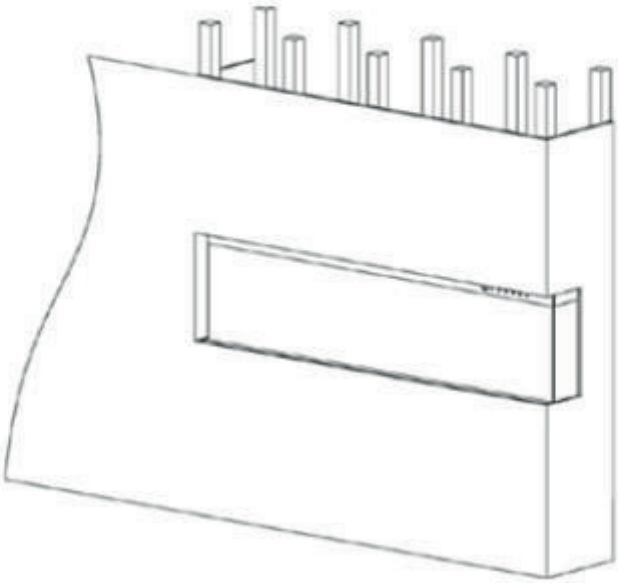

9.Werk vervolgens de multiplexplaat of gipsplaat af met tegels, behang enz.

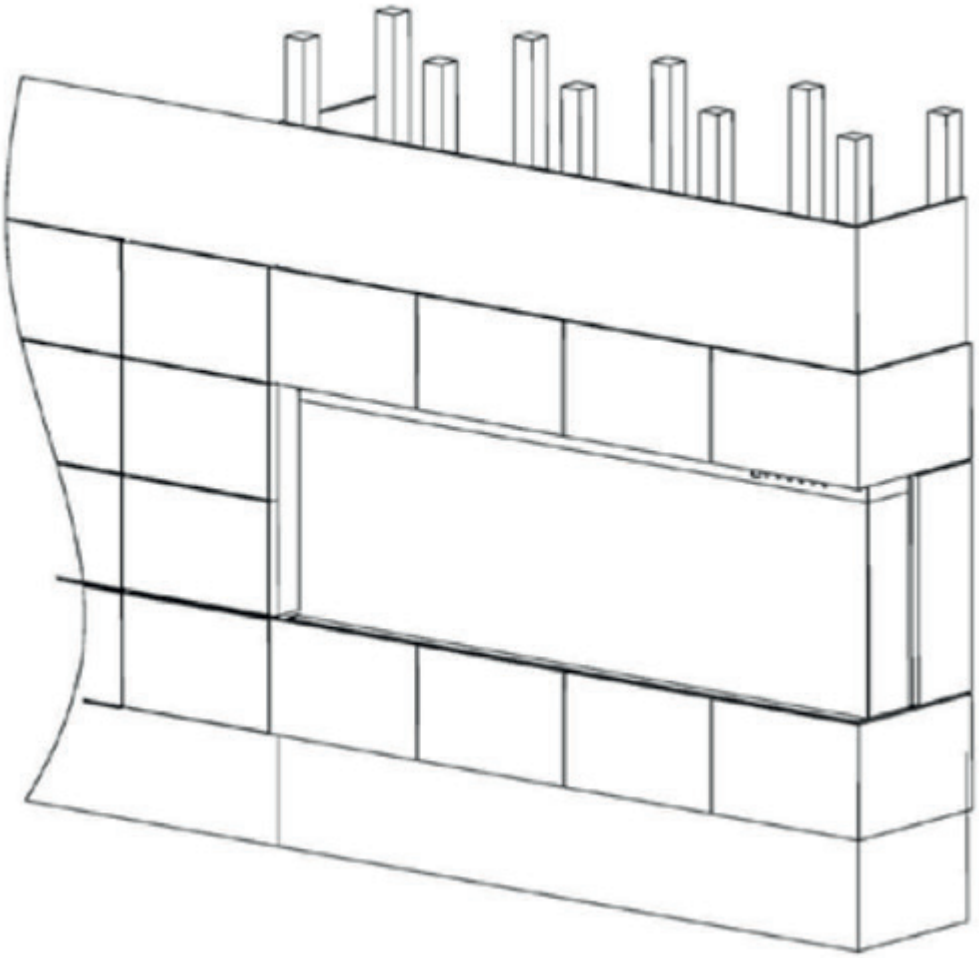

Installatie voor linkerzij- en vooraanzicht.

1.Om de sfeerhaard te aanschouwen vanaf de voor- en linkerzijkant, dient u het afdekpaneel aan de linkerzijkant te verwijderen. Houdt de rechterzijkant dicht bij een muur.

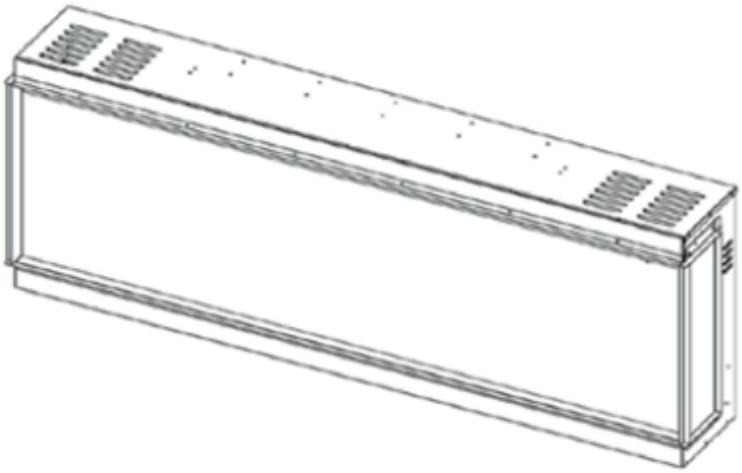

2.Verwijder de 7 schroeven aan de rechterzijde en verwijder het afdekpaneel en paneelhouder.

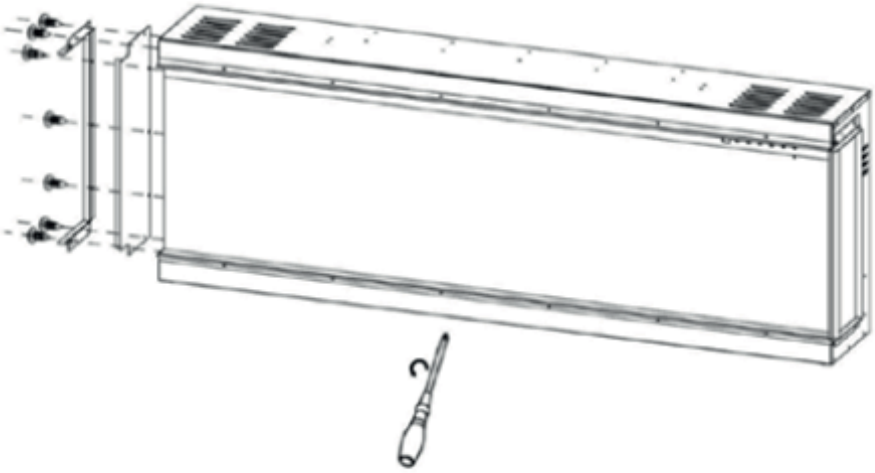

3.Plaats de paneelhouder terug als het afdekpaneel is verwijderd.

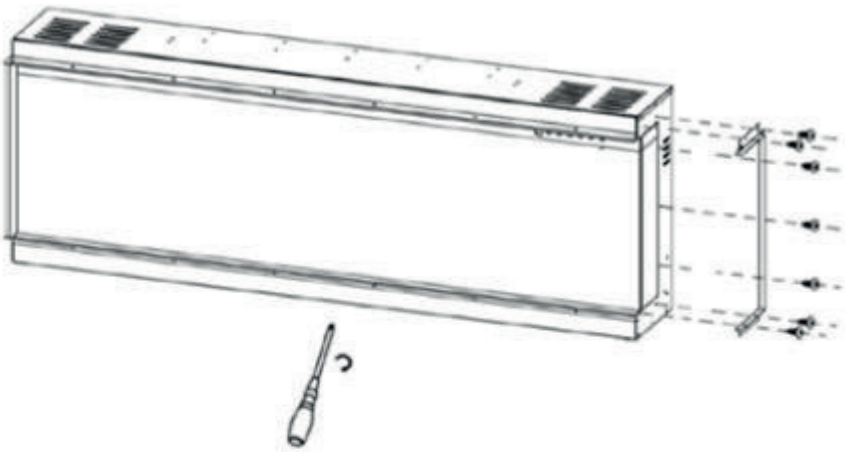

4.Verwijder de schroeven uit de sfeerhaard zoals op tekening hieronder wordt getoond.

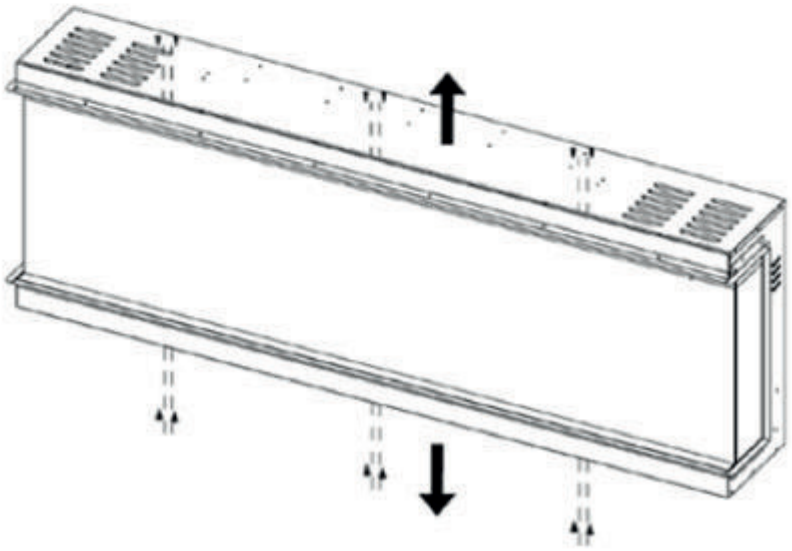

5.Bevestig de beugels met de schroeven uit de vorige stap.

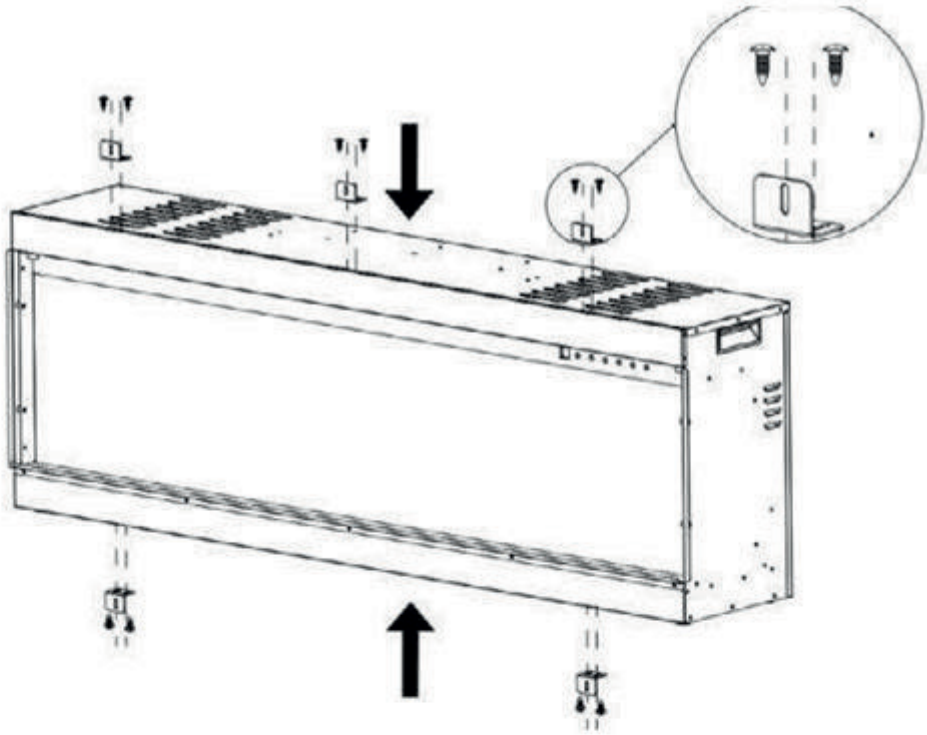

6.Maak een opening in de muur met de afmetingen hieronder beschreven.

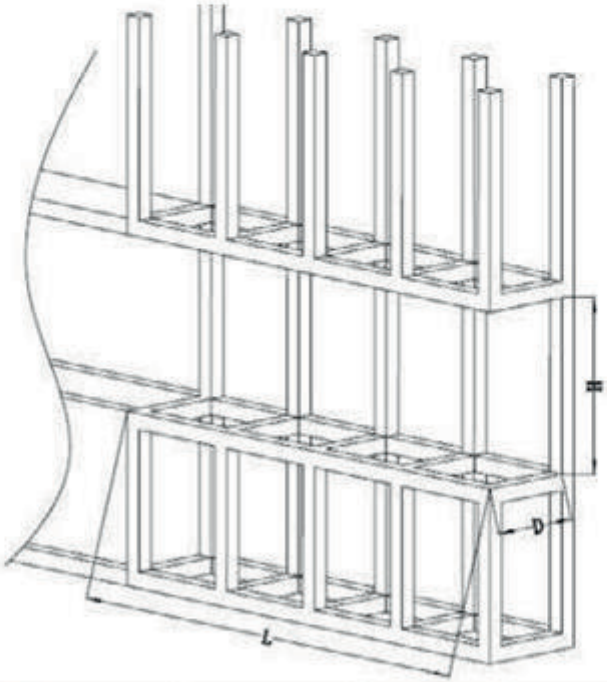

Modelnummer	L	H	D
TruVizion70	28" 71cm	28.75" 73cm	12.25" 31.2cm
TruVizion125	48.8" 124cm	21.5" 54.5cm	13.4" 34cm
TruVizion150	58.8" 149.4cm	21.5" 54.5cm	13.4" 34cm
TruVizion200	77.6" 197cm	21.5" 54.5cm	13.4" 34cm

7. Plaats de sfeerhaard in de muuropening. Draai vervolgens de montageschroeven in de beugels en de wandsteunen. Steek de stekker in het stopcontact en kijk of de haard naar behoren functioneert. Als dit het geval is kunt u doorgaan naar de volgende stap.

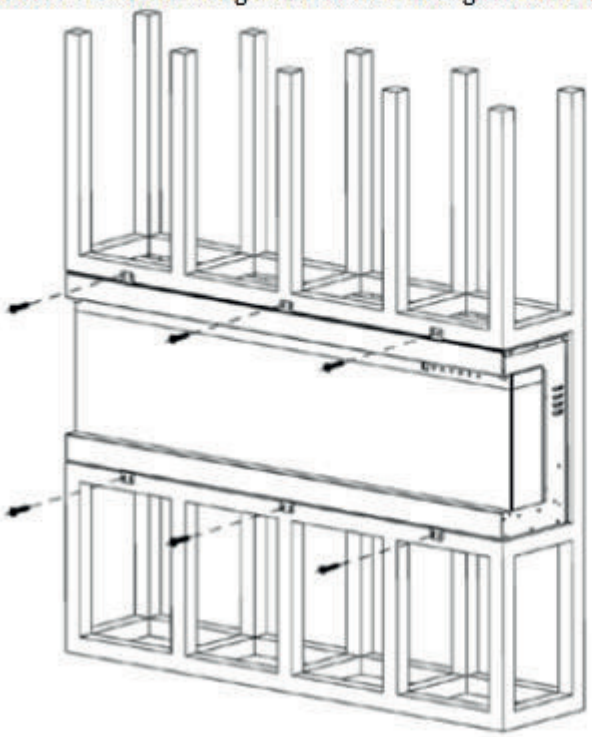

8. Bedek het glazen paneel met een plastic zak en werk de muren rondom de sfeerhaard af met een multiplexplaat of gipsplaat.

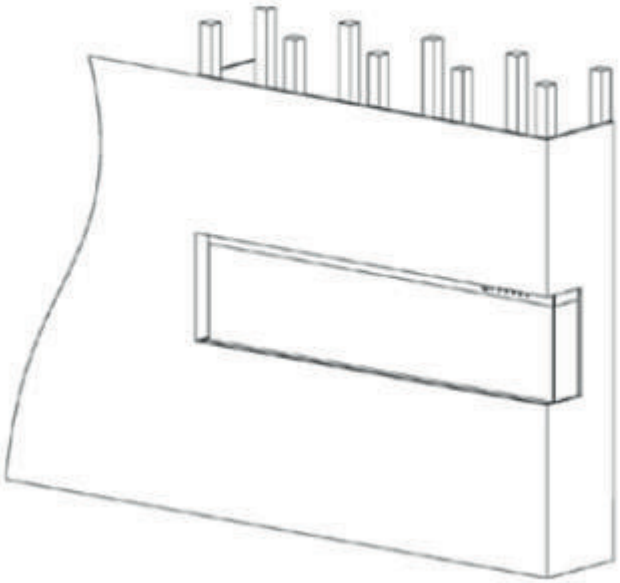

9.Werk vervolgens de multiplexplaat of gipsplaat af met tegels, behang enz.

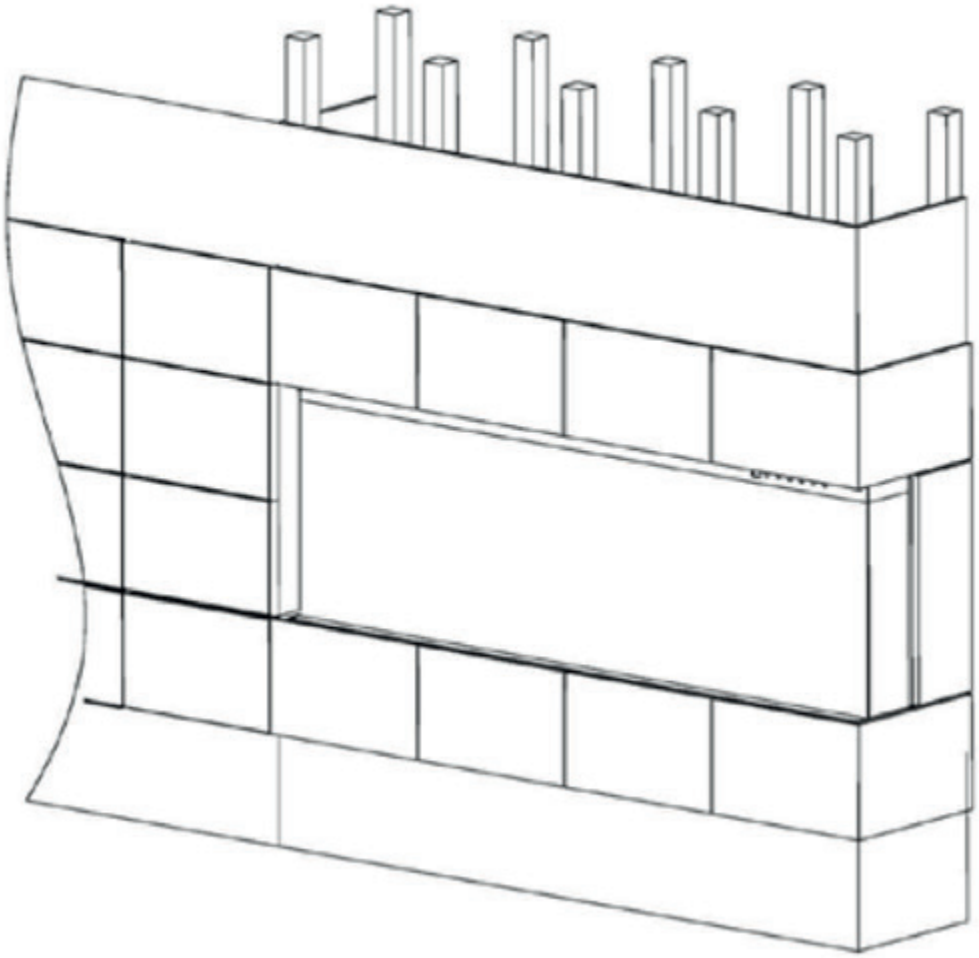

`

Installatie van decoratieve houtblokken en kristallen

1. Gebruik een schroevendraaier om de vier schroeven te verwijderen(zoals op tekening getoond).

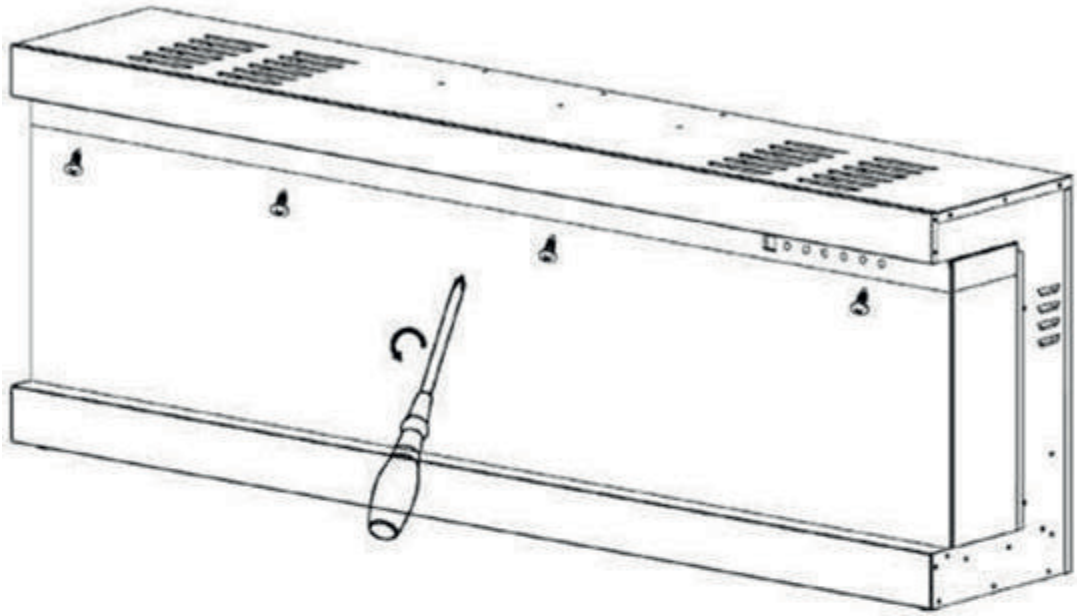

2. Verwijder met twee personen het glazen paneel en zorg dat deze op een schone zachte ondergrond komt te liggen om krassen te voorkomen.

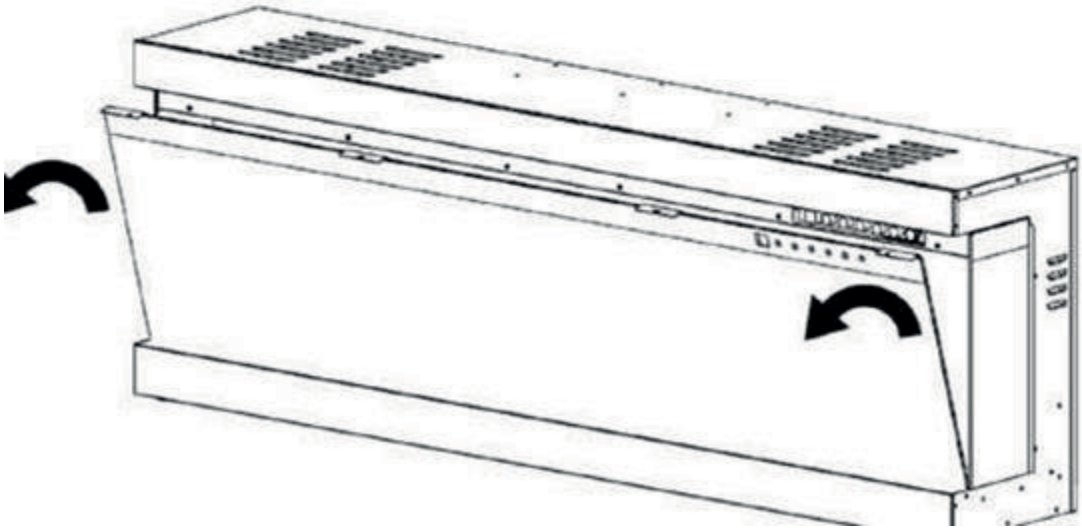

Wanneer alle decoratie is geplaatst, bevestigt u het glazen paneel terug in de sfeerhaard en draait u de schroeven vast.

Operation

Waarschuwing: Lees voor gebruik en installatie de hele gebruiksaanwijzing inclusief alle veiligheidsinformatie voordat u dit product in gebruik neemt. Het niet naleven van deze instructies kan brand, een elektrische schok, ernstig persoonlijk letsel of zelfs overlijden veroorzaken.

Voeding

Steek het snoer in een 220-240 Volt 10 amp. geaard stopcontact. (Zie de belangrijke veiligheidsinformatie op pagina's 2 en 3) Wees er zeker van dat het stopcontact in goede conditie is en deze niet los zit. Overschrijd nooit het maximum ampère voor het stroomnet. Steek nooit andere apparaten in hetzelfde stroomnet.

Deze sfeerhaard kan worden bediend door middel van een aanraak paneel, deze bevindt zich aan de rechterzijkant van de sfeerhaard(zie hieronder). De haard kan ook worden bediend door een afstandsbediening op batterijen. Lees voor ingebruikname de belangrijke veiligheidsinstructies op pagina 2 en 3 en let op alle waarschuwingen.

Werkwijze

Remote Control Operation

BUTTON	FUNCTION	ACTION & INDICATION
POWER	**ON**: Enables control panel functions and remote control. Turns on flame effect. **OFF**: Disables control panel functions and remote control. Turns off flame effect.	1. **Press once**. Indicator light turns on. Power turns on. All functions enabled. 2. **Press again**. Flame effect turns off. Power and all functions turn off.
FLAME	COLOUR buttons : Makes the colour flame effect changing. NOTE: Colour effect stays on until power button is turned off. Colour flame effect must be on for heater to turn on.	1. Press blue button to control the blue flame and flame brightness. 2. Press red button to control the orange flame and flame brightness. 3. Press yellow button to control the yellow flame and flame brightness.
SPEED	**Flame speed button**: Makes the flame speed changing. **NOTE:** Flame speed effect stays on until power button is turned off.	1. **Press once**. Indicator light turns on. Flame speed effect gets changing. 2. **Press again**. until desired setting is reached. Cycle from 03-02-01-03-02-01 "03" is the default speed
DOWN LIGHT	**LED Down light button (1):** Makes the color on TOP effect changing. **NOTE:** Down light color effect stays on until power button is turned off.	1. **Press once**. Down light color effect gets changing. 2. **Press again.** until desired setting is reached. Cycle from 01-02-03-04-05-06-07-08-09-10-11-12-01 "12" Down lights off
HEATER	**HEATER button**: Turns heater on and off. **NOTE:** The heater only works when the flame effect is on. If the flame effect is off, the heater will not turn on. **NOTE:** To prevent overheating, the heater blows cool air for 10 seconds before the heater turns on, and after it turns off.	1. **Press once**. The Display shows "H0" and heat is off 2. **Press again**. Press again. The Display shows "BL" and The cold wind is turned on. 3. **Press again.** The Display shows "H1" and Low heat is turned on. 4. **Press again.** The Display shows "H2" and High heat is turned on. Cycle from H0-BL-H1-H2

Touch Panel Operation

Touch On Control Panel Operation

BUTTON	FUNCTION	ACTION & INDICATION
POWER	**ON**: Enables control panel functions and remote control. Turns on flame effect. **OFF**: Disables control panel functions and remote control. Turns off flame effect.	1. **Press once**. Indicator light turns on. Power turns on. All functions enabled. 2. **Press again**. Flame effect turns off. Power and all functions turn off.
FLAME	**COLOUR button**: Makes the FLAME colors effect changing. **NOTE:** Colour effect stays on until power button is turned off. Colour flame effect must be on for heater to turn on.	1. **Press once**. Indicator light turns on. Flame colour effect gets changing. 2. **Press again**. until desired setting is reached.Display window shows setting.
SPEED	**Flame speed button**: Makes the flame speed changing. **NOTE:** Flame speed effect stays on until power button is turned off.	1. **Press once**. Indicator light turns on. Flame speed effect gets changing. 2. **Press again**. until desired setting is reached. Cycle from 03-02-01-03-02-01-03 "03" is the default speed.
DOWN LIGHT	**LED Down light button (1):** Makes the color on TOP effect changing. **NOTE:** Down light color effect stays on until power button is turned off.	1. **Press once**. Down light color effect gets changing. 2. **Press again.** until desired setting is reached. in total 11 colors. "12" Down lights off.
HEATER	**HEATER button**: Turns heater on and off. **NOTE:** The heater only works when the flame effect is on. If the flame effect is off, the heater will not turn on. **NOTE:** To prevent overheating, the heater blows cool air for 10 seconds before the heater turns on, and after it turns off.	1. **Press once**. The Display shows "H0" and heat is off 2. **Press again**. Press again. The Display shows "BL" and The cold wind is turned on. 3. **Press again**. The Display shows "H1" and Low heat is turned on. 4. **Press again.** The Display shows "H2" and High heat is turned on. Cycle from H0-BL-H1-H2
TIMER	**TIMER button**: Controls timer settings to turn off fireplace at selected time. Settings range from 0.5 hours to 8 hours.	1. **Press once**. Indicator light turns on. Timer is set to 0.5 hours. 2. **Press again until desired setting is reached**. Indicator lights show setting. Cycle from "00-*30-1H-2H-3H-4H-5H-6H-7H-8H*

NOTICE	When the heater is first turned on, a slight odour may be present. This is normal and should not occur again unless the heater is not used for a long period of time.

NOTICE	To improve operation, **aim** the remote control at the front of the fireplace. **DO NOT press the buttons too quickly**. Give the unit time to respond to each command.

1 Set current day and time

1. Press ⌛ once. When "MON" (Monday) begins flashing, use ⇕ to selected current day. Press **OK** to complete the setting.
2. When the hour digits begin flashing, use ⇕ to select the current hour. Press **OK** to complete the setting.
3. When the minute digits begin flashing, use ⇕ to select the current minute. Press **OK** to complete the setting.

2 Set ON/OFF time and temperature on a weekly cycle

1. Press ⌛ once. When "MON" (Monday) begins flashing, use ⇕ to selected current day. Press **OK** to complete the setting.

note:
The timer can only be adjusted in 30-minute intervals (i.e. 00:00 - 00:30; 00:30 - 01:00, etc.)

2. When --:-- begins flashing, use ⇕ to select the desired hour and minutes to turn on the heater. Press **OK** to complete the setting. Press ⊗ at any time to clear the digits and shut down "ON" timer.
3. When "18" begins flashing, use 🌡 to selected the desired temperature to turn on the heater for Monday.

note:
If the temperature was previously set, those digits will be shown instead of "18".

4. When --:-- begins flashing, use ⇕ to select the desired hour and minutes to turn off the heater. Press **OK** to complete the setting. Press ⊗ at any time to clear the digits and shut down "OFF" timer.
5. Repeat steps 1 to 4 to set the "ON/OFF" time and temperature for Tuesday, Wednesday, Thursday, Friday, Saturday, and Sunday.
6. Press **OK** to complete programming, ensuring to aim the remote control at the receiver, located in the middle of the appliance. The appliance will "beep" once to confirm that programming has been successful.

Open window warning

If the room temperature decreases by 10 degrees within 3 minutes, the appliance will assume there is an open window nearby. In order to conserve energy, the heater will automatically switch from High Heat to Low Heat, or if the heater is already at Low Heat, it will turn off completely.

When switching from High Heat to Low Heat, the appliance will beep 3 times and the digital display will flash "88" 3 times before displaying the existing heating status.

When switching from Low Heat to Off, the appliance will beep 3 times and the digital display will flash "88" continuously.

To reset the heating function, see "operating remote control" section.

EMBER	LED Ember light button (1): Makes the color on bottom effect changing. NOTE: Ember color effect stays on until power button is turned off.	1. Press once. Ember color effect gets changing. 2. Press again. until desired setting is reached.
EMBER	LED Ember light button (2): Makes the brightness on bottom effect changing	1. **Press once.** Ember color brightness effect gets changing. 2. **Press again.** until desired setting is reached

TIMER SETTINGS ON REMOTE CONTROL

: **Timer:** Displays current day, time, and week. Press to enter or confirm timer settings.	
OK : **Settings:** Press to move to next step (use with Timer button). Press to confirm week timer.	
: **Back:** Press to clear timer settings. Press to return to the previous step (use with Settings button).	
:**Up and Down** (use with Settings button).	

LCD Screen

Weekday Mon, Tues, Wed, Thurs, Fri, Sat, Sun		**Note:** The functions can only be adjusted when the related letters or digits are flashing. **Note:** Calibrate the timer to current time before the weekly settings.
Time Display Current Time / Timer From 00:00 to 24:00 NOTE: 00-12:00 is AM / 13:00-24:00 is PM		

TEMP

TEMPERATURE button: Turns heater on and off.

NOTE: Press & Hold the button for 5 seconds, the temperature setting will switch from ℃ to ℉. Same way from ℉ to ℃.

1. **Press once:** Indicator lights up. Temperature goes to 18 ℃
2. **Press again:** until desired setting is reached. Digital display shows setting circles as below:

NO	0	1	2	3	4	5	6	7	8	9	10	11	12
℃	18	19	20	21	22	23	24	25	26	27	28	29	30
℉	64	66	68	70	72	74	76	78	80	82	84	86	88

Care and Maintenance

Cleaning

ALWAYS turn the fireplace **OFF** and **unplug the power cord from the outlet** before cleaning, performing maintenance, or moving this fireplace. Failure to do so could result in **electric shock, fire, or personal injury**.

NEVER immerse in water or **spray with water.** Doing so could result in **electric shock, fire, or personal injury.**

Metal:

- Buff using a soft cloth, slightly dampened with a citrus oil-based product.
- **DO NOT** use brass polish or household cleaners as these products will damage the metal trim.

Glass:

- Use a good quality glass cleaner sprayed onto the cloth or towel. Dry thoroughly with a paper towel or lint-free cloth.
- **NEVER** use abrasive cleansers, liquid sprays, or any cleaner that could scratch the surface.

Vents:

- Use a vacuum or duster to remove dust and dirt from the fireplace and vent areas.

Plastic:

- Wipe gently with a slightly damp cloth and a mild solution of dish soap and warm water.
- **NEVER** use abrasive cleansers, liquid sprays, or any cleaner that could scratch the surface.

Maintenance

Risk of electric shock! DO NOT OPEN any panels ! No user-serviceable parts inside!

ALWAYS turn the fireplace **OFF** and **unplug the power cord from the outlet** before cleaning, performing maintenance, or moving this fireplace. Failure to do so could result in **electric shock, fire, or personal injury**.

Electrical and Moving Parts:

- The fan motors are lubricated at the factory and will not require lubrication.
- Electrical components are integrated in the fireplace and are not serviceable by the consumer.

Storage:

- Store fireplace in a clean dry place when not in use.

WARNING! NO SERVICING of the internal or electrical parts should be performed by the consumer. **DO NOT** service the unit yourself.

Temperature Limiting Control

This heater is equipped with a Temperature Limiting Control. Should the heater reach an unsafe temperature, the heater will automatically turn OFF. To reset:

1. With the POWER switch in the OFF position,unplug the power cord from the outlet.
2. Turn the ON/OFF switch on the CONTROL PANEL to OFF. **Wait 5 minutes.**
3. Inspect the fireplace to make sure no vents are blocked, or clogged with dust or lint. If they are, use a vacuum to clean the vent areas.
4. With the POWER switch in the OFF position, plug the power cord back into the outlet.
5. If the problem continues, have your outlet and wiring inspected by a professional.

Remote Control Battery Information

- This remote control uses **Two AAA batteries (NOT included).**

NEVER dispose of batteries in **fire.** Failure to observe this precaution **may result in an explosion**. Dispose of batteries at your local hazardous material processing center.

7. Heater does not provide heat when turned on.	1. Thermal switch has been tripped.	1. Turn unit off and unplug unit for 10 minutes. Plug back in and turn unit on. If plug cannot be reached, follow directions for tripped circuit breaker.
	2. Wiring is loose.	2. Disconnect from power source and inspect wiring for loose connections and repair or replace if necessary.
	3. Heater is defective.	3. Replace heater.
8. Touch panel / Remote Control do not work	The front glass is moved or not secured properly.	Unplug the appliance, if the appliance is recessed to the wall, shut off house circuit breaker. Ensure the front glass is in the correct location and is sitting flat to the appliance touch panel. after 15 seconds, plug or turn on the appliance to reset it.

CAUTION: To remove the glass, you will notice two screws on front both sides (right and left) of the fireplace. Once the screws are removed, slide the glass up and away from the fireplace. Once the bottom frame plate is removed, you will notice one flame motor on right side where the rod should be in place with the rubber plugs.

Please remember to always have the unit disconnected prior to any work, always lay glass as well as the unit on a towel or other material not to damage parts/frame.

This entire process should not take longer than 20-30 minutes.

⚠ WARNING

DISCONNECTED THE APPLIANCE COMPLETELY AND LET COOL PRIOR TO ANY SERVICE.
ONLY A QUALIFIED SERVICE PERSON SHOULD SERVICE AND REPAIR THIS ELECTRIC APPLIANCE.

Problem	Possible Cause	Solution
1. Fireplace turns off and will not turn on.	1. Fireplace has overheated and safety devise has caused thermal switch to disconnect or home circuit breaker has opened.	1. Reset switch by turning main power switch off and waiting 10 minutes then turning it back on or reset circuit breaker.
2. Flame is not moving.	1. Loose wiring. 2. Flame motor defective. 3.Flame rod out of place	1. Inspect wiring for loose connections. 2. Call a qualified service technician to replace flame motor. 3."Flame Rod" out of place due to rough transit/handling of the product. This issue can be corrected as simple as removing the glass, flipping the fireplace upside down, removing a set of screws that are holding the bottom frame plate and placing the flame rod back into place.
3. Flame is not visible.	1. Wiring is loose.	1. Disconnect from power source and inspect wiring for loose connections and repair or replace if necessary. 2.Push the flame button to high
4.Log set and/or is not glowing.	1.Wiring is loose. 2.Ember is in off mode	1.Disconnect from power source and inspect wiring for loose connections and repair or replace if necessary. 2.Push the ember button is high
5. Remote control does not work.	1. Low batteries. 2. Not aiming control correctly. 3. Defective remote control and /or sensor.	1. Replace batteries in remote control. 2. Aim control at sensor located directly behind glass screen in center of unit just above logs. 3. Replace remote control and/or sensor.
6. Fireplace will not come on when switch is flipped to ON.	1. Fireplace is not plugged in to an electrical outlet. 2. Control failure. 3. Breaker tripped.	1. Check plug. 2. Call a qualified service technician. 3. Reset breaker.

FAIR FIRES

WWW.FAIRFIRES.NL