wanders
fires & stoves

Tali XL

Pijpdiameter (mm)
Pipe diameter (mm)
Diamètre buse (mm)
Abgasstutzen (mm)
100/150

Efficiëntie
Efficiency
Efficacité
Effizienz
91,7

Vermogen output (kW)
Capacity output (kW)
Puissance output (kW)
Leistung output (kW)
6,2

Gewicht (kg)
Weight (kg)
Poids (kg)
Gewicht (kg)
120

Bovenaansluiting
Connection top
Raccordement dessus
Anschluss oben

Afstandsbediening
Remote control
Commande á distance
Fernbedienung

Electrische ontsteking
Electrical ignition
Allumage électrique
Elektrische Zündung

Aardgas
Natural gas
Gaz naturel
Erdgas

Propaan
Propane
Propane
Propan

Houtset
Wood logs
Bûche
Holzsatz

Gesloten systeem
Balanced flue
Système ventouse
Raumluftunabhängig

Timer met thermostaat
Timer with thermostat
Minuterie et thermostat
Timer mit Thermostat

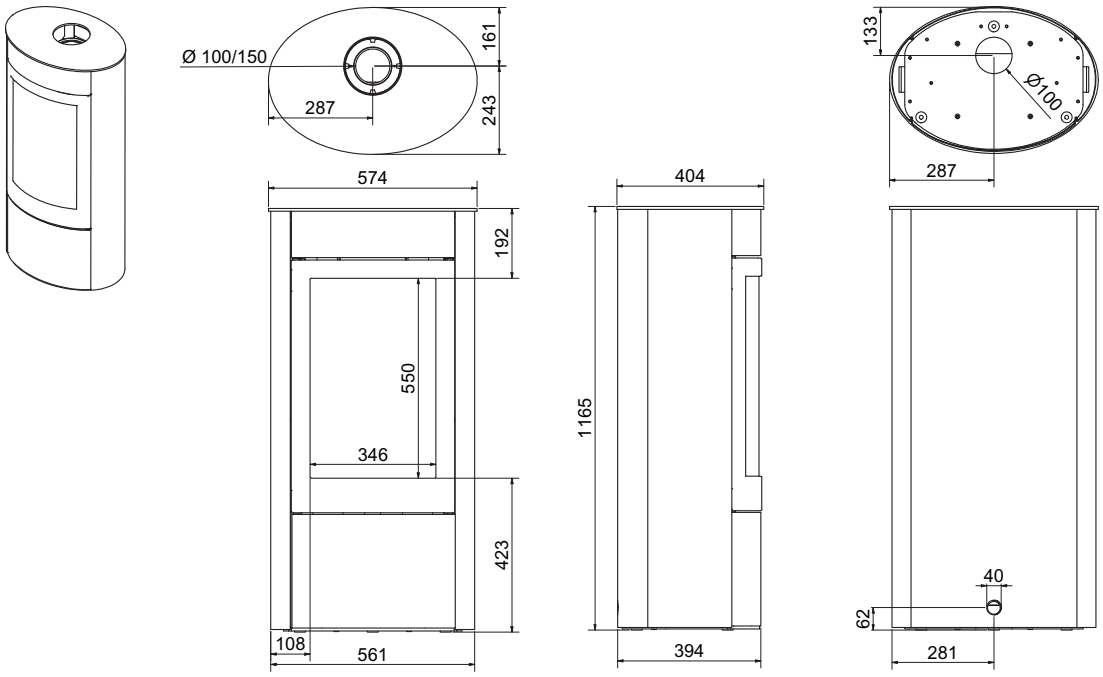

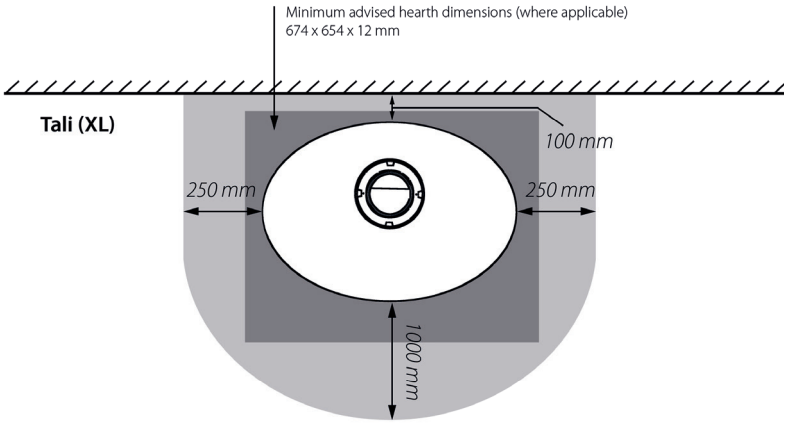

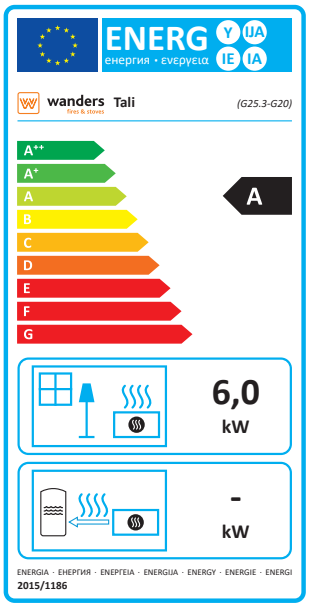

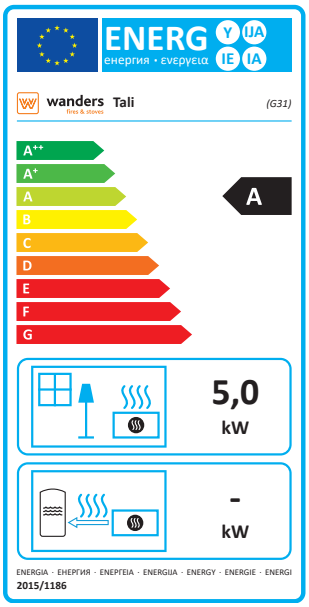

© 2020 Wanders Metaalproducten B.V.