THERMOROSSI
PELLET, HOUT & ZON TECHNOLOGIEËN

HANDLEIDING VOOR INSTALLATIE, GEBRUIK EN ONDERHOUD

Model: CIAO 2000

LEZEN! **BELANGRIJKE INFORMATIE VOOR DE VEILIGHEID EN DE CORRECTE WERKING**

INDEX

GELIJKVORMIGHEIDSVERKLARING "CE" MODEL CIAO……4
GELIJKVORMIGHEIDSVERKLARING "CE" MODEL 2000……5
1. INLEIDING……6
1.1 ALGEMENE RICHTLIJNEN……6
1.2 VEILIGHEIDSRICHTLIJNEN……6
1.2.1 AANBEVELINGEN……7
1.2.2 ALGEMENE WAARSCHUWINGEN……7
1.3 TRANSPORT EN OPSLAG……7
2. TECHNISCHE EIGENSCHAPPEN*……8
2.1 MODEL CIAO……8
2.2 MODEL 2000……9
3. ALGEMENE OMSCHRIJVING……11
3.1 OPERATIONELE TECHNOLOGIE……11
3.2 DE PELLET……11
3.3 DE PELLETBAK……11
4. INSTALLATIE……12
4.1 PLAATS VAN HET APPARAAT……12
4.2 VASTLIJMEN VAN HET GLIJDENDE DEKSEL VAN MODEL 2000……13
4.3 MONTAGE VAN HET OMHULSEL VAN MODEL 2000……10
***5* OMSCHRIJVING BEDIENINGSMOGELIJKHEDEN……14**
5.1 OMSCHRIJVING CONTROLEPANEEL EN ACHTERPANEEL……14
5.1.1 OMSCHRIJVING CONTROLEPANEEL……14
5.1.2 OMSCHRIJVING ACHTERPANEEL……15
5.2 REGELING DAG EN UURWERK……16
5.3 PROGRAMMERING OPSTARTEN EN DOVEN……16
5.4 INSTELLINGEN VAN WERKINGSNIVEAUS……18
6. GEBRUIK VAN HET APPARAAT……18
6.1 OPSTARTEN VAN HET APPARAAT……18
6.2 REGELING VAN DE BRANDSTOF EN DE VENTILATIE……18
6.3 INFRAROOD AFSTANDSBEDIENING……19
7.* EXTRA KAMERTHERMOSTAAT (niet standaard) CHRONOTHERMOSTAAT-EXTRA MODEM (niet standaard)……*19
7.1 WERKING MET EXTRA KAMERTHERMOSTAAT (niet standaard)……19
7.2 WERKING MET EXTRA KLOKTHERMOSTAAT (niet standaard)……19
8. REINIGING EN ONDERHOUD……20
8.1 VOORWOORD……20
8.2 REINIGING EN ONDERHOUD VAN HET APPARAAT……20
8.3 VERVANGING VAN DE BATTERIJ VAN DE AFSTANDSBEDIENING……22
8.4 VERVANGING VAN DE BATTERIJ VAN HET CONTROLEPANEEL VAN MODEL CIAO……22
8.5 VERVANGING VAN DE BATTERIJ VAN HET CONTROLEPANEEL VAN MODEL 2000……23
9. ROOKUITLAAT EN VENTILATIE VAN DE LOKALEN……23
9.1 VOORWOORD……23
9.2 VENTILATIE VAN DE LOKALEN……23
9.2.2 VENTILATIE VAN DE AANLIGGENDE LOKALEN……24
9.2.1 ENKELVOUDIGE EN MEERVOUDIGE VENTILATIEBUIZEN……24
9.3 UITLAATGASSEN……24
9.3.1 TYPE KACHEL……25
9.3.2 ONDERDELEN SCHOORSTEEN / ROOKSYSTEEM……25
9.3.3 CONTROLES VOOR DE INSTALLATIE VAN HET APPARAAT……27
10. ALARMEN……28
11. ELEKTRISCHE SCHEMA'S……28
12. VOOR DE BEKWAME TECHNICUS……29
12.1 BELANGRIJKSTE ONDERDELEN EN HUN WERKING……29
12.2 NODIGE VOORSCHRIFTEN VOOR EEN CORRECTE INSTALLATIE EN EEN CORRECTE WERKING……30
12.3 FOUTMELDINGEN EN HUN OPLOSSINGEN……31

13. RESERVE-ONDERDELEN MODEL CIAO.....33
13.1 RESERVE-ONDERDELEN EN HUN PLAATS PAG. 1/5.....33
13.2 RESERVE-ONDERDELEN EN HUN PLAATS PAG. 2/5.....34
13.3 RESERVE-ONDERDELEN EN HUN PLAATS PAG. 3/5.....35
13.4 RESERVE-ONDERDELEN EN HUN PLAATS PAG. 4/5.....36
13.5 RESERVE-ONDERDELEN EN HUN PLAATS PAG. 5/5.....37
14. HERSCHILDEREN VAN HET OMHULSEL VAN HET MODEL CIAO.....38
14.1 VOORWOORD.....38
14.2 DEMONTAGE VAN DE ZIJKANTEN EN DE VOORSTE VENSTERS.....38
14.3 DEMONTAGE VAN DE BODY VAN DE KACHEL EN HET OMHULSEL.....39
15. RESERVE-ONDERDELEN MODEL 2000.....39
15.1 RESERVE-ONDERDELEN EN HUN PLAATS PAG. 1/3.....39
15.2 RESERVE-ONDERDELEN EN HUN PLAATS PAG. 2/3.....40
15.3 RESERVE-ONDERDELEN EN HUN PLAATS PAG. 3/3.....41

“CE” GELIJKVORMIGHEIDSVERKLARING VAN HET MODEL CIAO

Thermorossi S.p.A., Via Grumolo 4 - ARSIERO (VI) verklaart onder haar exclusieve verantwoordelijkheid dat het volgende product:

Omschrijving	Pelletkachel
Merk	**THERMOROSSI S.P.A.**
Model	**CIAO**

is ontworpen en gefabriceerd overeenkomstig met de standaard veiligheidsvoorschriften van de EU:
- 2004/108/CE (EMC Richtlijn)
- 2006/95/CE (Richtlijn Lage Spanning)
- 89/106/EEC (Richtlijn bouwproducten) en daaropvolgende wijzigingen

Alle onderstaande normen en/of specificaties zijn toegepast:

EN 55014-1
EN 55014-2
EN 61000-3-2
EN 61000-3-3
EN 60335-1
EN 60335-2-102
EN 62233
EN 14785

Het labo dat is geïnformeerd over de 89/106/EEC Richtlijn: TÜV Rheinland Energie und Umwelt GmbH, Am Grauen Stein, D-52205 Keulen, Duitsland.

Laatste 2 cijfers van het jaar dat de “CE” gehaald werd: 11.

Plaats **Arsiero**

Datum **5 april 2012**

Handtekening
(naam en functie)

“CE” GELIJKVORMIGHEIDSVERKLARING VAN HET MODEL 2000

Thermorossi S.p.A., Via Grumolo 4 - ARSIERO (VI) verklaart onder haar exclusieve verantwoordelijkheid dat het volgende product:

Omschrijving	Pelletkachel
Merk	**THERMOROSSI S.P.A.**
Model	**2000**

is ontworpen en gefabriceerd overeenkomstig met de standaard veiligheidsvoorschriften van de EU:
- 2004/108/CE (EMC Richtlijn)
- 2006/95/CE (Richtlijn Lage Spanning)
- 89/106/EEC (Richtlijn bouwproducten) en daaropvolgende wijzigingen

Alle onderstaande normen en/of specificaties zijn toegepast:

EN 55014-1
EN 55014-2
EN 61000-3-2
EN 61000-3-3
EN 60335-1
EN 60335-2-102
EN 62233
EN 14785

Het labo dat is geïnformeerd over de 89/106/EEC Richtlijn: TÜV Rheinland Energie und Umwelt GmbH, Am Grauen Stein, D-52205 Keulen, Duitsland.

Laatste 2 cijfers van het jaar dat de “CE” gehaald werd: 11.

Plaats **Arsiero**

Datum **5 april 2012**

Handtekening
(naam en functie)

1 INLEIDING

1.1 ALGEMENE RICHTLIJNEN

Deze installatie-, gebruiks- en onderhoudshandleiding is een integraal en essentieel onderdeel van het product en moet door de gebruiker bewaard worden. Vooraleer met de installatie, het gebruik en het onderhoud te beginnen moeten alle instructies uit deze handleiding aandachtig worden gelezen. Alle lokale en nationale wetten en ook de Europese normen moeten in acht worden genomen bij de installatie en het gebruik van het toestel. We raden de klant aan alle onderhoud dat we aanbevelen te doen.
Dit product mag enkel worden gebruikt zoals het is bedoeld door de fabrikant. Elk ander gebruik wordt beschouwd als onjuist en daarom gevaarlijk; bijgevolg is de gebruiker volledig verantwoordelijk voor het product indien het ongepast wordt gebruikt. De installatie, het onderhoud en eventuele herstellingen moet worden gedaan door professioneel geschoold personeel volgens decreet 37 van 22 januari 2008 en dit moet gebeuren volgens de wettelijke regels en volgens de instructies van de fabrikant van het product. Er mogen enkel originele wisselstukken worden gebruikt. De onjuiste installatie of het slecht onderhoud van het product kunnen mensen of dieren verwonden of er kunnen zaken worden beschadigd; in dit geval is de fabrikant niet verantwoordelijk voor deze ongevallen. Alvorens het product te reinigen of onderhoud uit te voeren moet u er zich van vergewissen dat het toestel niet meer is aangesloten op het stroomnetwerk. Het product moet worden geïnstalleerd op een plaats waar het kan geblust worden indien nodig. De installatieruimte moet ook uitgerust zijn met de nodige stroomvoorziening en de uitlaten die vereist zijn voor een veilige en correcte werking. Elke interventie die niet expliciet door Thermorossi S.p.A. wordt geautoriseerd heeft tot gevolg dat de garantie en de verantwoordelijkheid van de fabrikant vervalt, volgens DPR 224 van 24/05/1988, art. 6/b. Er moet goed zorg worden gedragen voor deze handleiding. Ze moet in een makkelijk toegankelijke plaats worden bewaard. Als de handleiding besmeurd is of zich in een slechte staat bevindt dan moet er een kopie worden gevraagd aan de fabrikant. Als het product wordt verkocht of doorgegeven aan een andere gebruiker dan moet deze handleiding samen met het product worden overhandigd. Als er geen behoorlijke handleiding ter beschikking is op het moment van doorgave of verkoop moet er een nieuwe handleiding worden gevraagd aan de fabrikant.

Thermorossi S.p.A. behoudt de auteursrechten van deze handleiding.
De informatie hierin mag niet worden gekopieerd of worden doorgegeven aan derden of worden gebruikt voor concurrentiële doeleinden zonder de gepaste toestemming.

1.2 VEILIGHEIDSRICHTLIJNEN

VERWONDINGEN AAN PERSONEN
Dit veiligheidssymbool geeft de belangrijke boodschappen in de handleiding aan. Lees de informatie bij dit symbool zorgvuldig want elke boodschap naast een symbool is belangrijk: indien deze boodschap niet wordt gelezen kan dit leiden tot ernstige verwondingen bij de personen die het toestel gebruiken.

SCHADE AAN EIGENDOM
Dit veiligheidssymbool geeft boodschappen aan die fundamenteel zijn voor een goede werking van het toestel. Om schade aan de kachel of boiler te vermijden moeten deze richtlijnen strikt worden opgevolgd.

INFORMATIE
Dit symbool wijst op belangrijke instructies voor de goede werking van het toestel of van het hele systeem. Als deze informatie niet correct wordt gebruikt kan de prestatie van de apparaat ondermaats zijn.

1.2.1 AANBEVELINGEN:

Voor het toestel te gebruiken moet elk hoofdstuk van deze handleiding aandachtig worden gelezen omdat er regels in staan vermeld die essentieel zijn voor het juiste gebruik ervan.
De aansluiting van het elektrisch paneel moet worden gedaan door geschoold personeel; de fabrikant ziet van alle verantwoordelijkheid af, ook ten opzichte van derden, als de instructies in de handleiding niet correct worden uitgevoerd. De gebruiker is volledig verantwoordelijk voor alle wijzigingen die hij/zij heeft aangebracht of laat aanbrengen door een derde partij. Alle handelingen die voor en tijdens het gebruik van de toepassing nodig zijn voor de installatie en het onderhoud van de kachel vallen onder de verantwoordelijkheid van de gebruiker.

1.2.2 ALGEMENE WAARSCHUWINGEN

Opgelet: de toepassing moet worden aangesloten op een systeem dat voorzien is van een PE buis (in overeenstemming met de specificaties van 73/23/EEC, 93/98/EEC, over lage voltage uitrusting).
Alvorens de kachel te installeren moet de aarding van het stroomtoevoersysteem worden gecontroleerd.
Opgelet: de stroomtoevoerlijn moet het toelaten om de toepassing zonder gevaar aan te sluiten. In elk geval mogen de kabels die worden gebruikt geen diameter hebben van minder dan 1.5 mm^2.
De toepassing moet op 220V-240V/50 Hz worden aangesloten. Indien er voltagevariaties zijn van meer dan 10% van de nominale waarde kan dit tot gevolg hebben dat het toestel slecht werkt of wordt beschadigd. Verzeker u ervan dat er een goede schakelaar wordt geïnstalleerd.
Uw apparaat heeft het CE keurmerk en het heeft 1 uur gewerkt om de correcte werking ervan te testen.
Het toestel mag niet worden gebruikt door kinderen of door personen met een beperkte fysieke of mentale beperking. Ook personen die de instructies voor het onderhoud en het gebruik van het toestel niet kennen mogen het niet gebruiken (deze instructies staan in deze handleiding).
OPGEPAST: voor elk gebruik nagaan of de brander goed proper is en op de correcte plaats zit en controleren of de aslade goed zuiver en gesloten is. Ook kijken of het deurtje dicht is.
OPGEPAST: tijdens de werking van het toestel moet het deurtje altijd dicht blijven. Tijdens de werking van het toestel mag het deurtje niet open worden gedaan en het mag ook niet aangeraakt worden. Om gezondheidsproblemen te vermijden raden we u aan uw lichaam niet te lang aan de warme lucht bloot te stellen en het lokaal waar het toestel is geïnstalleerd niet overdreven te verwarmen. Op de plaats waar de warme lucht uitkomt geen planten of dieren zetten. Er mag geen enkele brandstof (vast, vloeibaar) worden gebruikt om het toestel aan te doen. Het toestel moet vanzelf aangaan zoals voorzien zoals beschreven in deze installatiehandleiding. Pellets mogen niet rechtstreeks in de vuurpot worden gegooid. Er mogen ook geen ontvlambare producten of brandstoffen of voorwerpen die niet bestand zijn tegen hitte in de kachel worden gegooid. Deze moeten op een gepaste afstand staan.

Opgepast: het toestel niet natmaken en ook niet met natte handen aan de elektrische delen van de kachel komen. Warme as ook niet opzuigen: de stofzuiger kan schade oplopen. De kachel mag enkel worden zuiver gemaakt als het toestel koud is.

1.3 TRANSPORT EN OPSLAG

TRANSPORT EN VERVOER
De body van het toestel moet altijd verticaal worden vervoerd, enkel door karretjes.
Bescherm het elektrische paneel, het glas en alle andere breekbare delen van een impact die hen kan beschadigen.

OPSLAG
Het toestel moet worden opgeslagen in droge, overdekte plaatsen zodat het is beschermd tegen slecht weer; het is niet aan te raden het toestel op de blote grond te zetten. De firma is niet verantwoordelijk voor schade veroorzaakt aan een houten vloer of enig ander type vloer.

We raden af de kachel voor uitzonderlijk lange periodes op te slaan.

2. TECHNISCHE EIGENSCHAPPEN*

2.1 MODEL CIAO

	CIAO
Altezza (mm)	1015
Profondità (mm)	588
Larghezza (mm)	481
Peso (Kg)	103
Potenza al focolare al Min. / Max. (KW)	2,9 / 7,45
Potenza nominale al Min. / Max. (KW)	2,5 / 6,39
Consumo min/max (Kg/h)	0,60/1,54
Ø tubo uscita fumi (mm)	80
Tiraggio minimo alla potenza nom. (Pa)	12
Tiraggio minimo alla potenza ridotta (Pa)	10
Capacità serbatoio (Kg)	circa 14
Tem. media fumi Pot. nom. (°C)	184
Tem. media fumi Pot. ridotta (°C)	102.9
Portata fumi Pot. nom. (g/sec)	6
Portata fumi Pot. ridotta (g/sec)	4,5
Rendimento alla potenza nom. (%)	85.8
Rendimento alla potenza ridotta (%)	86.26
Concentrazione alla pot. nom. nei gas di scarico CO al 13%di O2 (mg/M3)	94.1
Concentrazione alla ridotta nei gas di scarico CO al 13%di O2 (mg/M3)	314.2
Tensione e freq. Alimentazione	220V 50Hz
Consumo elettrico max.	1,18A - 271W
Consumo elettrico min.	0,29A - 66W
Volume riscaldabile metri cubi	189**

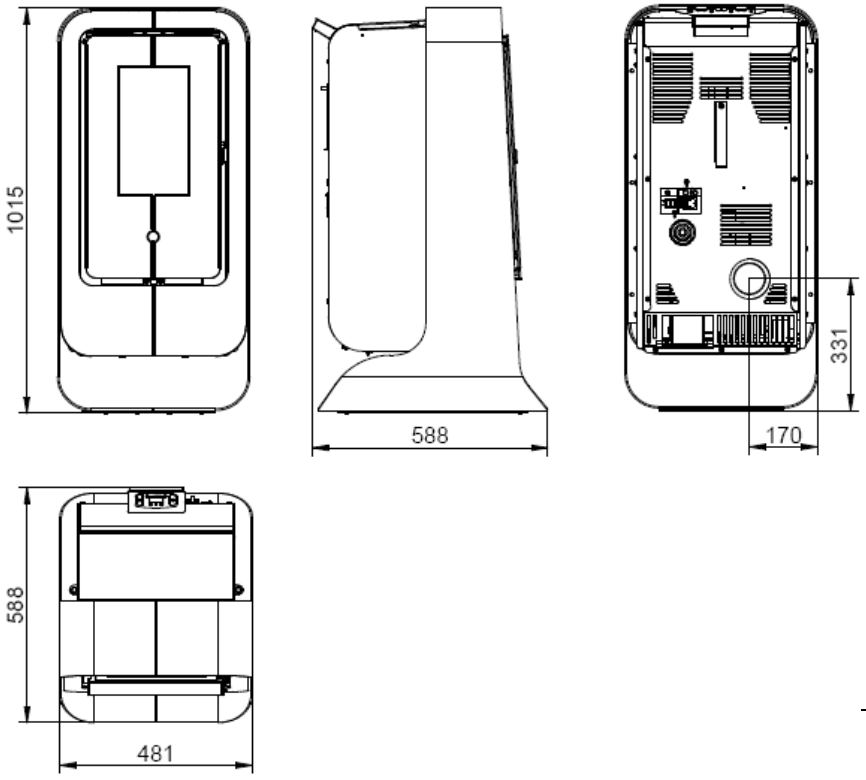

Hoogte (mm)
Diepte (mm)
Breedte (mm)
Gewicht (Kg)
Warmtevermogen Min./Max. (KW)
Nominaal vermogen Min./Max. (KW)
Verbruik Min./Max. (Kg/h)
ø rookuitlaatbuis (mm)
Min. trek bij nom. vermogen (Pa)
Min. trek bij gereduceerd vermogen (Pa)
Capaciteit pellettank (Kg)
Gem. rooktemp. nom. vermogen (°C)
Gem. rooktemp. gereduceerd vermogen (°C)
Rookverspreiding nom. vermogen (g/sec)
Rookverspreiding gereduceerd vermogen (g/sec)
Rendement bij nom. vermogen (%)
Rendement bij gereduceerd vermogen (%)
CO-uitstoot (13% O2) bij nom. vermogen (mg/m3)
CO-uitstoot (13% O2) bij gereduceerd vermogen (mg/m3)
Voedingsspanning en frequentie
Max. elektrisch verbruik
Min. elektrisch verbruik
Verwarmbaar volume in kubieke meter

2.2 MODEL 2000

	2000
Altezza (mm)	928
Profondità (mm)	469
Larghezza (mm)	418
Peso (Kg)	103
Potenza al focolare al Min. / Max. (KW)	2,9 / 7,45
Potenza nominale al Min. / Max. (KW)	2,5 / 6,39
Consumo min/max (Kg/h)	0,60/1,54
Ø tubo uscita fumi (mm)	80
Tiraggio minimo alla potenza nom. (Pa)	12
Tiraggio minimo alla potenza ridotta (Pa)	10
Capacità serbatoio (Kg)	circa 14
Tem. media fumi Pot. nom. (°C)	184
Tem. media fumi Pot. ridotta (°C)	102.9
Portata fumi Pot. nom. (g/sec)	6
Portata fumi Pot. ridotta (g/sec)	4,5
Rendimento alla potenza nom. (%)	85.8
Rendimento alla potenza ridotta (%)	86.26
Concentrazione alla pot. nom. nei gas di scarico CO al 13%di O2 (mg/M3)	94.1
Concentrazione alla ridotta nei gas di scarico CO al 13%di O2 (mg/M3)	314.2
Tensione e freq. Alimentazione	220V 50Hz
Consumo elettrico max.	1,18A - 271W
Consumo elettrico min.	0,29A - 66W
Volume riscaldabile metri cubi	189**

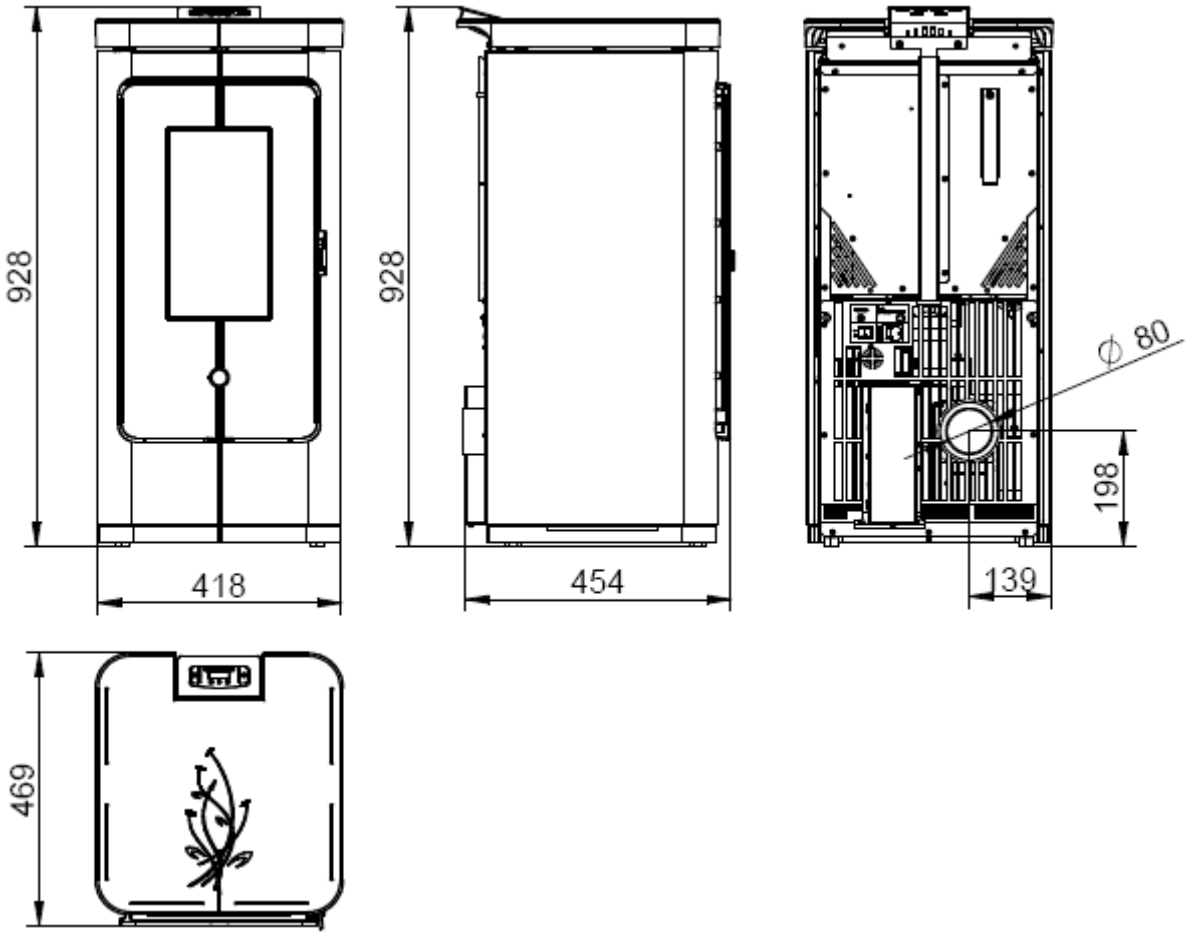

Hoogte (mm)
Diepte (mm)
Breedte (mm)
Gewicht (Kg)
Warmtevermogen Min./Max. (KW)
Nominaal vermogen Min./Max. (KW)
Verbruik Min./Max. (Kg/h)
ø rookuitlaatbuis (mm)
Min. trek bij nom. vermogen (Pa)
Min. trek bij gereduceerd vermogen (Pa)
Capaciteit pellettank (Kg)
Gem. rooktemp. nom. vermogen (°C)
Gem. rooktemp. gereduceerd vermogen (°C)
Rookverspreiding nom. vermogen (g/sec)
Rookverspreiding gereduceerd vermogen (g/sec)
Rendement bij nom. vermogen (%)
Rendement bij gereduceerd vermogen (%)
CO-uitstoot (13% O2) bij nom. vermogen (mg/m3)
CO-uitstoot (13% O2) bij gereduceerd vermogen (mg/m3)
Voedingsspanning en frequentie
Max. elektrisch verbruik
Min. elektrisch verbruik

Verwarmbaar volume in kubieke meter

- **Alle gegevens zijn gemeten gebaseerd op het gebruik van gehomologeerde pellets volgens de norm O M 7135.**
- **Belangrijk: het verwarmbaar volume hangt erg af van de mate van isolatie van de woning (energieklasse van de woning) en ook van de plaats van het apparaat in de kamer. De waarden hierboven kunnen daarom ook aanzienlijk verschillen.**

3. ALGEMENE OMSCHRIJVING

3.1 OPERATIONELE TECHNOLOGIE

Uw toestel werd ontworpen om u volledige voldoening te geven wat betreft uw verwarming en praktische vereisten. De onderdelen zijn eersteklas en de functies worden beheerd met betrouwbare microprocessor-technologie.

3.2 PELLETS

De verwarming wordt gevoed met pellets, cilinders van samengedrukt zagemeel; dit laat u toe de warmte van de vlam volledig te genieten zonder manueel brandstof te moeten toevoegen.
Pellets zijn cilinders van zagemeel met een diameter van 6 mm en een maximumlengte van 15 mm.
Ze hebben een maximum vochtigheidsgraad van 8%; een thermische waarde van 4000/4500 Kcal/Kg en een vastheid van 620-630 Kg/m³. Er is minder dan 0,7% as.

Het gebruik van pellets die niet voldoen aan de hierboven opgegeven omschrijving is verboden. Het gebruik van ongepaste brandstof heeft tot gevolg dat de garantie op het toestel onmiddellijk vervalt omdat het gebruik hiervan gevaarlijk is. Het toestel mag ook niet gebruikt worden als verbrandingsoven.

3.3 PELLETBAK

De pelletbak bevindt zich bovenaan het toestel. De maximale laadcapaciteit die in de technische gegevens wordt aangegeven is variabel in functie van het gewicht van de gebruikte pellets.
In de fase van het laden van de pellettank moet er speciaal worden gelet op de laadschroef in de basis van de pellettank. De laadzone kan ook heel warm zijn.
In de pellettank mogen enkel pellets gebruikt worden als deze voldoen aan de bovenstaande eigenschappen.

Opgepast: tijdens het bijvullen van pellets in de pellettank moet erop gelet worden dat er geen pellets vallen in de binnenkant van het toestel. Deze zouden mogelijk losse vlammen in het toestel kunnen veroorzaken. Tijdens de zomerperiode en ook één keer per maand raden we aan de pellettank volledig leeg te maken en de zone van de laadschroef te stofzuigen. Het toestel is ontworpen om te functioneren met pellets als brandstof. Het is absoluut verboden er andere brandstoffen in de pellettank of in de verbrandingskamer te steken.

4. INSTALLATIE

4.1 PLAATS VAN HET APPARAAT

Lees de algemene richtlijnen van paragraaf 1.1 aandachtig. Denk er bovendien aan dat de grond van de installatieruimte het gewicht van de kachel zal moeten dragen.

OPGELET: In de kamer waar de kachel gaat worden geïnstalleerd moet gepast geventileerd zijn.
De toepassing moet worden geplaatst op een minimumafstand van muren en meubels. Deze afstand moet gevoelig worden verhoogd indien die muren of meubels makkelijk ontvlambaar zijn (gordijnen, fotokaders, zetels, ...) De minimum aangeraden afstanden zijn aangegeven op Afbeelding 1. Als de vloer van hout is raden we aan een speciale beschermende '"onderlegger" te gebruiken. Als het toestel in de buurt van hittegevoelig materiaal wordt geïnstalleerd moet er beschermend en isolerend brandvrij materiaal worden gebruikt (Uni 10683). Het niet uitvoeren van deze instructies doet de garantie op het toestel onmiddellijk vervallen.

De gebruiker moet de installateur een conformiteitsdocument van de installatie opvragen. Volgende documenten moeten worden verkregen:

a) Rapport over de gebruikte materialen.
b) Project van artikel 5 van 22 januari 2008 n° 37.
c) Schema van de installatie.
d) Verwijzing en verklaringen van voorafgaande conformiteitsdocumenten of gedeeltelijk bestaande conformiteitsdocumenten (vb. elektrische installatie)
e) Copie van het certificaat van erkenning als technisch bekwaam persoon.

Deze documenten moeten, volgens de normen van de wet, bewaard zijn samen met deze handleiding voor installatie en gebruik. De klant moet nagaan, direct of indirect, of de installatie werd uitgevoerd volgens de regels van de kunst. Het toestel mag niet worden geïnstalleerd in lokalen waar bedden, baden of douches staan en ook niet in garages of garageboxen. Het is verboden het toestel in een explosieve omgeving te installeren.
OPGEPAST: het toestel is geen huishoudtoestel: als de richtlijnen van deze handleiding niet nauwkeurig worden opgevolgd en/of als het toestel niet volgens de regels van de kunst wordt geïnstalleerd dan is dit gevaarlijk voor zaken of personen.

ISOLANTE TERMICO: THERMISCHE ISOLATIE

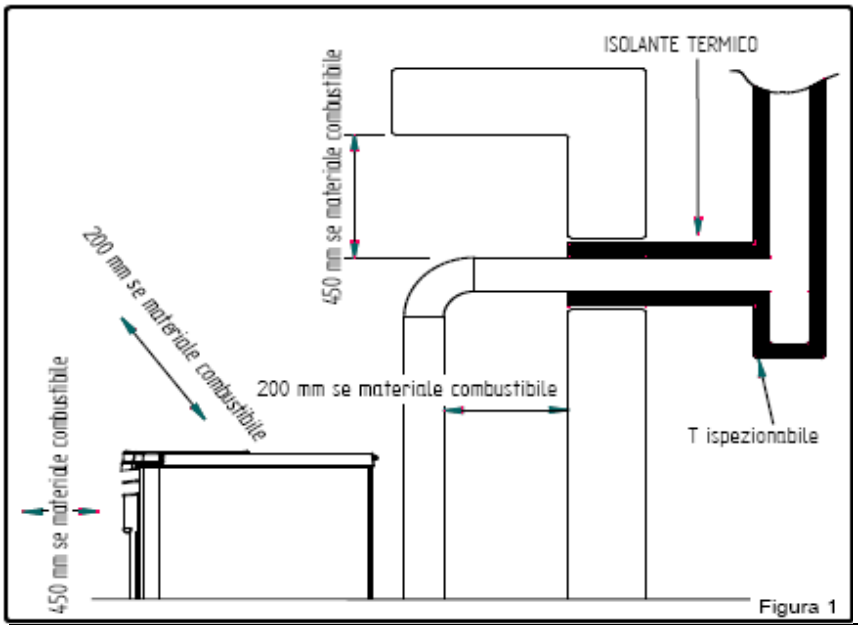

Figura 1

materiale combustibile: brandstof

ispezionabile: inspecteerbaar

4.2 VASTLIJMEN VAN HET GLIJDENDE DEKSEL VAN MODEL 2000

Om het aardewerken deksel op de glijdende houder vast te lijmen moeten er siliconen op de oppervlakte van de houder worden gespoten zoals getoond in de afbeelding. Deze siliconen moeten hittebestendig zijn (>200°C).
Het aardewerken deksel met de bodem naar boven in de houder zetten er rekening mee houdend dat deze deksel centraal staat ten opzichte van de rest van de kachel. Pas op dat het deksel nergens tegen aan kan komen tijdens het glijden.
Met een lichte druk met beide handen de siliconen samendrukken.
Opnieuw kijken of alles mooi in het midden staat en dan 24u wachten alvorens het deksel te bewegen zodat de siliconen goed kunnen drogen. Als de kamertemperatuur lager is dan 18° dan moet er zelfs 48u worden gewacht.

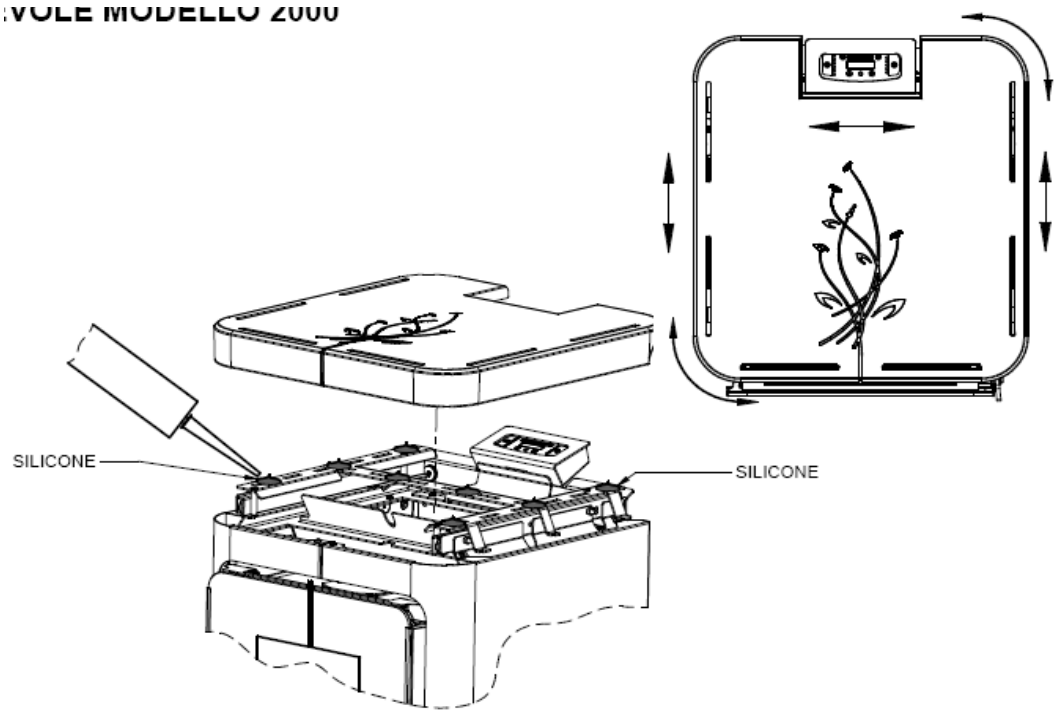

4.3 MONTAGE VAN HET OMHULSEL VAN MODEL 2000

Nadat de kachel op de juiste plaats staat en de steunvoetjes op de juiste hoogte staan kan het omhulsel worden gemonteerd.

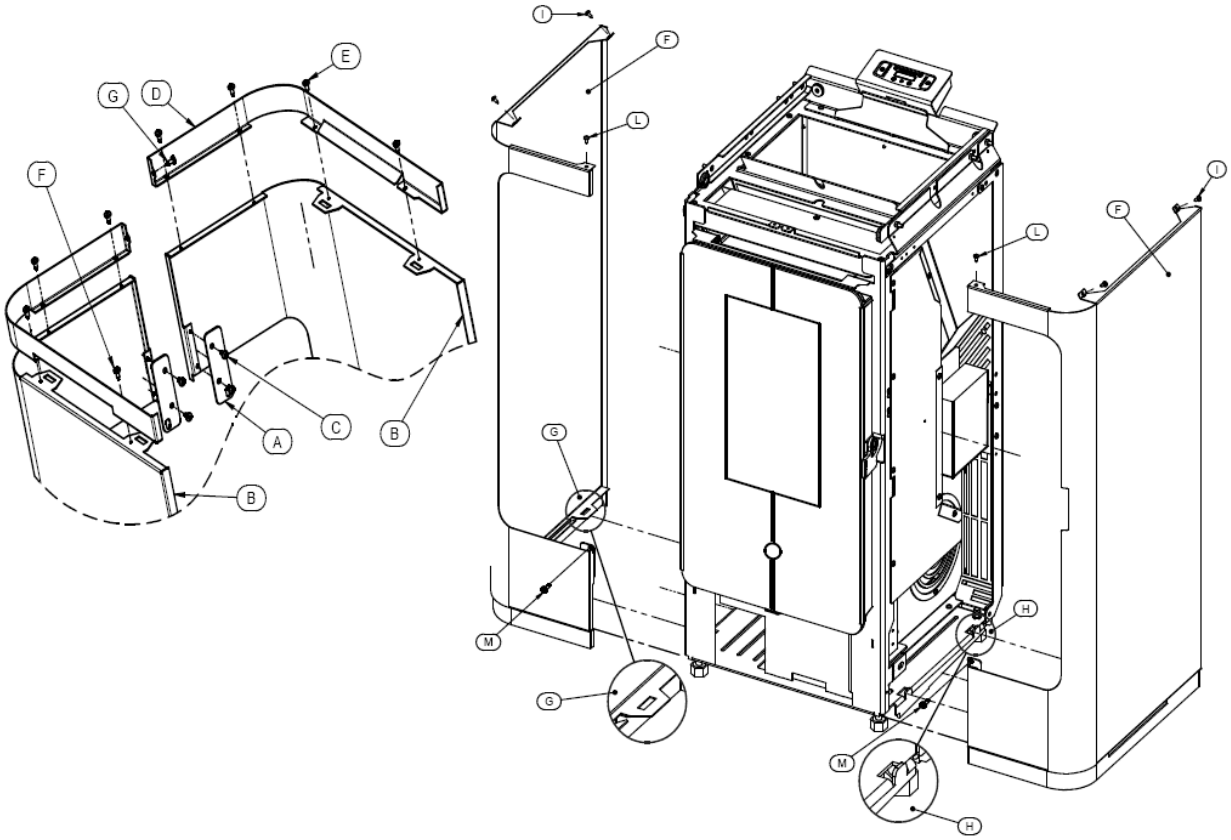

Bevestig de platen **A** aan de zijkanten met de bijgeleverde schroeven **C**. Bevestig daarna de stukken **D** op de juiste zijkanten van de kachel en maak ze vast met de schroeven **E** en **F**. De schroeven **G** vastmaken in het kleinste gat.
De zijkanten **F**, vooraf gemonteerd, op de body van de kachel aanbrengen. De sleuven **G** moeten op de pinnen **H** komen.
De zijkanten vastzetten met de schroeven **I** en de schroeven **L**.

5. OMSCHRIJVING BEDIENING

5.1. OMSCHRIJVING CONTROLEPANEEL EN ACHTERPANEEL

5.1.1 OMSCHRIJVING CONTROLEPANEEL

De knoppen van de afstandsbediening zijn gemarkeerd met het symbool vlam (1) en het symbool ventilatie (2). De knop vlam (1) is om het vermogen van de kachel in te stellen; er zijn 5 werkingsniveaus die worden weergegeven door 5 LED-balkjes (10). Als de kachel dooft dan zijn alle 5 LEDs (10) uit. De toets (2) dient voor de ventilatie van de kachel. Deze wordt actief vanaf het moment dat de kachel een temperatuur van 42° of meer bereikt. De ventilatie kan worden geregeld op zes werkingsniveaus (9). Als de kachel werkt kan de ventilatie niet worden uitgeschakeld.

1) <u>Toets opstart, vlamregeling en uitzetten van het apparaat:</u>
Als u op deze toets drukt begint de opstartcyclus van het toestel **Start**/**Aan**; in deze fase knippert de derde led in het rood. Door verschillende malen op deze toets te drukken kan er gewisseld worden tussen de verschillende werkingsniveaus van 1 tot 5 (10). Er kan ook gekozen worden voor het doven van de kachel. In de afsluitfase flikkert het derde LEDlampje 5 seconden en daarna verschijnt **OFF** op het controlepaneeltje en alle LEDs gaan uit.

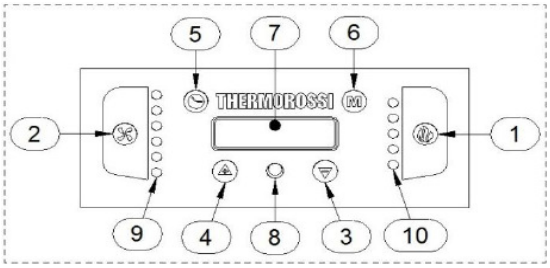

2) <u>Toets om de ventilatie in te stellen</u>: Door op deze toets te

drukken kan het gewenste ventilatieniveau worden ingesteld: dit kan worden ingesteld tot snelheid 6. Elk balkje op de display komt overeen met 1 niveau.
(3) Hulptoets om de instellingen te regelen: deze toets is nodig om de programmering van het opstarten en doven van de kachel, de werkingsstand, het uur enz. te regelen.
(4) Hulptoets om de instellingen te regelen: deze toets is nodig om de programmering van het opstarten en doven van de kachel, de werkingsstand, het uur enz. te regelen.
(5) Toets (Des)Activatie Programmering.
(6) Toets selectie "MENU": Als herhaaldelijk op de toets 6 wordt geduwd dan kan er gescrolld worden om de programmering enz. te regelen (zie paragraaf 5.2 en de daaropvolgende paragrafen).
(7) Display.
(8) Infrarood sensoren voor de afstandsbediening.
(9) LED ventilatieniveaus.
(10) LED werkingsniveaus.

5.1.2 OMSCHRIJVING PANEEL AAN DE ACHTERZIJDE VAN HET TOESTEL

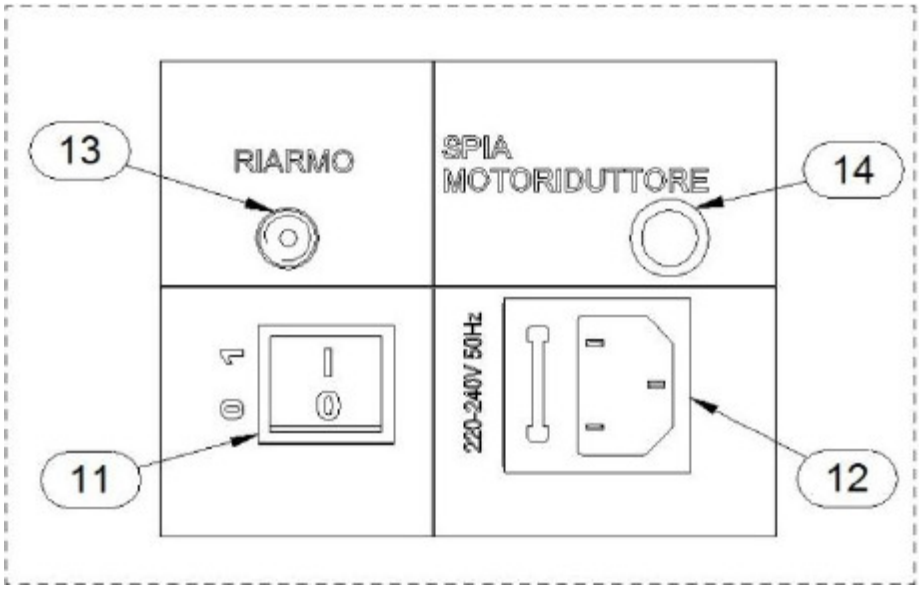

RIARMO: RESET
SPIA MOTORIDUTTORE: LICHTJE MOTOR

Hieronder worden de toetsen van het paneel aan de achterkant beschreven:
(11) Algemene schakelaar 0-1
(12) Stopcontact 220-240V 50 Hz
(13) Resetknop (te hoge temperatuur.
In het geval van te hoge temperatuur blokkeert deze veiligheidsthermostaat de toevoer van pellets. Om het toestel dan opnieuw te laten werken moet het afgekoeld zijn. Daarna moet de oorzaak van de oververhitting worden verholpen. Dan moet het dekseltje van knop 13 worden losgeschroefd om op de resetknop te kunnen drukken.
(14) Lichtje dat aangeeft dat de laadmotor werkt. Bij de opstart zal dit lichtje aangaan als de laadschroef pellets begint aan te voeren.

5.2 INSTELLING DAG EN UUR

De stekker van het toestel moet in het stopcontact steken en de schakelaar aan de achterzijde moet in positie “1” staan. Op de display (7) kan **START, WERK** of **UIT** staan.
Om het uur en de dag van de week in te stellen moet er eerste op de toets 6 worden gedrukt. Op de display komt dan **days** te staan. Om de dag in te stellen op de toetsen **3** en/of **4** drukken totdat de gewenste dag zichtbaar wordt in de LEDzone 9: maandag wordt aangegeven door het branden van het eerste lampje, dinsdag door het branden van het tweede lampje… zaterdag door het branden van het zesde lampje en zondag door het branden alle zes lampjes. De gewenste dag bevestigen met de toets **1**.
Op de display beginnen dan de 2 cijfers van de uren de knipperen: het uur kan ook worden ingesteld met de toetsen **3** en/of **4**. De gewenste selectie moet worden bevestigd met toets **1**. Dan beginnen op de display de minuten te knipperen. Deze kunnen ook met de toetsen 3 en/of 4 worden ingesteld en met toets **1** worden bevestigd. Als dit alles is gebeurd zijn de dagen en het tijdstip ingesteld. Om alles te bevestigen en naar het statusscherm van de kachel te gaan herhaaldelijk op toets 6 drukken totdat er verschijnt: On, OFF, of Start.

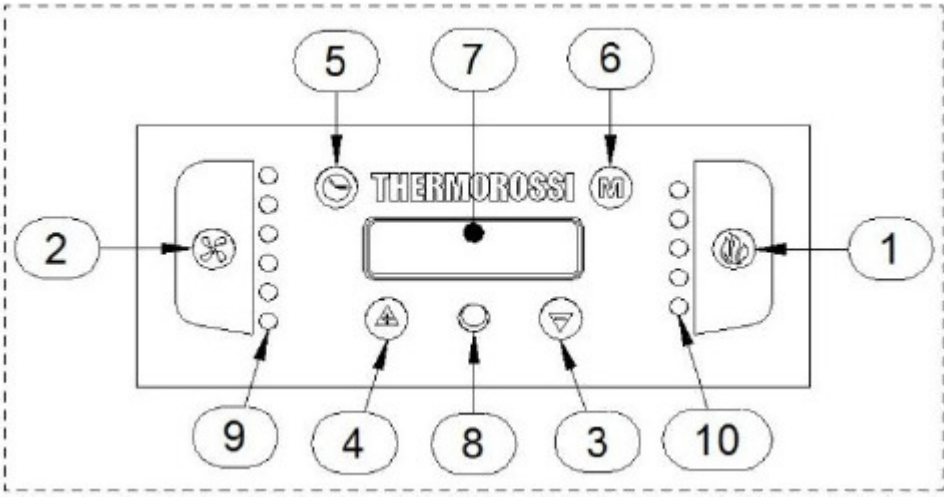

5.3 PROGRAMMERING VAN HET OPSTARTEN EN HET DOVEN

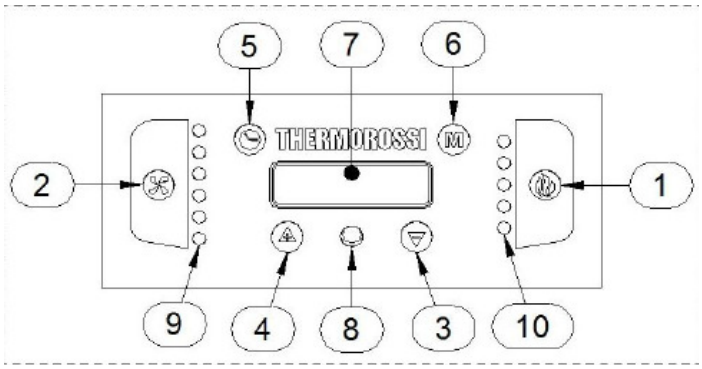

De kachel moet in het stopcontact steken en de schakelaar aan de achterzijde moet in positie 1 staan. Op de display (7) moet **START, WERK** of **UIT** staan.

Het is mogelijk een weekprogramma met drie start- en stopmomenten per dag van maandag tot en met zondag in te stellen. De programmering moet op de volgende manier worden gedaan:

- Op toets **6** drukken totdat er **cron** verschijnt: in zone **9** gaat een LED branden (dit geeft aan dat de eerste dag van de week nu wordt geprogrammeerd (maandag)).
- Als er **On1** verschijnt op de display samen met de 2 knipperende cijfers van de uren dan kan het uur worden ingesteld met de toetsen **3** en **4**. Bevestigen met toets **1**.
- Op de display knipperen dan de 2 cijfers van de minuten. Met de toetsen **3** en **4** kunnen de juiste minuten worden ingesteld en met toets **1** kan de programmering worden bevestigd.
- Het eerste opstartuur voor maandag is nu ingesteld.
- Daarna verschijnt **OFF1** op de display gevolgd door 2 knipperende cijfers die het uur aanduiden. Met de toetsen **3** en **4** kan het uur van het eerste doven van de kachel worden ingesteld. Om te bevestigen op toets **1** drukken.

- Op de display knipperen dan de 2 cijfers van de minuten. Met de toetsen **3** en **4** kunnen de juiste minuten van de eerste afsluiting van de kachel worden ingesteld en met toets **1** kan de programmering worden bevestigd.
- De eerste cyclus voor het starten-doven van de kachel is nu ingesteld.
- Daarna is het mogelijk een tweede of derde cyclus voor de maandag in te stellen (weergegeven op de display met **ON2**/**OFF2** en **ON3**/**OFF3)**.
- Als u bijvoorbeeld de programmering voor woensdag wil wijzigen moet u op toets **2** drukken totdat het derde LEDje groen is: daarna kan de programmering van de uren van de opstart/het afsluiten weer gebeuren. De wijziging moet met toets **6** worden bevestigd. Bijvoorbeeld, als u de tweede cyclus niet wilt gebruiken is het voldoende **On2 en Off2** beiden in te stellen op 00:00.
- De programmatiefase eindigt wanneer er meermaals op de toets **6** wordt gedrukt om uit het programmeringsmenu te gaan. Om de programmering aan of uit te zetten op toets **5** drukken. De programmering staat aan nadat er kort **on cr** op de display verschijnt met daarlangs een punt. Als er kortstondig **of cr** op de display staat zonder een punt dan staat de programmering uit. Met deze toets wordt de hele weekprogrammering actief of non-actief. Als de programmering van de kachel wordt aangezet dan gaat deze automatisch weer op hetzelfde niveau werken als voor het afsluiten (werkingsniveau – ventilatieniveau).
  Opgelet: als het doven van de kachel (tijdens de werking via programmering) manueel werd gedaan dan zal kachel opnieuw opstarten in werkingsniveau 1 en ventilatieniveau 1.
- Om de tijdsinterval en de programmering te kunnen zien meermaals op toets **6** drukken.
- Als u de kachel wilt opstarten na een geprogrammeerde opstart moet CRONO worden uitgeschakeld en daarna moet er op toets **1** worden geduwd.

In het geval van een geprogrammeerde opstart moet er altijd voor gezorgd worden dat de vuurpot proper is en ook dat deze correct in de kachel werd geplaatst. Als de vuurpot niet is gereinigd is dit gevaarlijk voor de gebruiker en dan kan het voorvallen dat de vlam niet zo lang brandt…

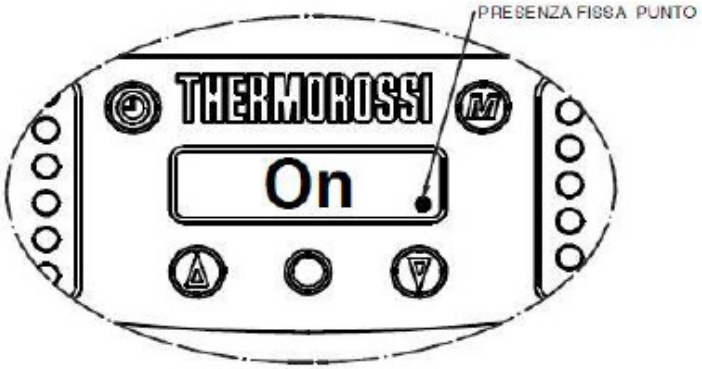

PRESENZA FISSA PUNTO: aanwezigheid punt
ASSENZA PUNTO: afwezigheid punt
ESEMPIO DEL DISPLAY CON LA PROGRAMMAZIONE ATTIVATA: VOORBEELD VAN DE DISPLAY MET EEN GEACTIVEERDE PROGRAMMERING
ESEMPIO DEL DISPLAY CON LA PROGRAMMAZIONE DISATTIVATA: VOORBEELD VAN DE DISPLAY MET EEN GEDESACTIVEERDE PROGRAMMERING

Als de programmering aan staat (nadat er heel even **on cr** verscheen met daarlangs een punt) gaat de eventuele klokthermostaat (zie blz. 7.2) uit.

5.4 INSTELLEN VAN DE STAND VAN HET TOESTEL

Het toestel moet in het stopcontact steken en de schakelaar achteraan het toestel moet in positie 1 staan. Op de display (7) staat **START**, **WERK** of **UIT**.

Uw toestel is uitgerust met een programma dat het rendement van de brandstof optimaliseert; dit programma staat op de display als **P1.**

Als de pellets van slechte kwaliteit zijn dan zijn er meer verbrandingsresten en dan moet er geprobeerd worden de instellingen voor de pellets te wijzigen.

P2: in deze stand wordt de snelheid van de rookafzuiger aanzienlijk verhoogd (met het programma P2 verhoogt de lucht in de brander zodat de pellets meer bij elkaar worden gedrukt: met deze programmering zou het rendement van de brandstof kunnen verminderen.

P0: als er een te lange pellet wordt gebruikt of/en als er een te lage is in de rookbuis.

Om de programmering te wijzigen als volgt handelen:

- Drie maal op de toets **6** drukken totdat op het apparaat **LIV** knippert en daarna de stand verschijnt (**P1** of **P0** of **P2**).
- De toets **4** ingedrukt houden en herhaaldelijk op toets **3** drukken om de stand te wijzigen naar: **P2**… **PO**… **P1**. Als de stand wordt gewijzigd als de kachel in werking is dan wordt het verschil dadelijk merkbaar door de wijziging in de grootte van de vlam.
- Om alles te bevestigen en naar het hoofdmenu te gaan op toets **6** drukken.

6. GEBRUIK VAN HET APPARAAT

6.1 OPSTARTEN VAN HET APPARAAT

Vooraleer het toestel te gebruiken controleren dat alle mobiele onderdelen op hun plaats zitten; alle etiketten en eventuele stickers van het glas te verwijderen om zo te vermijden dat er permanente reststoffen blijven zitten.
De voedingskabel aansluiten en op de toets 1 drukken om het toestel op te starten. De pelletbak laden.
Om het toestel aan te kunnen doen moet er op de display **OFF** staan: als dit er niet staat herhaaldelijk op toets **6** drukken totdat er **OFF** op de display staat.

- op de toets **1** drukken om de opstartprocedure te beginnen
- door herhaaldelijk op de toets **1** te drukken is het mogelijk het gewenste brandstofniveau in te stellen, de kachel zal op dit niveau werken na de opstartfase van 20 minuten
- door herhaaldelijk op toets **2** te drukken kunnen de zes snelheden worden ingesteld, ze komen overeen met de 6 LEDs op de display van de ventilatie – de gewenste snelheid zal actief zijn worden vanaf het moment dat de thermostaat een temperatuur van 42°C waarneemt.

OPGEPAST: Tijdens de eerste opstart en telkens wanneer het toestel opnieuw wordt opgestart nadat er een tekort was aan pellets is het mogelijk dat er een foutmelding verschijnt omwille van de slechte opstart. Dit komt doordat de laadschroef helemaal leeg is. In dit geval moet de opstartprocedure worden herhaald. Controleren of de vuurpot correct in de kachel is geplaatst.

6.2 REGELING VAN DE BRANDSTOF EN DE VENTILATIE

Het warmtevermogen wordt geregeld door de toets **1** of door middel van de meegeleverde afstandsbediening. Met de afstandsbediening kan de hoeveelheid pellets ook worden geregeld. Als alle 5 LEDjes aan zijn dan staat de verbrandingskracht op haar maximum.

De ventilator kan op 6 verschillende standen worden gezet (6 balkjes).: de regeling gebeurt door herhaaldelijk op toets 2 te drukken of door middel van de meegeleverde afstandsbediening. De snelheid van de ventilatie bepaalt het aantal wentelingen per minuut van de ventilator. Als alle zes LEDs aan zijn staat de ventilator op het maximum. Een lichte trilling van het apparaat is normaal.

6.3 INFRAROOD AFSTANDSBEDIENING

Er wordt ook een praktische infrarood afstandsbediening meegeleverd: met de linkertoets kan de ventilatie worden geregeld en met de rechtertoets kan de kachel worden aan- of uitgezet en de stand kan hiermee worden ingesteld.

7. EXTRA KAMERTHERMOSTAAT/ EXTRA KLOKTHERMOSTAAT (niet meegeleverd)

Het toestel is ingesteld en geprogrammeerd om te worden "geleid" door een kamerthermostaat en een klokthermostaat die niet inbegrepen zijn.
De contacten zijn zogenaamde "ZUIVERE" contacten en mogen nooit worden gevoed met 220V. **Als deze contacten worden gevoed met een spanning van meer dan 6V dan brengt dit permanente schade op aan de printplaat. De GARANTIE vervalt ook in dit geval.**

7.1 WERKING MET DE EXTRA KAMERTHERMOSTAAT (niet meegeleverd)

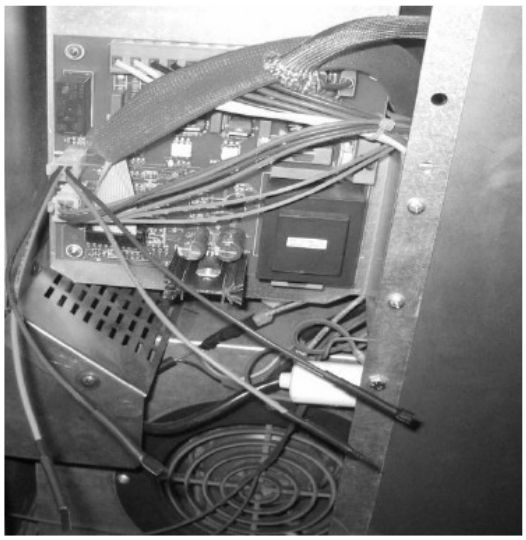

Het is mogelijk een extra kamerthermostaat te installeren die moet aangesloten worden op de printplaat zoals aangegeven op de foto hiernaast. Het principe van de werking ervan is als volgt:

- Als de kamertemperatuur de ingestelde temperatuur bereikt (enkel tijdens de fase WORK) sluit de thermostaat het contact; het toestel zal op minimumkracht gaan werken en de ventilator zal ook op de laagste stand gaan werken.
- Als de kamertemperatuur daalt dan opent de thermostaat het contact weer zodat het toestel weer in de beginstand komt te staan (wat betreft vermogen en ventilatie).

Het zal in dit geval niet mogelijk zijn de kachel automatisch te laten opstarten of afsluiten.

OPGEPAST: de kamerthermostaat moet worden aangesloten aan de roze kabels van de printplaat. De contacten die worden gebruikt voor de aansluiting aan de extra kamerthermostaat moeten van het type N.C. zijn (normaal gesloten). (zie par. 11 – ELEKTRISCH SCHEMA).

7.2 WERKING MET DE EXTRA KLOKTHERMOSTAAT (niet meegeleverd)

Het is mogelijk om, als alternatief voor de kamerthermostaat, een klokthermostaat te installeren. Het gebruik van deze uitgang voor het sluiten van het contact van de klokthermostaat gebeurt in de modus **START**. Bij de opening van dit contact gaat de kachel in de stand **Off**. Het toestel zal opstarten met de waarden die gebruikt werden voor het doven van de kachel (vermogen – ventilatie). Met de klokthermostaat kan men de gewenste kamertemperatuur instellen. Als de gewenste kamertemperatuur wordt bereikt gaat de kachel uit. Indien de temperatuur weer zakt onder deze gewenste kamertemperatuur zal de kachel weer opgestart worden. Er kunnen ook tijdsintervallen worden ingesteld voor het opstarten en afsluiten van de kachel, dit voor de verschillende dagen van de week. Er kan worden geprogrammeerd dat de kachel zich onmiddellijk uitschakelt als de gewenste kamertemperatuur wordt bereikt.

OPGEPAST: indien er een niet-realistische kamertemperatuur wordt ingesteld zal de kachel constant opstarten en afsluiten. Dit verhoogt het verbruik van elektriciteit en de resistentie van de kachel zal ook sneller verslijten. We raden aan een realistische temperatuur in te stellen om dit te voorkomen.
Elke verantwoordelijkheid voor de beschadiging van de elektrische weerstand zal worden afgewezen indien deze werd veroorzaakt door te veel opstarten. We raden aan niet meer dan 3 opstart/afsluitcycli in te stellen per dag.

OPGEPAST: de klokthermostaat moet worden aangesloten aan de zwarte kabels van de printplaat. De contacten die worden gebruikt voor de aansluiting aan de extra kamerthermostaat moeten van het type N.C. zijn (normaal gesloten). (zie par. 11 – ELEKTRISCH SCHEMA).

OPGEPAST: In het geval van aansluitingen aan een klokthermostaat is Thermorossi niet verantwoordelijk als de kachel niet altijd opstart. De firma zal ook niet verantwoordelijk zijn voor rooklekken of als er onderdelen stukgaan die met het opstarten van de kachel te maken hebben. Als de kachel is geprogrammeerd er goed op letten dat de vuurpot is schoongemaakt en dat deze correct in de kachel zit.

Als de programmering actief is, als er dus **on cr** op de display staat met daarachter een punt (zie par 5.3) dan betekent dit dat de extra klokthermostaat uit staat

8. REINIGING EN ONDERHOUD

8.1 VOORWOORD

Alvorens de eerste interventie de stekker van het apparaat uit het stopcontact trekken.
Uw pelletkachel heeft onderhoud nodig; het is nodig zich te houden aan elementaire en simpele maar frequente controles en algemene reiniging met het doel dat de kachel regelmatig werkt en dat ze een optimaal rendement verschaft. Indien het toestel een lange tijd niet wordt gebruikt moet er voor het gebruik nagegaan worden of er eventuele opstoppingen zijn in de rookkanalen of in de schoorsteen. Alle hieronder omschreven indicaties moeten nauwkeurig worden opgevolgd. Indien de reiniging en het onderhoud niet goed gebeurt dan kan dit schade veroorzaken aan het toestel, de installatie, aan zaken of aan personen die de kachel gebruiken.

8.2 SCHOONMAAK EN ONDERHOUD VAN HET TOESTEL

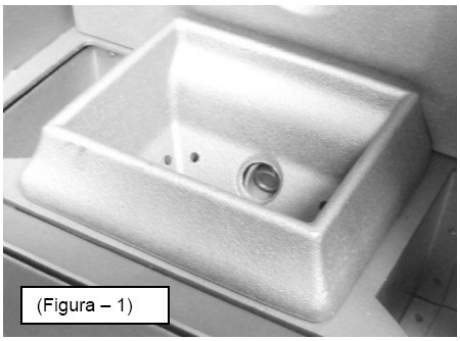
(Figura – 1)

OPGEPAST: De onderstaande onderhouds- en reinigingsindicaties moeten worden gedaan als de kachel uit staat en koud is.

- DAGELIJKS de vuurpot reinigen zodat resten van de brandstof worden verwijderd. Daarna de vuurpot opnieuw correct monteren zoals aangegeven op Afbeelding 1.
OPGEPAST: verzeker u voor elk gebruik van de kachel dat de vuurpot gereinigd is en reinig eventueel de brander grondig met een stofzuiger. De zone rond de ontsteking moet bijzonder voorzichtig worden gereinigd om een goede werking van de kachel te garanderen.

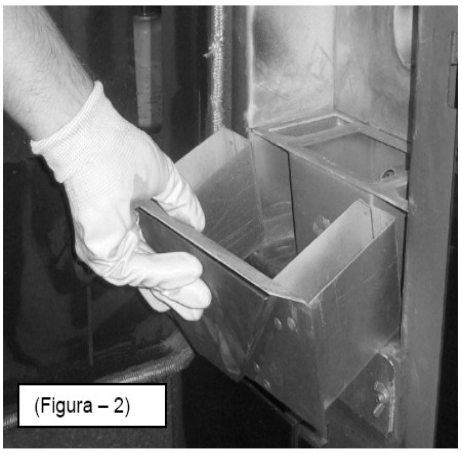
(Figura – 2)

- **ELKE 2 DAGEN** de aslade leegmaken (Afbeelding 2)
- **WEKELIJKS** de vuurpot uitnemen en de asresten stofzuigen (Afbeelding 3)

- **ELKE 2 WEKEN** de rookuitlaat "T reinigen

- **MAANDELIJKS** de binnenzijde van de verbrandingskamer reinigen, u kan hiertoe toegang krijgen zoals u ziet op Afbeelding 4.

- **MAANDELIJKS** de gietijzeren achterkant van de verbrandingskamer uitnemen en de asresten nauwkeurig reinigen (Afbeelding 5a, 5b en 5c)

- **MAANDELIJKS** de rechterzijkant van de kachel afnemen (Afbeelding 6a) en de rooster van de kamerventilator reinigen (Afbeelding 6b)

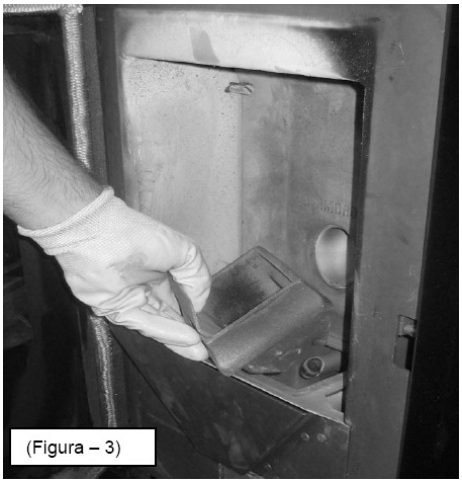
(Figura – 3)

- **MAANDELIJKS** het stof op de bodem van de lege pellettank stofzuigen.

- **ALS DE WINTERPERIODE VOORBIJ IS EN ALS HET NODIG IS** raden we aan de bodem van de vuurpot en de achterkant van de verbrandingskamer te reinigen met borstels en een stofzuiger.
- **ELK SEMESTER** de schoorsteen en de rookkanalen schoonmaken en controleren of deze in orde zijn.

Het gebruik van een stofzuiger vergemakkelijkt de asverwijdering. Het glas wordt best met een vochtige doek of een vochtige prop krantenpapier gereinigd. Wrijf op het glas tot het perfect schoon is. Maak het glas niet schoon als de kachel aan staat. Het glas blijft tamelijk proper als alles op Afbeelding 1 behoorlijk is geïnstalleerd.

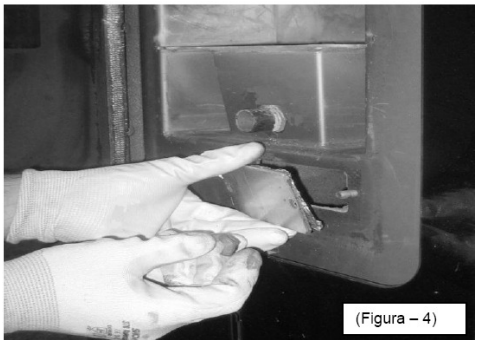
(Figura – 4)

De reiniging van de buitenkant van de kachel moet worden gedaan als de kachel uit staat en koud is. Er wordt best een vochtig doekje van glasvezel gebruikt dat speciaal voor delicate oppervlaktes dient. Opgepast: het is normaal dat er dagelijks wat verbrandingsresten op het venstertje achterblijven.

(Figura – 5a)

(Figura – 5b)

(Figura – 5c)

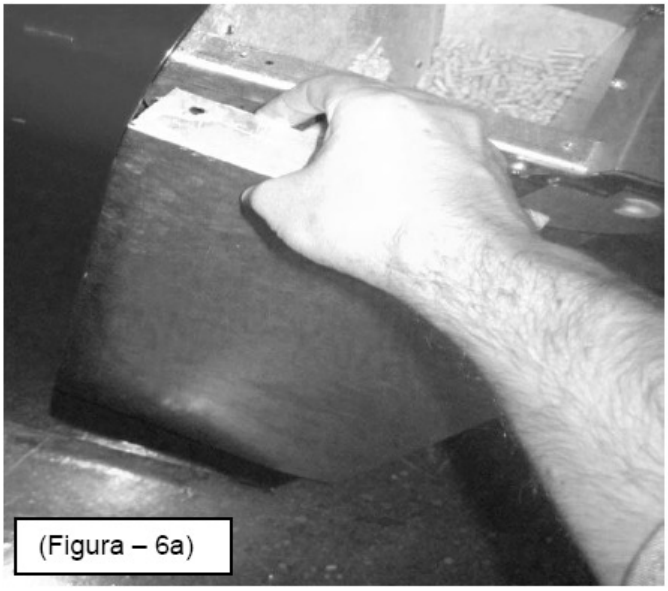
(Figura – 6a)

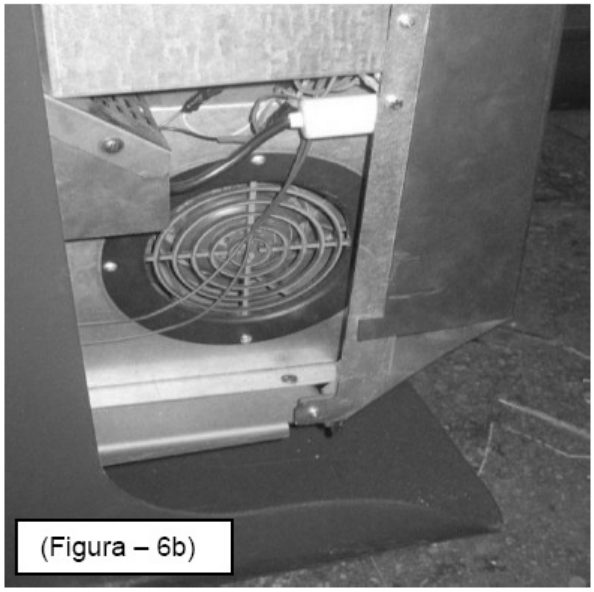
(Figura – 6b)

8.3 VERVANGING VAN DE BATTERIJEN VAN DE INFRAROOD AFSTANDSBEDIENING

Wanneer de infrarood afstandsbediening geen signalen meer geeft (led aan) moeten de batterijen vervangen worden. Met een sterschroevendraaier van de juiste afmetingen de schroeven losdraaien, het deksel afnemen, de batterijen vervangen en het deksel weer vastschroeven. Verwijderde batterijen moeten correct worden gerecycleerd.

8.4 VERVANGING VAN DE BUFFERBATTERIJ VAN HET CONTROLEPANEEL MODEL CIAO

In het controlepaneel zit een bufferbatterij van het type CR2032. Als het uur en de programmering niet onthouden worden (dit komt niet door een slechte werking maar door slijtage/gebruik) dan moeten deze vervangen worden. Doe het deksel van de pellettank omhoog en draai de schroeven **A** uit. Maak daarna **B** los en draai de schroeven **C** los zodat de bescherming **D** kan worden verwijderd. Vervang de batterij. Lege batterijen moeten veilig worden gerecycleerd.

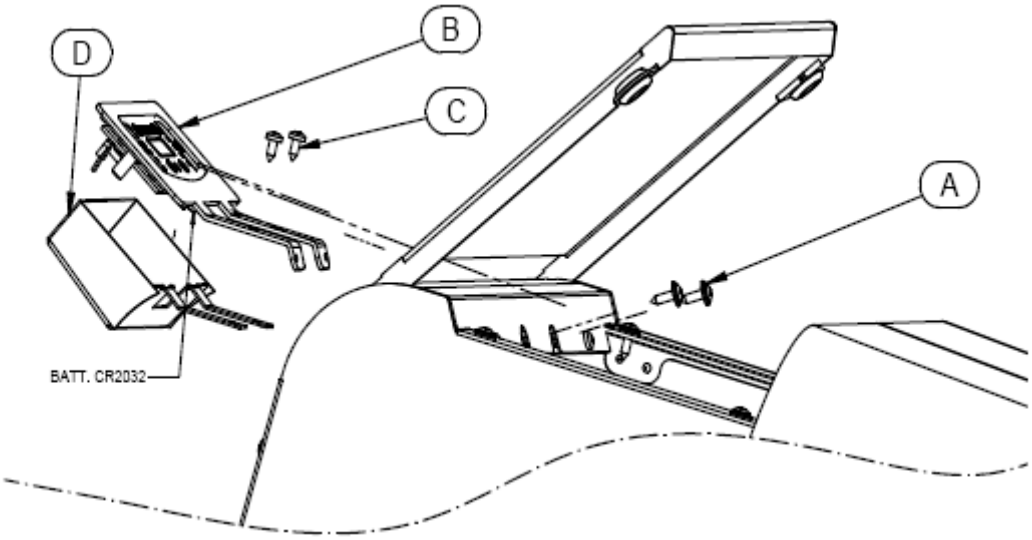

8.5 VERVANGING VAN DE BUFFERBATTERIJ VAN HET CONTROLEPANEEL MODEL 2000

In het controlepaneel zit een bufferbatterij van het type CR2032. Als het uur en de programmering niet onthouden worden (dit komt niet door een slechte werking maar door slijtage/gebruik) dan moeten deze vervangen worden. Doe het deksel van de pellettank omhoog en draai de schroeven **A** aan de achterkant van het toestel uit. Verwijder de bescherming **B** en vervang de batterij. Lege batterijen moeten veilig worden gerecycleerd.

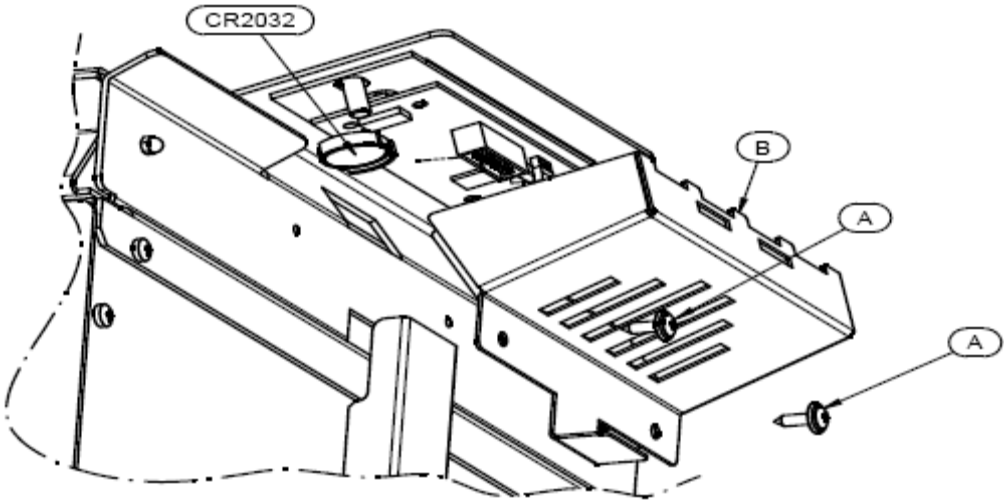

9 ROOKUITLAAT EN VENTILATIE VAN DE LOKALEN

9.1 VOORWOORD

Omwille van de frequente ongevallen veroorzaakt door een slechte werking van de rookuitlaten in normale huizen hebben we de volgende paragraaf opgesteld om de installateur te helpen bij het controleren van alle delen van de kachel die gerelateerd zijn bij het verwijderen van rook die geproduceerd werd door het verbrandingsproces.
De rookuitlaat moet voldoen aan de normen UNI 7129/92, UNI 10683 en EN 14785 en en met de waarden die in deze normen zijn bepaald. Vooral de uitlaat moet volgens de antibrand normen zijn (en dus bestand zijn tegen een eventuele brand).

Alle indicaties die worden gegeven moeten nauwkeurig worden opgevolgd: als dit niet gebeurd kan er ernstige schade worden berokkend aan het product, de installatie, aan zaken en aan personen die de kachel gebruiken.

9.2 VENTILATIE VAN DE LOKALEN

AANDACHT: er mogen geen afzuigventilatoren of andere kachels aanwezig zijn in de ruimte waarin het product wordt geïnstalleerd, anders kan dit een ernstige negatieve invloed hebben op de werking van uw product.

AANDACHT: ventilatieopeningen van het apparaat mogen niet afgesloten zijn.

De kamer waar de kachel is geïnstalleerd moet een goede luchtstroming hebben om secundaire lucht te garanderen voor het verbrandingsproces en voor de ventilatie van de kamer. De natuurlijke luchtstroom gebeurt door permanente openingen in de buitenmuren van de kamer of door enkelvoudige of meervoudige ventilatiebuizen (paragraaf 9.2.1).
De ventilatielucht moet van buiten komen, indien mogelijk ver van vervuilingsbronnen. De openingen in de muren moeten voldaan aan de volgende vereisten:
- een vrije sectie van ten minste 6cm² voor elke Kw geïnstalleerde warmtevermogen, met een minimum van 100 cm²;
- gemaakt zodat de ventilatieopeningen aan de binnen- of buitenkant van de muur niet kunnen worden geblokkeerd;
- beschermd met roosters of iets gelijkaardigs zodat de vrije sectie niet kan worden verkleind;
- op grondniveau liggen zodat de verbrandingsgassen correct kunnen worden afgevoerd; als dit niet mogelijk is moet de diameter van de ventilatieopening met 50% worden vergroot.

9.2.2 VENTILATIE VAN DE AANGRENZENDE KAMERS

De luchtstroom kan ook worden bekomen van een aangrenzende kamer indien:
- deze kamer uitgerust is met rechtstreekse ventilatie zoals hiervoor beschreven;
- er in het te ventileren lokaal enkel aangesloten apparatuur en buizen voor de uitlaat zijn;
- deze kamer niet wordt gebruikt als badkamer of als gemeenschappelijke ruimte van het gebouw;
- deze kamer geen risico vormt voor brand, bv. opslagkamer, garage, kamer waar brandstof wordt gezet enz.;
- deze kamer niet vacuum wordt door het feit dat er een tegengestelde trek is tussen deze kamer en de kamer die moet worden geventileerd;
- de luchtstroom van de kamer waar het toestel staat naar de kamer ernaast mag niet worden geblokkeerd, ze kan bijvoorbeeld worden vergroot door de ruimtes tussen de deur en de grond te vergroten.

9.2.1 ENKELVOUDIGE EN MEERVOUDIGE VENTILATIEBUIZEN

Als de toevoer van verbrandingslucht met buizen gebeurt dan moet de aanwezige trek, geproduceerd door het geïnstalleerde apparaat en het afvoersysteem van de verbrandingsproducten, groter zijn dan de som van de weerstand van de buizen (wrijvingsweerstand, weerstand bij wijziging traject, knelpunten, enz.).
Enkelvoudige ventilatiebuizen mogen horizontaal en verticaal liggen: de buizen die horizontaal liggen moeten een zo kort mogelijke lengte hebben.
De verbindingen tussen de verschillende buizen moeten worden gedaan zonder vernauwingen met scherpe hoeken.
De hoek van de aansluiting tussen 2 assen van 2 opeenvolgende secties mag niet kleiner zijn dan 90°.
Als er meervoudige ventilatie is dan mag de aanwezige trek ten hoogste 10% zijn van de som van de weerstand van de buizen (wrijvingsweerstand, weerstand bij wijziging traject, knelpunten, enz.).
Meervoudige ventilatiebuizen mogen enkel vertikaal zijn.
De plaats van de toevoer in het te ventileren lokaal moet vanonder zijn en er mag geen interferentie zijn met de uitlaat van de verbrandingproducten. Deze plaats moet beschermd worden met een rooster of iets gelijkaardigs.

9.3 ROOKGASSEN

Het rookkanaal, de rookuitlaat en de schoorsteen (de installatie om de verbrandingsproducten af te voeren) zijn onderdelen van de installatie en moeten beantwoorden aan de richtlijnen van DM 37/08 (ex wet 46/90) en aan specifieke installatienormen in functie van het type brandstof. De schoorsteen, de kachel en de barbecue mogen niet worden geïnstalleerd in lokalen waar gastoestellen van type A of type B staan (voor deze classificatie consulteer UNI 10642 en UNI 719). Er mag maar 1 apparaat op de schoorsteen worden aangesloten.

9.3.1 TYPE SCHOUW

Voor de constructie van de schouw zijn er de volgende definities:

- systeem: schouw geïnstalleerd met een combinatie van samenhorende onderdelen (interne buis, isolatiemateriaal, extern omhulsel enz…) Deze componenten zijn door één enkele fabrikant gemaakt en hebben het CE certificaat volgens de specifieke normen;
- Composietschouw: schouw geïnstalleerd of gebouwd met een combinatie van samenpassende onderdelen waaronder de interne buis (muur dadelijk in contact met de verbrandingsgassen), eventueel isolatiemateriaal en extern omhulsel (muur). Deze componenten moeten door één enkele fabrikant gemaakt zijn.
- Luchtkanalen: operatie van het inzetten van een specifieke leiding van niet brandbaar materiaal in een bestaande schacht (ook als dit een nieuwe fabricatie is), vrij en voor exclusief gebruik.

9.3.2 ONDERDELEN SCHOORSTEEN / ROOKSYSTEEM

Componenti e accessori di un camino

Legenda

1 Camino

2 Via di efflusso

3 Condotto fumario

4 Isolamento termico

5 Parete esterna

6 Involucro o rivestimento

7 Elemento del camino

8 Camino multiparete

9 Raccordo del camino

10 Canale da fumo

11 Generatore di calore

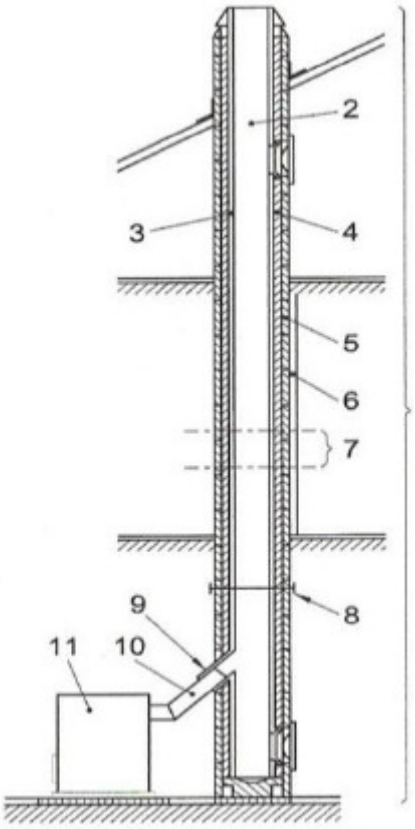

Onderdelen en accessoires van een kachel

Legende

1 Schoorsteen
2 Weg van rook
3 Rookbuis
4 Thermische isolatie
5 Buitenste muur
6 Omhulsel
7 Schouwonderdelen
8 Schouw met verschillende wanden
9 Aansluiting voor schouw
10 Rookkanaal
11 Kachel

Elke schoorsteen moet door een minimum aantal componenten zijn opgebouwd, zie normen UNI EN 1443 (ook aangeduid op de afbeelding a sx)

Het is altijd verboden de verbrandingsgassen af te voeren via de muur zonder de installatie van een schoorsteen of een rookuitlaat..

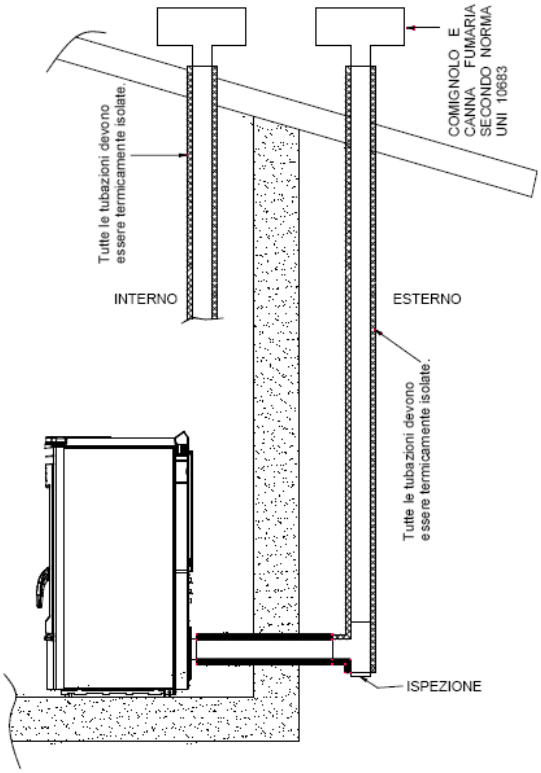

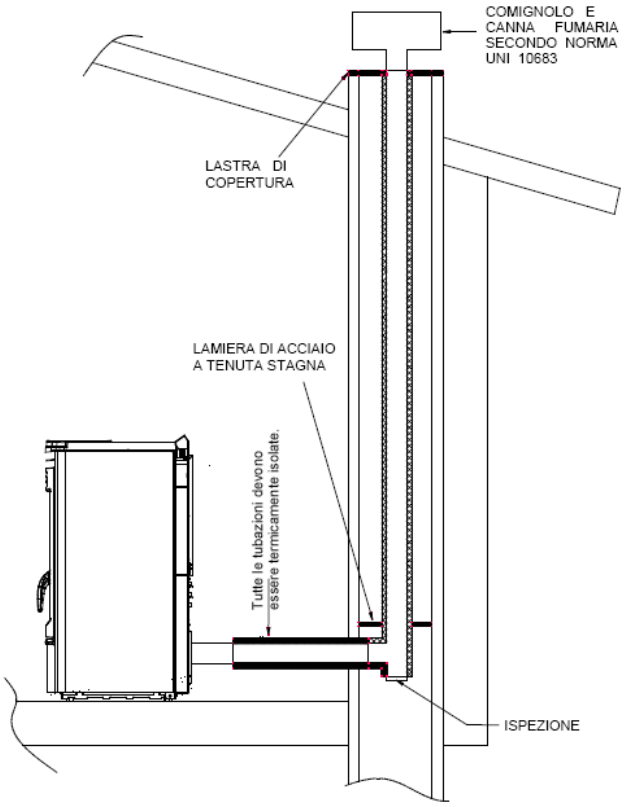

<u>Links</u>
Tutte le tube…: alle buizen moeten thermisch geïsoleerd zijn
INTERNO: INTERN
ISPEZIONE: INSPECTIE
COMIGNOLO…: SCHOORSTEEN EN ROOKBUIS VOLGENS DE NORMEN UNI 10683
ESTERNO: EXTERN

<u>Rechts</u>
COMIGNOLO…: SCHOORSTEEN EN ROOKBUIS VOLGENS DE NORMEN UNI 10683
LASTRA DI COPERTURA: AFDEKPLAAT
LAMIERA….: VERZEGELDE STAALPLAAT
Tutte le tube…: alle buizen moeten thermisch geïsoleerd zijn
ISPEZIONE: INSPECTIE

<u>Rechtsbeneden</u>
COMIGNOLO…: SCHOORSTEEN EN ROOKBUIS VOLGENS DE NORMEN UNI 10683
2 metri MAX.: MAX. 2 meter
Pendenza…: Helling niet minder dan 5%.
ISPEZIONE: INSPECTIE
Tutte le tube…: alle buizen moeten thermisch geïsoleerd zijn
Altezza…: HOOGTE BOVEN 4 meter
2-3 metri MAX.: MAX 2-3 meter

9.3.3 CONTROLES ALVORENS HET APPARAAT TE INSTALLEREN

De klant-gebruiker moet in het bezit zijn van het conformiteitscertificaat van de schoorsteen (ministerieel decreet 22 januari 2008, nr 37).
De schoorsteen moet worden gebouwd volgens de indicaties van de norm UNI 10683.
De rookafvoer die wordt getoond op de volgende afbeeldingen is de beste oplossing om de rookafvoer te verzekeren, zelfs wanneer de ventilator niet werkt (als bijvoorbeeld de elektriciteit uitvalt). Een minimum van 1.5 meter is nodig tussen de T-uitgang aan de buitenkant van het gebouw en de uitlaat aan de achterkant van het toestel. Op deze manier kan u zeker zijn dat eventuele restrook op een correcte manier kan worden afgevoerd (anders blijft deze in de vuurpot hangen).
De afbeeldingen hier beneden illustreren de beste oplossing voor de rookafvoering. Indien u beslist om de rook via het dak af te voeren dan moet u te werk gaan zoals op de figuur beneden aan de linkerkant. De rookuitlaatbuizen moeten geïsoleerd zijn omwille van de lage temperatuur van de gassen. We raden aan een “T” condensopvanger te installeren. Het is altijd beter om de schoorsteen te beschermen in het geval van slechte weersomstandigheden.

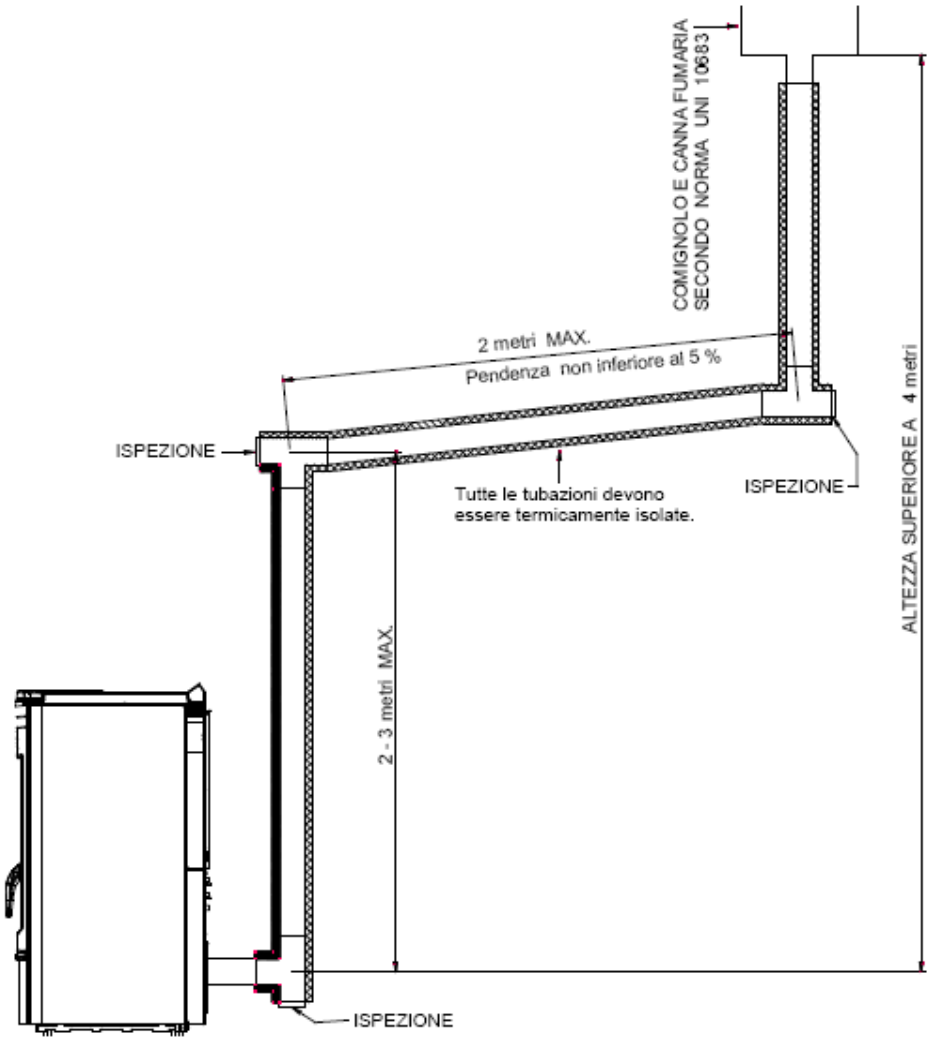

Indien u beslist de rookuitlaat op de klassieke manier te installeren dan moet u te werk gaan zoals beneden rechts afgebeeld. In beide gevallen kan er best gebruik worden gemaakt van een “T” en een schoorsteenkap. Als een uitlaat te groot is kan er altijd een roestvrij stalen buis of een buis met porseleinen coating in de uitlaat worden gestoken. De diameter daarvan mag de 150mm niet overschrijden. Op de plaats waar de rook binnenkomt en buitengeleid wordt moet de ruimte tussen buitenste en de binnenste buis worden gedicht. Het is strikt verboden om een rooster aan te brengen op het uiteinde van de uitlaat want dit kan ervoor zorgen dat de toepassing slecht werkt. Als de rookuitlaat op een vaste plaats wordt geïnstalleerd is het beter enkele inspectieopeningen voor reinigingsdoeleinden te voorzien. Dit wordt best gedaan in de horizontale secties. Zie schema. Deze openingen zijn van essentieel belang om as en onopgebrande producten die zich kunnen ophopen te verwijderen. De kachel werkt met de vuurpot in een vacuum. Bij de uitlaat van de rook is er een lichte druk dus het is belangrijk dat het rookuitlaatsysteem hermetisch is afgesloten. De rookuitlaatbuis moet bijvoorbeeld van één van de volgende materialen worden gemaakt: stalen buizen met porseleinen coating. Deze moeten goed worden geïsoleerd met rode siliconen (bestand tegen 350°C). Het buitenste deel van de buizen moet worden geïsoleerd met bijvoorbeeld minerale wol of keramische vezel. Er kunnen ook voorgeïsoleerde buizen worden gebruikt.
DE ROOKBUIS MAG ENKEL WORDEN GEBRUIKT DOOR DIT APPARAAT.

Het moet mogelijk zijn de rookbuissecties en de schoorsteen te inspecteren en alle secties moeten kunnen worden verwijderd zodat alles goed kan worden gereinigd. AANDACHT: als de schoorsteen niet voldoende geïsoleerd of te lang is dan kan er condensvorming ontstaan. Het is verplicht een afvoer voor de condensatie te voorzien dichtbij de rookuitlaat van het toestel. Het toestel moet altijd en alleen worden geïnstalleerd in een enkel afvoersysteem. Het toestel moet volgens de geldende normen worden geïnstalleerd anders kan er oververhitting ontstaan. Als er dan onderdelen van de kachel stuk gaan vallen deze niet onder de garantie.
IN GEVAL VAN BRAND IN DE SCHOORSTEEN RADEN WE AAN ONMIDDELLIJK DE BRANDWEER TE BELLEN.

10. ALARMEN

Het toestel is geprogrammeerd om 3 belangrijke alarmen te kunnen communiceren. Deze alarmen zijn:

AL PE: wanneer er in het binnenste van de kachel in de modus **On** een temperatuur van minder dan 42°C wordt gemeten. De kachel zal uitgaan door gebrek aan pellets.

AL AC: wanneer er na de modus START geen temperatuur van minimum 42°C wordt bereikt in het binnenste van de kachel.

AL OP: wanneer de rookuitlaat gedeeltelijk of volledig geblokkeerd is.

11 ELEKTRISCH SCHEMA

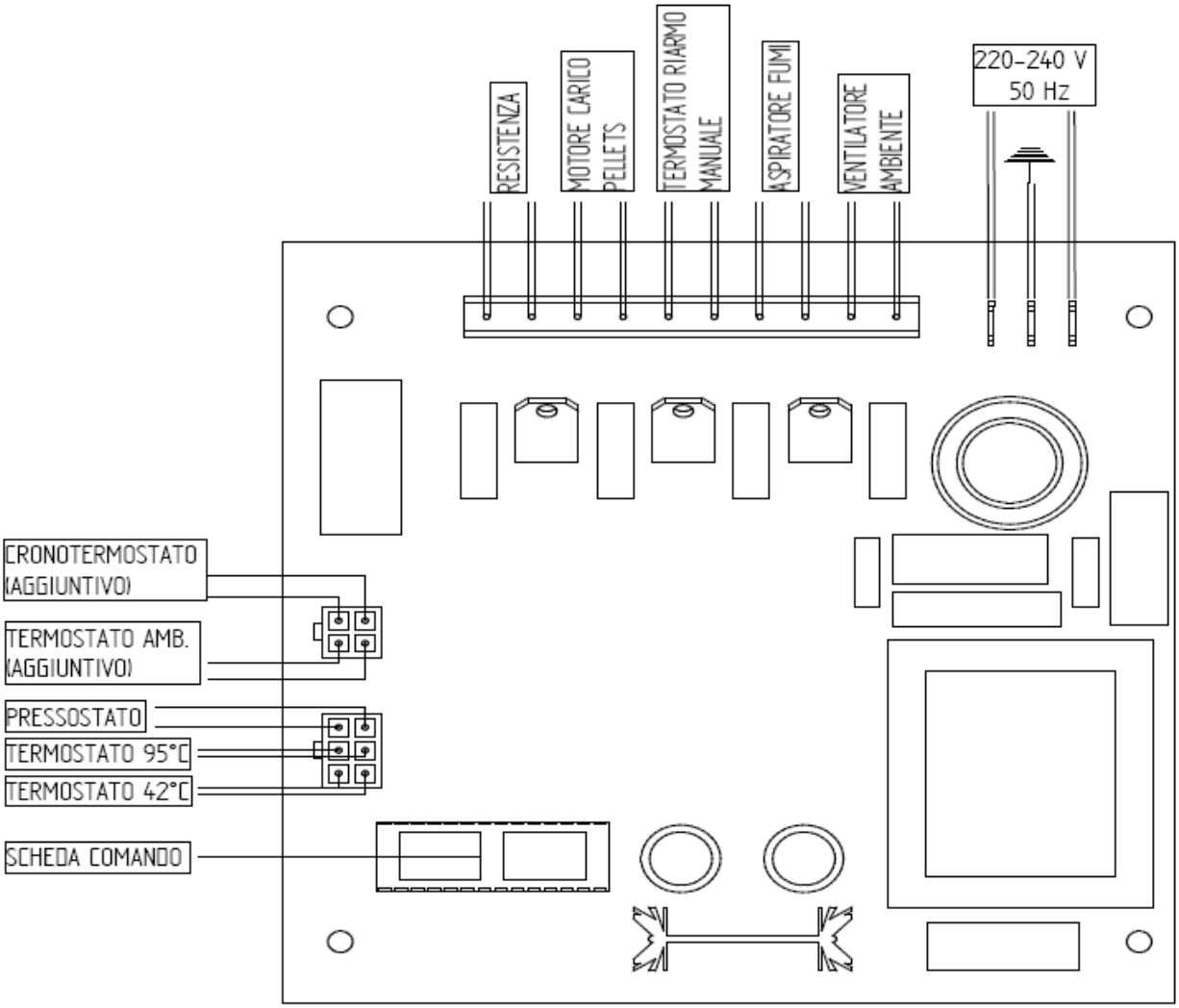

Boven van links naar rechts
Resistentie
Motor voor laden van pellets
Manuele reset thermostaat
Rookafzuiger
Kamerventilator

Links
(Extra) Klokthermostaat
(Extra) Kamerthermostaat
Pressostaat
Thermostaat 95°C
Thermostaat 42°C

Printplaat

12. VOORBEHOUDEN VOOR TECHNISCHE VAKLUI

12.1 HOOFDCOMPONENTEN EN HUN WERKING

ROOKDRUKSCHAKELAAR
Deze sluit indien nodig de schroef af die de pellets aanvoert. Dit gebeurt meestal als de rookuitlaat geblokkeerd is. Om dit te vermijden mag er ook geen rooster worden geplaatst aan het einde van de buis. In zo een rooster kan vuil blijven hangen en zo kan de rookuitlaat worden geblokkeerd en dan zou de rookdrukschakelaar ervoor zorgen dat de pellettoevoer stopt.

LAADMOTOR
Deze wordt regelmatig ge(des)activeerd, dit wordt gecontroleerd door een microprocessor. De activiteit van de motor neemt af als de motor oververhit is, de overdrukschakelaar wordt geactiveerd, de pellets op zijn, het toestel wordt uitgeschakeld en ook als de thermostaat handmatig wordt gereset bij 125°C.

KAMERVENTILATIE
Wanneer de thermokoppel een rooktemperatuur van 42° detecteert wordt de kamerventilatie geactiveerd. Zo zal deze ook automatisch worden stopgezet wanneer het laden van de pellets stopt of wanneer het toestel wordt afgesloten. De kamerventilatie blijft nog 20 minuten actief na het afsluiten van het toestel.

ROOKAFZUIGING
Gaat automatisch aan van bij de opstart van het apparaat. In de eerste minuten gebeurt het “schoonmaken” van de rookuitlaat dit wil zeggen dat de rookafzuiging op het maximum gaat werken. Daarna zal deze worden aangepast aan de optimale snelheid. Voor een goede rookafzuiging en een grotere veiligheid voor de installatie zal de rookafzuiging nog twintig minuten werken nadat het apparaat al is uitgezet.

THERMOSTAAT 42°
De functie hiervan is belangrijk voor de volgende reden: als het contact van de thermostaat sluit bij de opstart van de kachel gaat de rookafzuiging aan. Als het contact weer open gaat dan zal de rookafzuiging automatisch uit gaan.

VEILIGHEIDSTHERMOSTAAT PELLETTANK
Als de temperatuur in de buurt van de pellettank de 85°C overschrijdt dan gaat de kamerventilatie automatisch op het maximumvermogen werken.

THERMOSTAAT MET HANDMATIGE RESET BIJ 125°C
Als er een oververhitting is en er een temperatuur van boven de 125°C wordt gemeten dan wordt de pellettoevoer automatisch geblokkeerd. Nadat men de oorzaak van de oververhitting te weten is gekomen kan het toestel weer worden aangezet. Om het te resetten moet het plastic dekseltje van de thermostaat aan de achterkant van de kachel worden losgeschroefd en moet op de knop achter het dekseltje worden gedrukt (de temperatuur moet op dit moment al beneden de 117° zijn gedaald).

WARMTEPLUG
Deze wordt geactiveerd in de opstartfase. Deze verwarmt de lucht tot 800°C en zorgt voor de eerste verbranding van de pellets die aanwezig zijn in de vuurpot. Op dit product is er een garantie van 6 maanden.

12.2 NUTTIG ADVIES VOOR DE INSTALLATIE EN DE WERKING

- Deze gebruikershandleiding lezen.
- Het toestel altijd uitzetten door middel van het controlepaneel en niet met de schakelaar aan de achterkant van het toestel.
- Het toestel moet nooit bewust worden afgesloten van het elektriciteitsnet. Wanneer dit gebeurt is het mogelijk dat er rook in de kamer vrijkomt en dat is gevaarlijk.
- Het toestel niet enkel met horizontale muuruitlaten installeren; de afvoer van de verbrandingsproducten moet door een natuurlijke trek gebeuren. Als de rook niet goed wordt afgevoerd kan dit tot gevolg hebben dat de installatie zich uitschakelt. De muur kan bloot staan aan sterke wind en door onderdruk kan de kachel zich ook uitschakelen.
- Het toestel de eerste 10 uren op het maximumvermogen en met de maximale ventilatiesnelheid laten werken om het silicaat in het email te laten bakken en drogen.
- Geen rooster of speciaal uiteinde op de rookuitlaat monteren zodat de verbrandingsgassen zonder problemen kunnen worden afgevoerd.
- Het toestel schoon houden en de brander controleren zoals in deze handleiding omschreven.
- De rookuitlaat regelmatig reinigen.
- Gebruik pellets van goede kwaliteit: door het gebruik van slechte pellets is het mogelijk dat het rendement van de kachel wordt gehalveerd.
- De pellets bewaren in droge, beschutte ruimtes.
- Maximum lengte van de rookuitlaatbuizen:

Geverfde stalen buizen van aluminium (1.5 mm minimum dikte), Aisi 316 roestvrij stalen buizen of buizen van email van 0.5 mm mogen worden gebruikt.
Minimum verticale lengte 4 m / Maximum verticale lengte 8 m / Lengte met minimum helling van 5 % 0.5 m – Maximum aantal bochten die op minimum een halve meter van elkaar af moeten staan: 2.

- Het deurtje van de kachel moet altijd dicht blijven als de kachel aan staat.
- De warme onderdelen van de kachel mogen niet worden aangeraakt, ofwel met gepaste bescherming.
- De pellets niet direct in de vuurpot gooien.
- Brandstof en ontvlambare stoffen op een gepaste afstand houden.
- Enkel reserve-onderdelen van ThermoRossi gebruiken.

12.3 PROBLEMEN OPLOSSEN:

PROBLEEM	***OORZAAK***	***OPLOSSING***
PELLETS VALLEN NIET IN DE BRANDER	*LEGE PELLETTANK (OP DE DISPLAY VERSCHIJNT "AL PE")*	*BRANDER LEEGMAKEN EN REINIGEN ZOALS IN PAR.8, DAARNA PELLETTANK OPNIEUW VULLEN*
	VREEMD VOORWERP BIJVOORBEELD NAGEL, NYLON, STUK HOUT OP DE LAADSCHROEF BENEDEN IN DE PELLETTANK (OP DE DISPLAY VERSCHIJNT "AL PE")	*DE STEKKER UIT HET STOPCONTACT TREKKEN VREEMD VOORWERP VERWIJDEREN*
	ROOKUITLAAT NIET VRIJ OF GEBLOKKEERD (OP DE DISPLAY VERSCHIJNT "AL OP")	*BRANDER LEEGMAKEN EN REINIGEN ZOALS IN PAR.8, DAARNAPELLETTANK OPNIEUW VULLEN CONTROLEREN OF DE ROOKUITLAAT VUIL OF GEBLOKKEERD IS*
	ROOKUITLAAT GEBLOKKEERD OMDAT ER EEN ROOSTER OF EINDPUNT IS DAT DE VRIJE DOORGANG VAN ROOK MOEILIJKER MAAKT (OP DE DISPLAY VERSCHIJNT "AL OP")	*UITGANG VAN UITLAAT VERWIJDEREN EN VERANDEREN MET BETERE / ROOSTER VERWIJDEREN.*
	PLOTSE WINDSTOOT WAARDOOR HET TOESTEL AUTOMATISCH IS OVERGEGAAN OP DE VEILIGE MODUS (OP DE DISPLAY VERSCHIJNT "AL OP")	*BRANDER LEEGMAKEN EN REINIGEN ZOALS IN PAR.8, HOOFDSCHAKELAAR VAN HET TOESTEL AAN EN UIT DOEN.*
	LAADSCHROEF WERKT NIET	*LAADSCHROEF VERVANGEN*
	DE THERMOSTAAT RESET EN DE DRIJFMOTOR WERD GEBLOKKEERD (ER STAAT "ALT MAX E" OP DE DISPLAY)	*DE KAMERVENTILATOR IS BESCHADIGD EN MOET WORDEN VERVANGEN EROP TOEZIEN DAT HET TOESTEL GOED AFKOELT EN DE THERMOSTAAT REACTIVEREN*
ER BLIJVEN PELLETS VASTZITTEN IN DE VUURPOT TIJDENS DE WERKING.	*UITGANG VAN DE ROOKUITLAAT NIET VRIJ OF ROOSTER DAT DE VRIJE DOORGANG VAN ROOK MOEILIJKER MAAKT*	*VUURPOT LEEGMAKEN EN SCHOONMAKEN VOLGENS DE RICHTLIJNEN VAN PAR. 8. DAARNA DE ROOSTER VERWIJDEREN EN VERVANGEN DAARNA CONTROLEREN OF DE ROOKUITLAAT VUIL OF VERSTOPT IS*
	VUILE VUURPOT	*VUURPOT LEEGMAKEN EN SCHOONMAKEN VOLGENS DE RICHTLIJNEN IN DEZE HANDLEIDING*
	PELLETS DIE MEER ASRESTEN ACHTERLATEN DAN NORMAAL	*VUURPOT LEEGMAKEN EN SCHOONMAKEN VOLGENS DE RICHTLIJNEN IN DEZE HANDLEIDING*
		VUURPOT LEEGMAKEN EN SCHOONMAKEN VOLGENS DE RICHTLIJNEN IN DEZE HANDLEIDING
	VUURPOT ZIT NIET GOED OP ZIJN PLAATS	*VUURPOT LEEGMAKEN EN SCHOONMAKEN VOLGENS DE*

		RICHTLIJNEN IN DEZE HANDLEIDING
HET TOESTEL GAAT UIT ENKELE MINUTEN NADAT HET IS OPGESTART	*TRAGE OPSTART OMWILLE VAN LEGE LAADSCHROEF (OP DE DISPLAY STAAT AL AC)*	*VUURPOT LEEGMAKEN EN SCHOONMAKEN VOLGENS DE RICHTLIJNEN DEZE HANDLEIDING*
	TRAGE OPSTART DOOR VUILE VUURPOT (OP DE DISPLAY STAAT AL AC)	*VUURPOT LEEGMAKEN EN SCHOONMAKEN VOLGENS DE RICHTLIJNEN VAN DEZE HANDLEIDING*
HET TOESTEL START NIET OP	*DE ONTSTEKER WERKT NIET (OP DE DISPLAY STAAT AL AC)*	*VUURPOT LEEGMAKEN EN SCHOONMAKEN VOLGENS DE RICHTLIJNEN IN DEZE HANDLEIDING* *DE ONTSTEKER VERVANGEN*
HET GLAS IS BEDEKT MET ZWARTE ROET.	*OPGEHOOPTE PELLETS IN DE VUURPOT*	*HET VENSTERTJE MOET VAKER WORDEN GEPOETST, HET TOESTEL REINIGEN EN ONDERHOUD DOEN* *TOESTEL OP STAND 2 ZETTEN*
	HET TOESTEL GAAT UIT EN AAN	*HET TOESTEL MOET OP EEN HOGERE STAND WERKEN*
	IJZEREN BLAD NIET GOED GEPLAATST/NIET AANWEZIG	*HET BLAD GOED PLAATSEN/IN DE KACHEL STEKEN*
HET TOESTEL WORDT PRECIES NIET WARM	*KAMERTHERMOSTAAT IS OP EEN TE LAGE TEMPERATUUR INGESTELD*	*HET TOESTEL MOET OP EEN HOGERE STAND WERKEN*
	RUIMTE HEEL GROOT, KOUDE MUREN	*DE RUIMTE VERDELEN* *HET TOESTEL MOET LANGER WERKEN OP EEN HOGERE STAND*
	VALLENDE PELLETS	*GECERTIFIEERDE PELLETS VAN TYPE OM 7135 GEBRUIKEN*
	HEEL HOGE PLAFONDS OF AANWEZIGHEID VAN TRAPPEN WAARDOOR DE RUIMTE NAAR ANDERE VERTREKKEN GAAT	*DE RUIMTES VERDELEN* *HET TOESTEL LANGER DOEN WERKEN OP EEN HOGERE STAND*
HET APPARAAT IS GEDOOFD MAAR EN ZIJN ONVERBRANDE PELLETS IN DE VUURPOT	*ONGEBRUIKTE PELLETS IN DE VUURPOT (ER STAAT "AL PE" OP DE DISPLAY)*	*VUURPOT LEEGMAKEN EN SCHOONMAKEN* *PELLETTANK VULLEN*
DE PROGRAMMATIE EN HET UUR BLIJFT/BLIJVEN NIET IN HET GEHEUGEN STAAN	*DE BUFFERBATTERIJ VAN HET CONTROLEPANEEL IS LEEG*	*DE BATTERIJ VERVANGEN ZOALS BESCHREVEN IN PAR. 8.4*
HET TOESTEL GAAT UIT NA 25 MINUTEN (OPSTARTFASE)	*DE THERMOSTAAT DIE INGESTELD IS OP 42° IS STUK*	*DE THERMOSTAAT DIE INGESTELD IS OP 42° VERVANGEN*
DE DEKSEL VAN DE PELLETTANK GLIJDT NIET GOED	*ER ZITTEN PELLETS IN DE GLEUVEN WAAR HET DEKSEL TUSSEN MOET GLIJDEN*	*MET EEN STOFZUIGER DEZE GLEUVEN VRIJMAKEN*

ALS ER PROBLEMEN ZIJN DIE NIET RAKEN OPGELOST RADEN WE U AAN DE TECHNISCHE ASSISTENTIE TE CONTACTEREN

13 – WISSELSTUKKEN MODEL CIAO

13.1 BELANGRIJKSTE ONDERDELEN EN HUN PLAATS 1/5

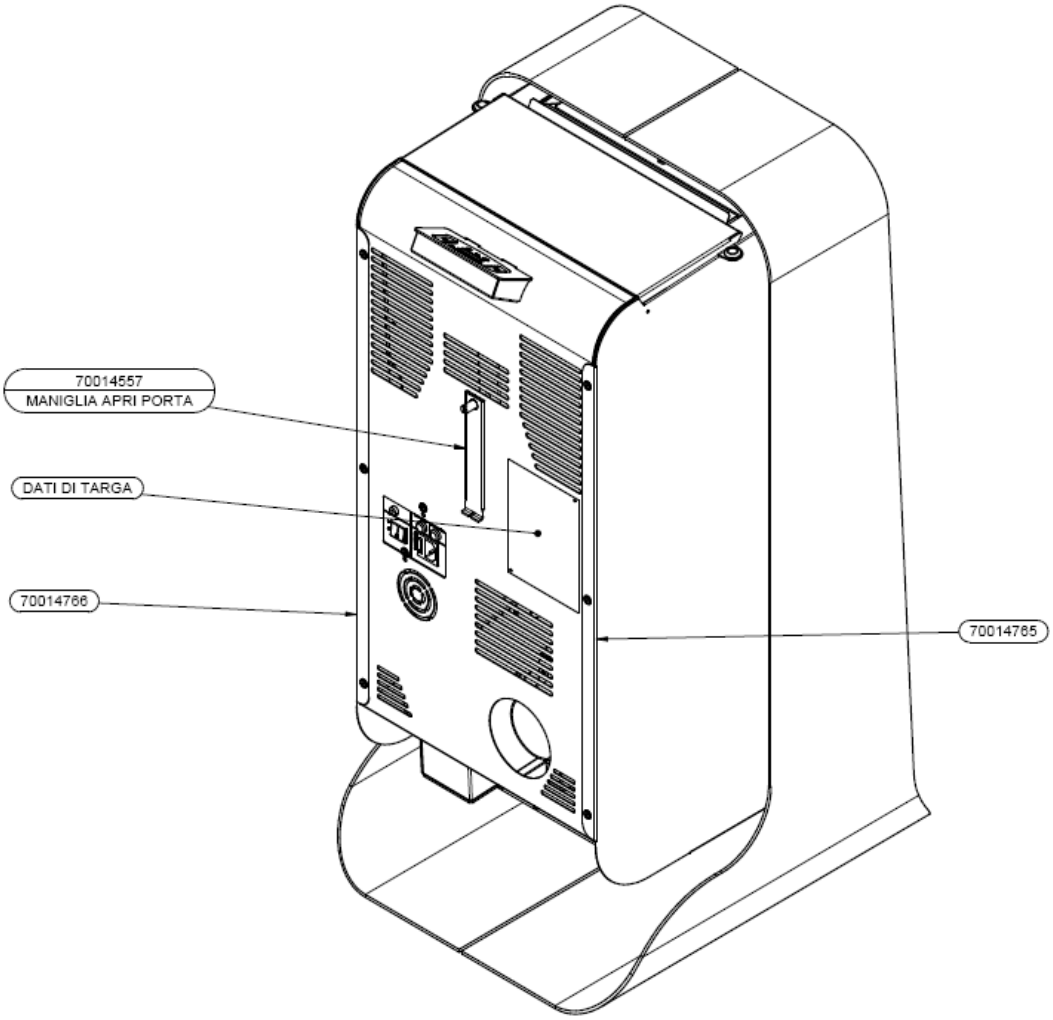

MANIGLIA APRI PORTA: HENDEL OM DEURTJE OPEN TE DOEN
DATI DA TARGA: PLAATGEGEVENS

13.2 BELANGRIJKSTE ONDERDELEN EN HUN PLAATS CIAO BLZ. 2/5

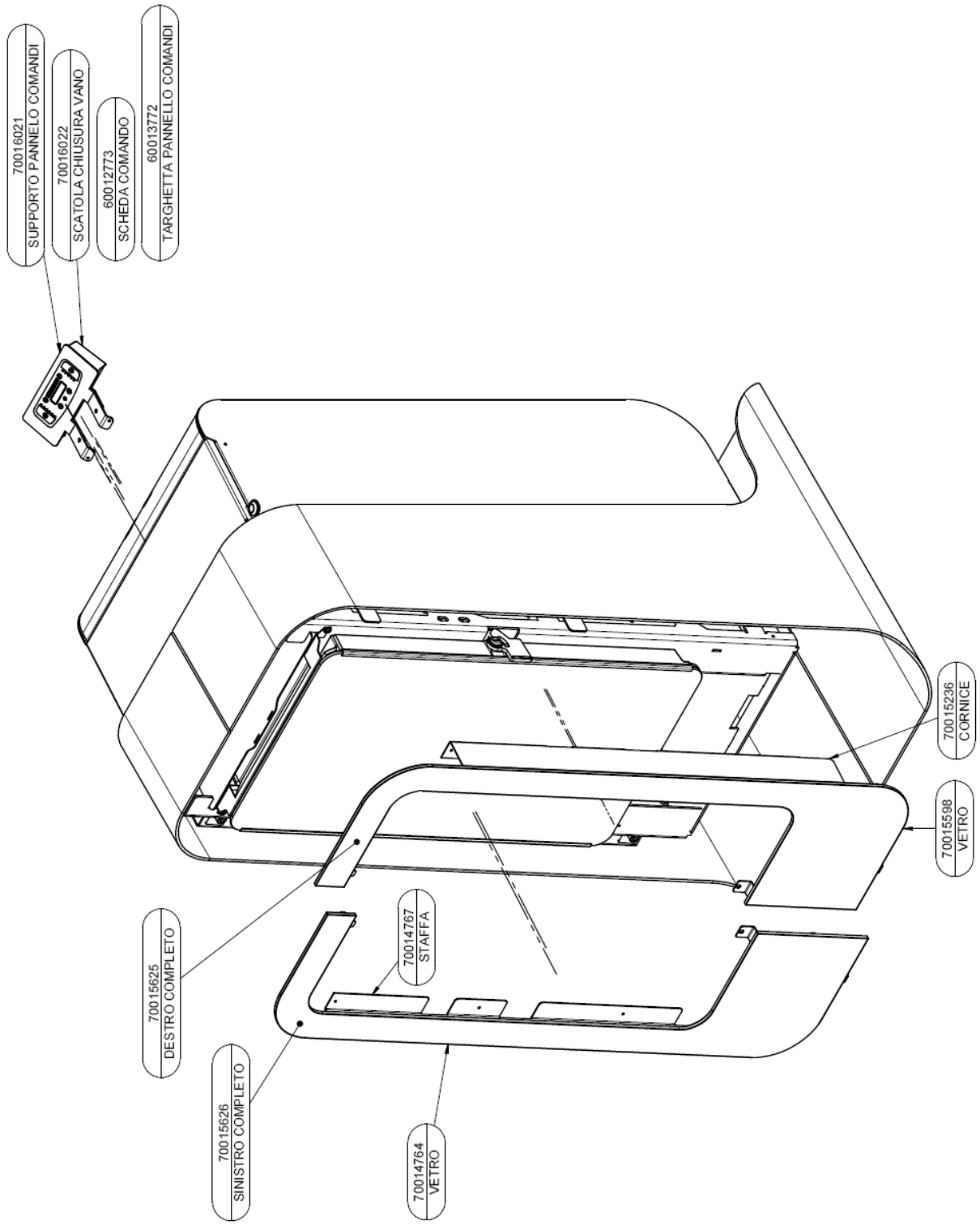

DESTRO COMPLETO: COMPLEET RECHTS
SINISTRO COMPLETO: COMPLEET LINKS
VETRO: VENSTER
STAFFA: BEUGEL
SUPPORTE PANNELO COMANDI: HOUDER CONTROLEPANEEL
SCATOLA CHIUSURA VANO: DOOSJE SLUITING LEEG
SCHEDA COMANDO: PRINTPLAAT
TARGHETTA PANNELLO COMANDI: KAART CONTROLEPANEEL
CORNICE: KROONLIJST

13.3 BELANGRIJKSTE ONDERDELEN EN HUN PLAATS CIAO BLZ. 3/5

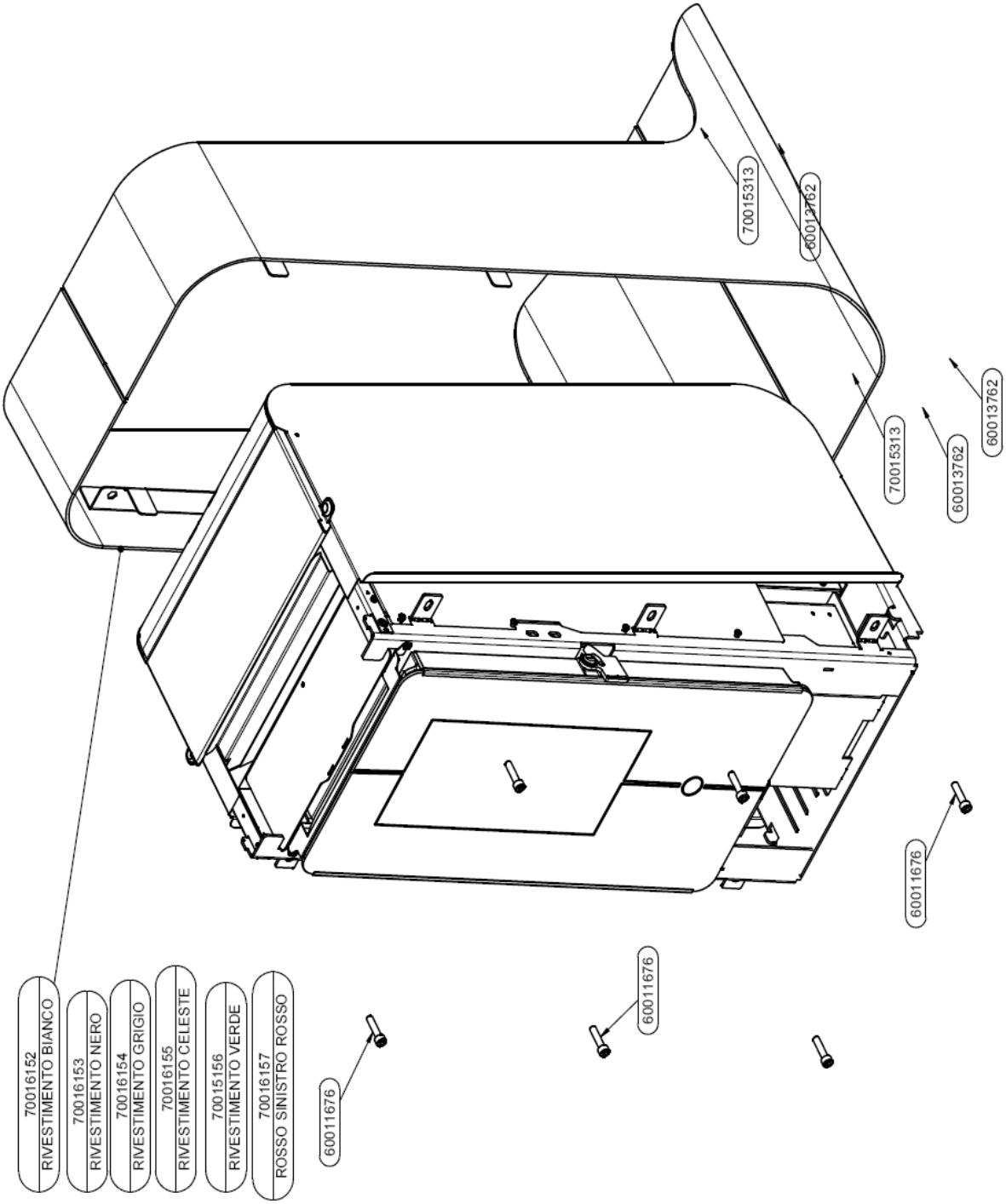

RIVESTIMENTO BIANCO: WIT OMHULSEL
RIVESTIMENTO NERO: ZWART OMHULSEL
RIVESTIMENTO GRIGIO: GRIJS OMHULSEL
RIVESTIMENTO CELESTE: AZUURBLAUW OMHULSEL
RIEVESTIMENTO VERDE: GROEN OMHULSEL
ROSSO SINISTRO ROSSO: ROOD LINKS

13.4 BELANGRIJKSTE ONDERDELEN EN HUN PLAATS CIAO BLZ. 4/5

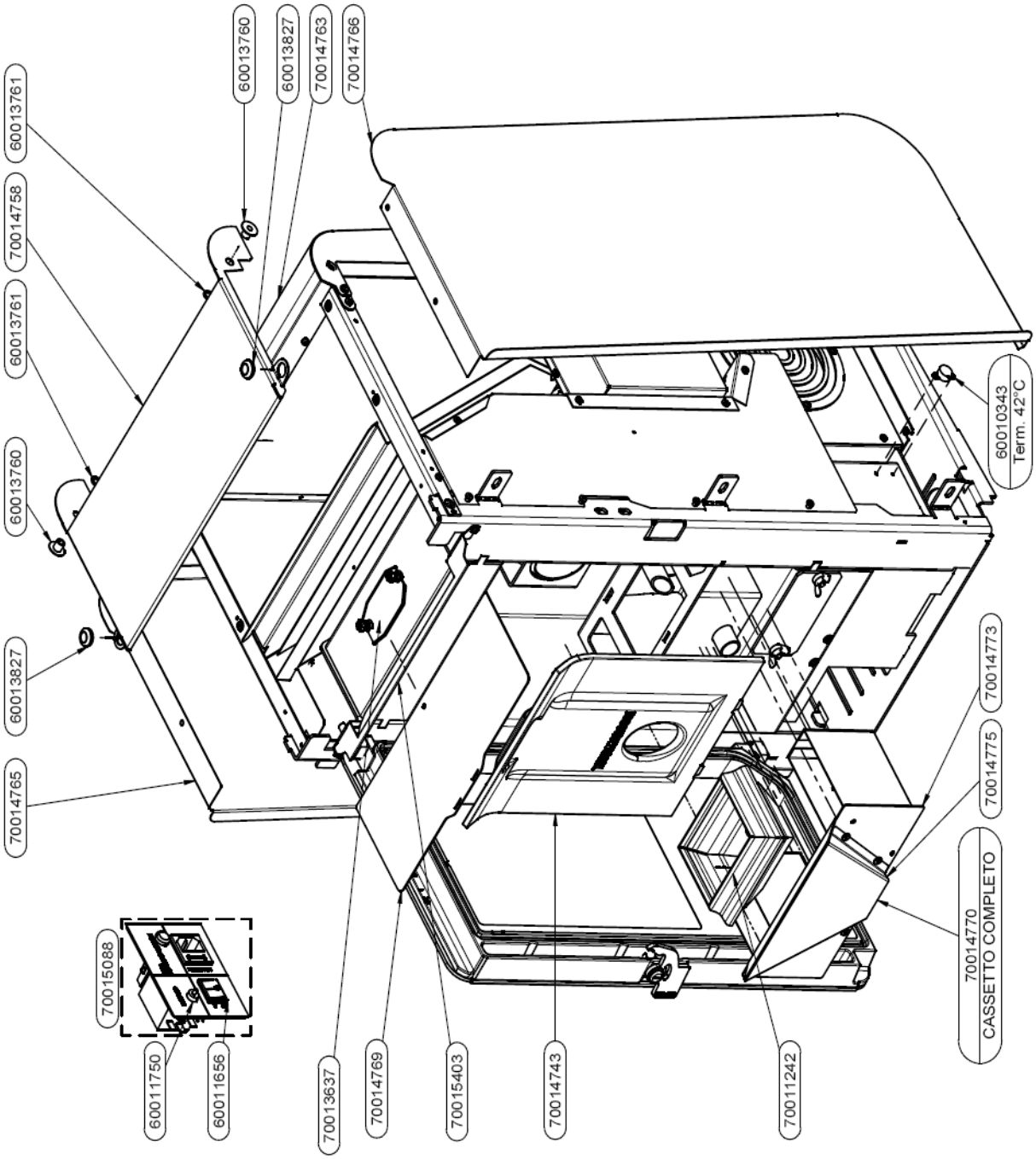

CASSETTO COMPLETO: VOLLEDIGE LADE

13.5 BELANGRIJKSTE ONDERDELEN EN HUN PLAATS CIAO BLZ. 5/5

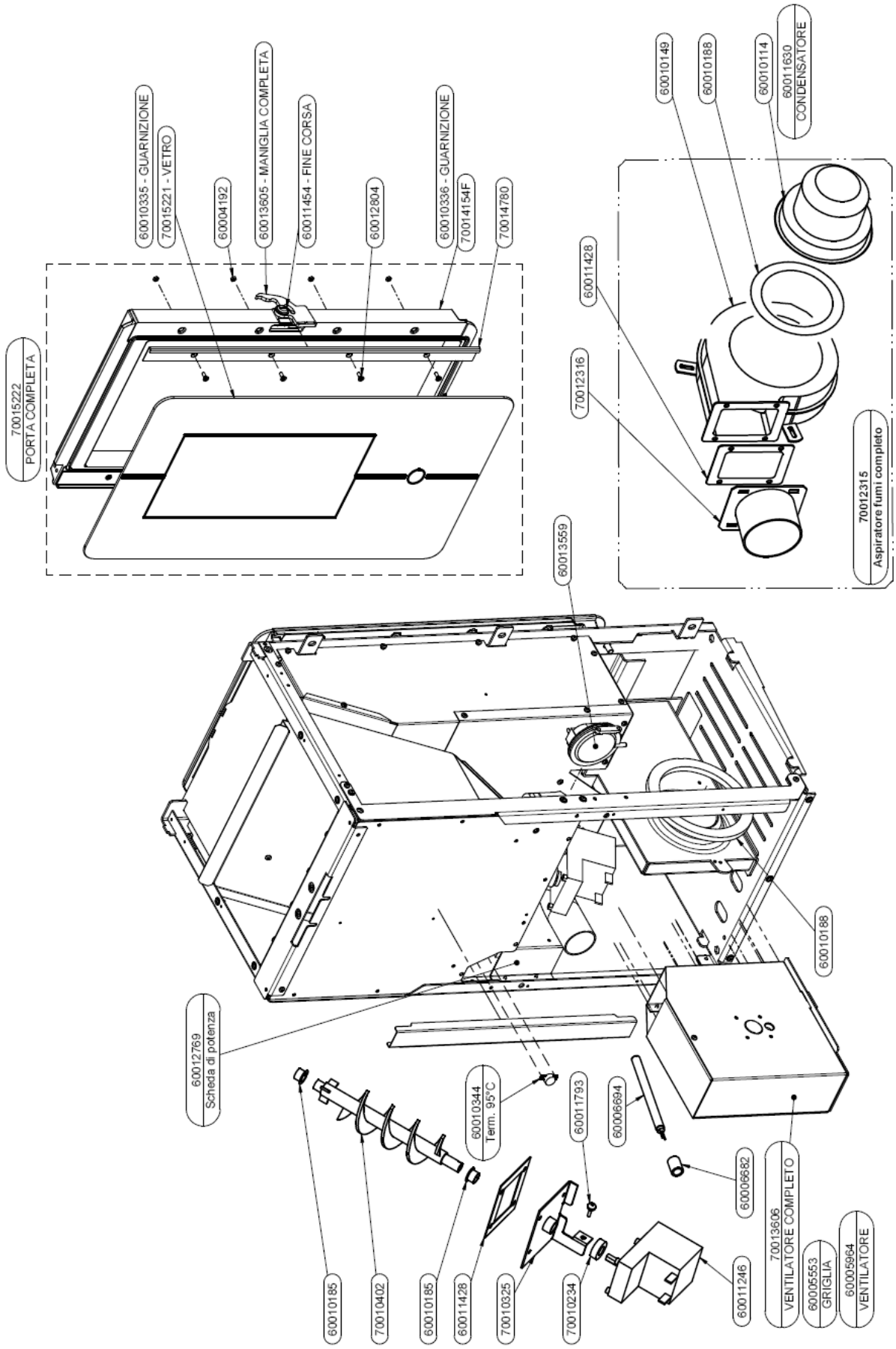

LINKS

Scheda di potenza: Besturingskaart vermogen
VENTILATORE COMPLETO: COMPLETE AFZUIGER
GRIGLIA: ROOSTER
VENTILATORE: AFZUIGER

RECHTSBOVEN

PORTA COMPLETA: VOLLEDIG DEURTJE
GUARNIZIONE: OMHULSEL
VETRO: VENSTER
MANIGLIA COMPLETA: VOLLEDIGE HENDEL
FINE CORSA: SCHAKELAAR
GUARNIZIONE: OMHULSEL

BENEDEN

Condensatore: Condensator
Aspiratore complete fumi: Gehele rookafzuiger

14. HERSCHILDEREN VAN HET OMHULSEL MODEL CIAO

14.1 VOORWOORD

In het geval dat een klant een andere kleur dan één van de standaardkleuren wenst kan de verkoper (volgens de aanwijzigingen in deze paragraaf) het omhulsel demonteren en in de gewenste kleur verven.

OPGEPAST: De handelingen hierboven omschreven mogen enkel door een bekwame technicus worden uitgevoerd. De verf die wordt gebruikt moet zijn aangepast en ze moet temperaturen van boven de 110°C aankunnen.
Tijdens de demontage van het omhulsel moet er zachte bescherming worden voorzien tussen het toestel en de grond met het doel deze grond en het omhulsel niet te beschadigen.

14.2 DEMONTAGE VAN DE ZIJKANTEN EN DE RAAMPJES AAN DE VOORKANT

De zijkanten A afnemen. De raampjes B aan de voorkant afnemen door middel van het losschroeven van de schroeven C.

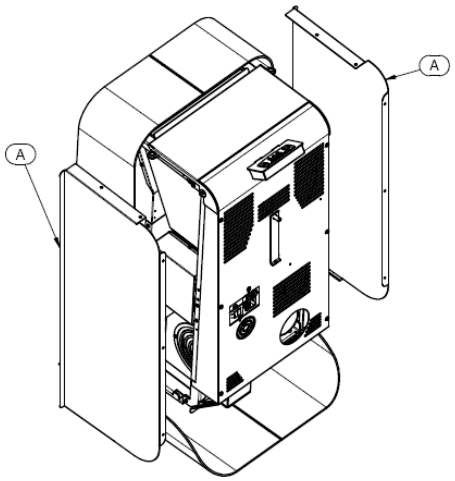

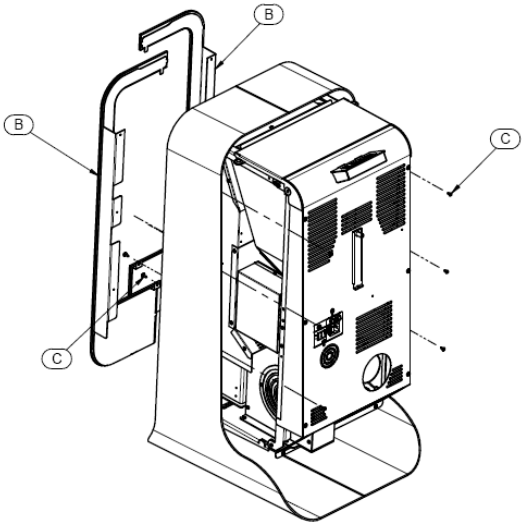

14.3

DEMONTAGE VAN DE BODY VAN DE KACHEL EN HET OMHULSEL

De kachel zetten zoals op de afbeelding hieronder. De zes schroeven D losschroeven. Voorzichtig en met veel aandacht de body van de kachel uitnemen met minstens twee personen. Deze handeling moet met heel veel aandacht worden gedaan omdat het heel moeilijk is de zware body van de kachel neer te leggen.
THERMOROSSI S.p.A. is niet verantwoordelijk voor eventuele schade aan personen of zaken die veroorzaakt werden door een gebrek aan attentie.

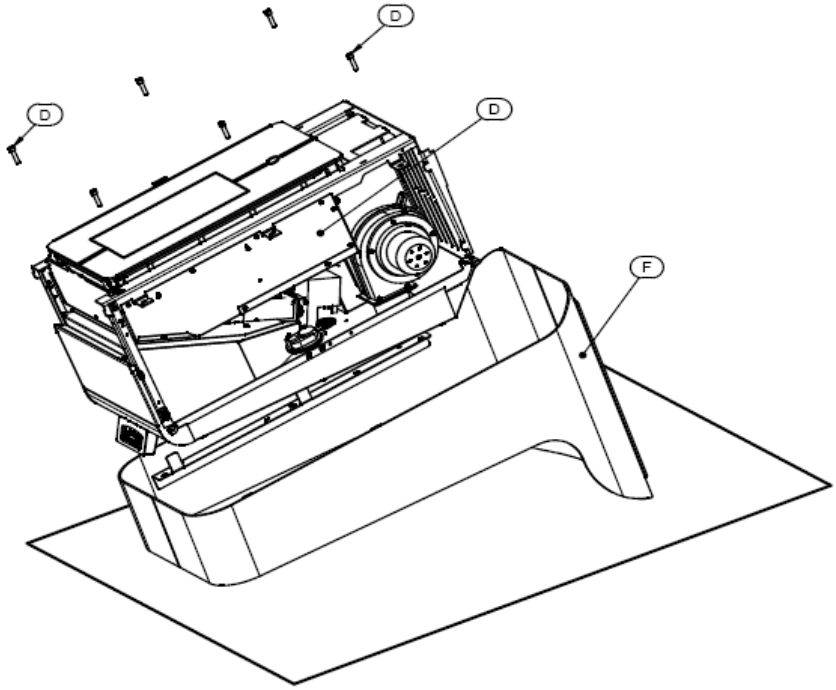

15. ONDERDELEN VAN HET MODEL 2000

15.1 BELANGRIJKSTE ONDERDELEN EN HUN PLAATS BLZ. 1/3

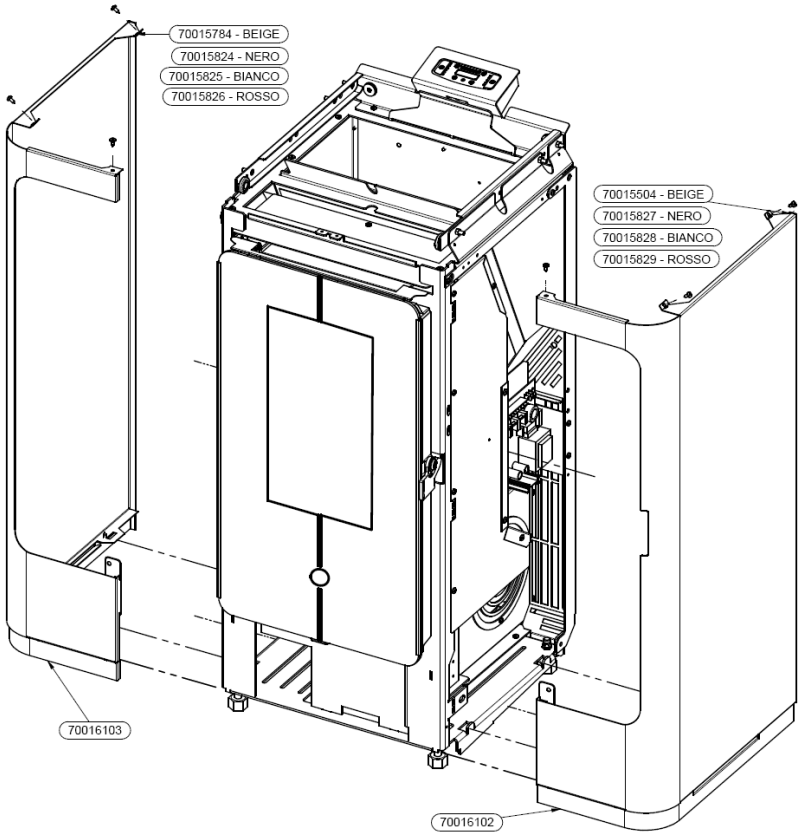

BEIGE: BEIGE
NERO: ZWART
BIANCA: WIT
ROSSA: ROOD

15.2 BELANGRIJKSTE ONDERDELEN EN HUN PLAATS BLZ. 2/3

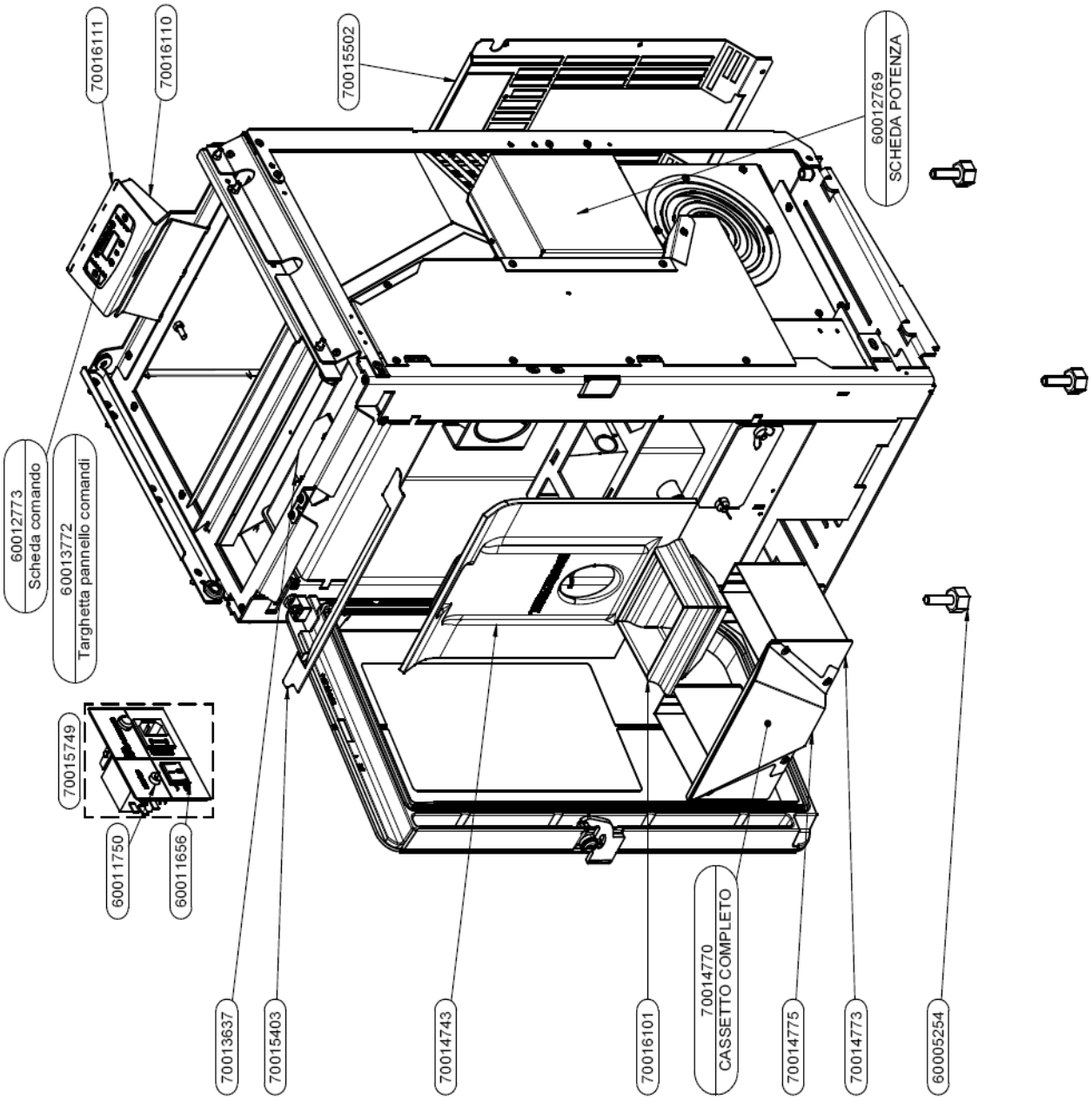

Scheda comando: Printplaat
Targhetta pannello comandi: kaart controlepaneel
CASSETTO COMPLETO: VOLLEDIGE LADE
SCHEDA POTENZA: BESTURINGSKAART VERMOGEN

15.3 BELANGRIJKSTE ONDERDELEN EN HUN PLAATS BLZ. 3/3

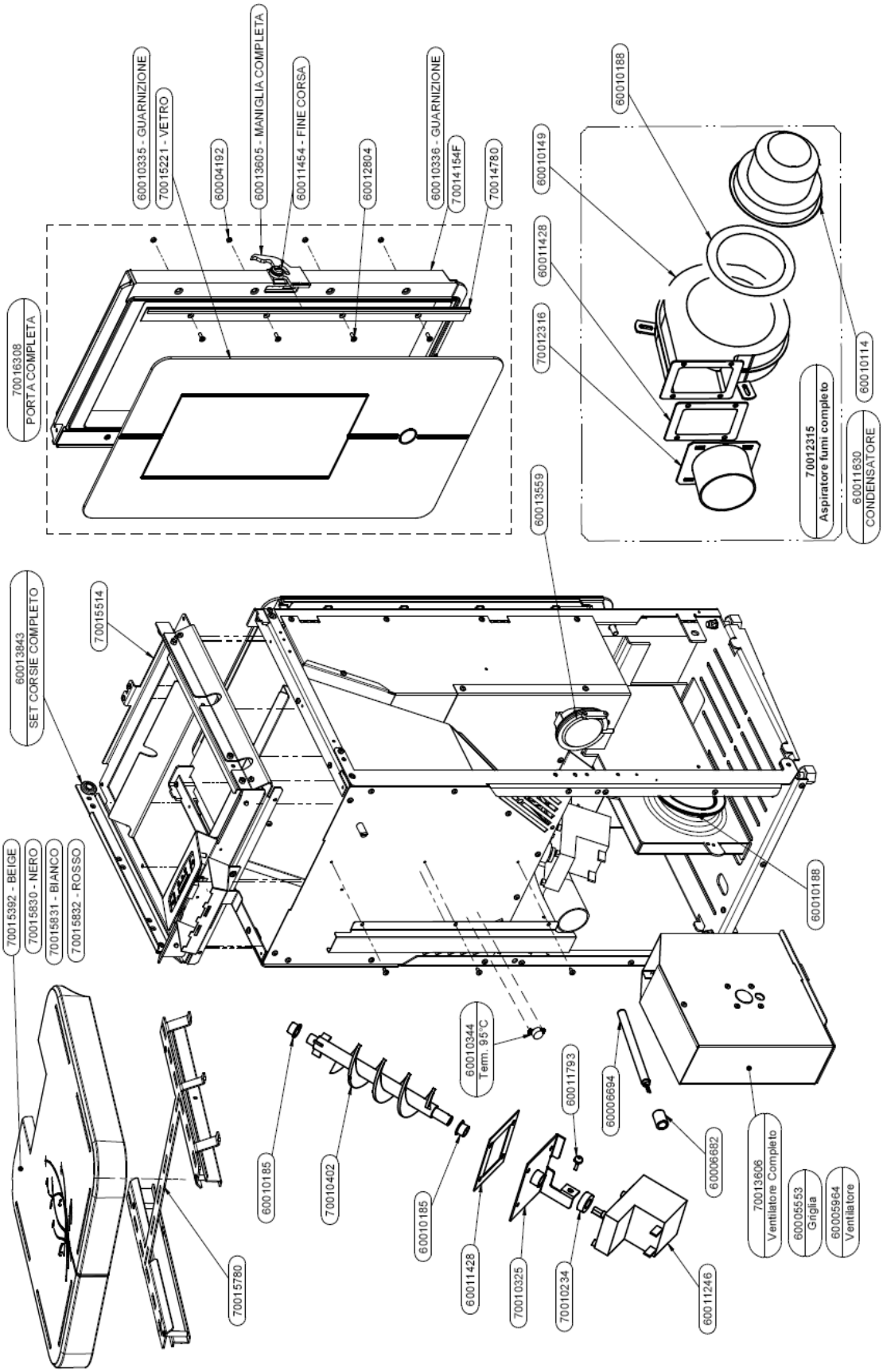

LINKS

BEIGE
ZWART
WIT
ROOD

SET CORSIE COMPLETO: COMPLETE SET RAILS
Ventilatore completo: Complete afzuiger
Griglia: Rooster
Ventilatore: Afzuiger

RECHTSBOVEN

PORTA COMPLETA: VOLLEDIG DEURTJE
GUARNIZIONE: OMHULSEL
VETRO: VENSTER
MANIGLIA COMPLETA: VOLLEDIGE HENDEL
FINE CORSA: SCHAKELAAR
GUARNIZIONE: OMHULSEL

BENEDEN

Condensatore: Condensator
Aspiratore complete fumi: Gehele rookafzuiger