MICRON

I	Installazione, uso e manutenzione	pag. 2
UK	Installation, use and maintenance	page 19
E	Instalación, uso y mantenimiento	pag. 36
P	Instalação, uso e manutenção	pag. 53
GR	Εγκατάσταση, χρήση και συντήρηση	pag. 70
PL	Instrukcje Instalacji, Użytkowania I Konserwacji	str . 87
F	Installation, usage et maintenance	pag. 104
D	Installations-, Betriebs- und Wartungsanleitung	pag. 121
NL	Installatie, gebruik en onderhoud	pag. 138
SL	Vgradnja, uporaba in vzdrževanje	str . 155

ITALIANA® CAMINI

Gentile Signora / Egregio Signore
La ringraziamo e ci complimentiamo con Lei per aver scelto il nostro prodotto.
Prima di utilizzarlo, Le chiediamo di leggere attentamente questa scheda, al fine di poterne sfruttare al meglio ed in totale sicurezza tutte le prestazioni.

Questo manuale è parte integrante del prodotto. Le chiediamo di custodirlo per tutta la durata di vita del prodotto.

Per ulteriori chiarimenti o necessità contatti il RIVENDITORE presso cui ha effettuato l'acquisto.

Dopo aver disimballato il prodotto, si assicuri dell'integrità e della completezza del contenuto.

In caso di anomalie si rivolga subito al rivenditore presso cui ha effettuato l'acquisto, cui va consegnata copia del libretto di garanzia e del documento fiscale d'acquisto.

Tutte le leggi locali e nazionali e le Norme Europee devono essere soddisfatte nell'installazione e nell'uso dell'apparecchio. Per l'installazione e per quanto non espressamente riportato, fare riferimento in ogni nazione alle norme locali.

Gli schemi presenti in questo manuale sono indicativi: non sono sempre dunque strettamente riferiti al prodotto specifico e in nessun caso sono contrattuali.

Il prodotto è identificato da un numero (tagliando di controllo) che trova sul certificato di garanzia.
Le chiediamo di conservare :

- il certificato di garanzia che ha trovato nel prodotto
- il documento fiscale di acquisto che le ha rilasciato il rivenditore
- la dichiarazione di conformità che la ha rilasciato l'installatore.

Le condizioni di garanzia sono riportate nel certificato di garanzia presente nel prodotto.
La prima accensione da parte di tecnico autorizzato è un'operazione prevista in Italia dalla UNI 10683 e raccomandata in tutte le nazioni per poter utilizzare al meglio il prodotto.

Consiste di :
• verifica dei documenti della installazione (dichiarazione di conformità) e della effettiva situazione dell'installazione stessa;
• taratura del prodotto in funzione delle reali condizioni di installazione e uso
• spiegazione al cliente finale e rilascio della documentazione complementare (foglio di prima accensione)
La prima accensione permette di usufruire di tutte le prestazioni del prodotto in totale sicurezza.
La prima accensione è necessaria per l'attivazione della garanzia convenzionale del produttore.
La garanzia convenzionale è valida nella sola nazione di acquisto del prodotto.

In assenza di prima accensione da parte di tecnico autorizzato, il produttore non potrà rispondere con la garanzia convenzionale.
Vedere al riguardo il libretto di garanzia che si trova nel prodotto.
Quanto sopra non esclude la responsabilità di legge del rivenditore per la garanzia legale.

La garanzia copre comunque i soli comprovati difetti di prodotto e non, ad esempio, problemi legati alla installazione o alla taratura.

DICHIARAZIONE DI CONFORMITA'
La scrivente EDILKAMIN S.p.a. con sede legale in Via Vincenzo Monti 47 - 20123 Milano - Cod. Fiscale P.IVA 00192220192

Dichiara sotto la propria responsabilità che:
La stufa a pellet sotto riportata è conforme alla Direttiva 89/106/CEE (Prodotti da Costruzione)
STUFE A PELLET, a marchio commerciale ITALIANA CAMINI, denominata MICRON

N° di SERIE: *Rif. Targhetta dati* *Dichiarazione di prestazione (DoP - EK 069):* *Rif. Targhetta dati*

La conformità ai requisiti della Direttiva 89/106/CEE è inoltre determinata dalla conformità alla norma europea:
EN 14785:2006

Altresì dichiara che:
stufa a pellet di legno MICRON rispetta i requisiti delle direttive europee:
2014/35/UE - Direttiva Bassa Tensione
2014/30/UE - Direttiva Compatibilità Elettromagnetica

EDILKAMIN S.p.a. declina ogni responsabilità di malfunzionamento dell' apparecchiatura in caso di sostituzione, montaggio e/o modifiche effettuate non da personale EDILKAMIN senza autorizzazione della scrivente.

PRINCIPIO DI FUNZIONAMENTO

La stufa MICRON è progettata per produrre aria calda utilizzando come combustibile il pellet di legno, la cui combustione è gestita elettronicamente. Di seguito ne è illustrato il funzionamento (le lettere fanno riferimento alla figura 1).

Il combustibile (pellet) viene prelevato dal serbatoio di stoccaggio (A) e, tramite una coclea (B) attivata da motoriduttore (C), viene trasportato nel crogiolo di combustione (D).

L'accensione del pellet avviene tramite aria calda prodotta da una resistenza elettrica (E) e aspirata nel crogiolo tramite un estrattore fumi (F).

I fumi prodotti dalla combustione, vengono estratti dal focolare tramite lo stesso ventilatore (F), ed espulsi dal bocchettone (G) con possibilità di raccordo sul retro, sul fianco destro e sul top della stufa (vedi pag. 8).

Il focolare, rivestito in Vermiculite, è chiuso frontalmente da un'antina in vetro ceramico (per l'apertura utilizzare l'apposita "manofredda").

La quantità di combustibile, l'estrazione fumi, l'alimentazione aria comburente, sono regolate tramite scheda elettronica dotata di software, al fine di ottenere una combustione ad alto rendimento e basse emissioni.

La stufa è dotata di una presa seriale per collegamento con cavetto optional (cod. 640560) a dispositivi di accensione remota (cronotermostati ect.).

Il rivestimento esterno in ceramica è disponibile in tre varianti di colore:
bianco panna, bordeaux e grigia.

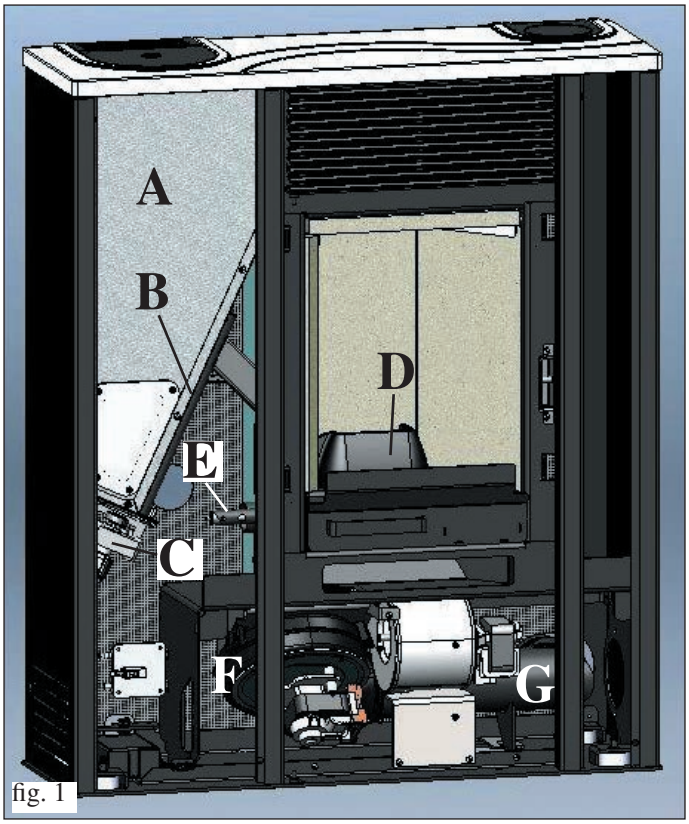

fig. 1

INFORMAZIONI PER LA SICUREZZA

L'aria calda è immessa nell'ambiente di installazione attraverso una griglia ubicata nella parte alta del frontale; lo stesso ambiente viene anche irraggiato dalla bocca del focolare.

• Gli unici rischi derivabili dall'impiego della stufa sono legati a un non rispetto delle norme di installazione o a un diretto contatto con parti elettriche in tensione (interne) o a un contatto con fuoco e parti calde (vetro, tubi, uscita aria calda) o all'introduzione di sostanze estranee.

• Nel caso di mancato funzionamento di componenti, la stufa è dotata di dispositivi di sicurezza che ne garantiscono lo spegnimento, da lasciar avvenire senza intervenire.

• Per un regolare funzionamento la stufa deve essere installata rispettando quanto su questa scheda e durante il funzionamento non deve essere aperta la porta: la combustione è infatti gestita automaticamente e non necessita di alcun intervento.

• Usare come combustibile solo pellet di legno diam. 6 mm.

• In nessun caso devono essere introdotte nel focolare o nel serbatoio sostanze estranee.

• Per la pulizia del canale da fumo (condotto che collega il bocchettone di uscita fumi della stufa con la canna fumaria) non devono essere utilizzati prodotti infiammabili.

• Le parti del focolare e del serbatoio devono essere aspirate solo a FREDDO.

• Il vetro può essere pulito a FREDDO con apposito prodotto applicato con un panno.

• Non pulire a caldo.

• Assicurarsi che la stufa venga posata e accesa da CAT abilitato Edilkamin (centro assistenza tecnica) secondo le indicazioni della presente scheda; condizioni peraltro indispensabili per la validazione della garanzia.

• Durante il funzionamento della stufa, i tubi di scarico e la porta raggiungono alte temperature (non toccare senza l'apposito guanto).

• Non depositare oggetti non resistenti al calore nelle immediate vicinanze della stufa.

• Non usare MAI combustibili liquidi per accendere la stufa o ravvivare la brace.

• Non occludere le aperture di aerazione nel locale di installazione, né gli ingressi di aria della stufa stessa.

• Non bagnare la stufa, non avvicinarsi alle parti elettriche con le mani bagnate.

• Non inserire riduzioni sui tubi di scarico fumi.

• La stufa deve essere installata in locali adeguati alla prevenzione antincendio e serviti da tutti i servizi (alimentazione e scarichi) che l'apparecchio richiede per un corretto e sicuro funzionamento.

• All'occorrenza effettuare la pulizia del giro fumi asportando il focolare in Vermiculite rimuovendo le apposite staffette.

• In caso di fallita accensione, NON ripetere l'accensione prima di avere svuotato il crogiolo.

• ATTENZIONE:
IL PELLET SVUOTATO DAL CROGIOLO NON DEVE ESSERE DEPOSITATO NEL SERBATOIO.

DIMENSIONI

FRONTE

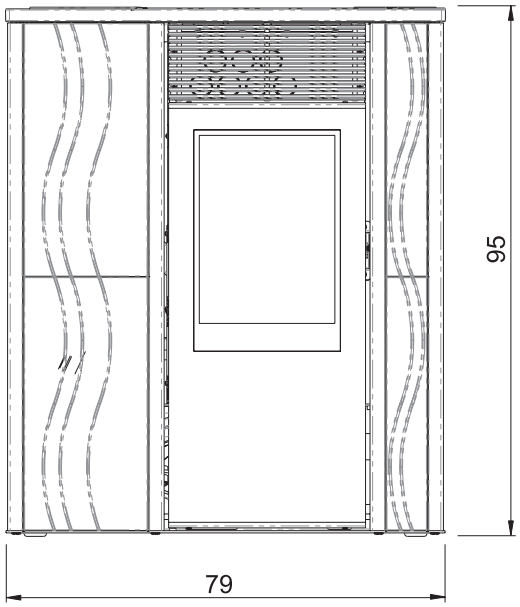

RETRO

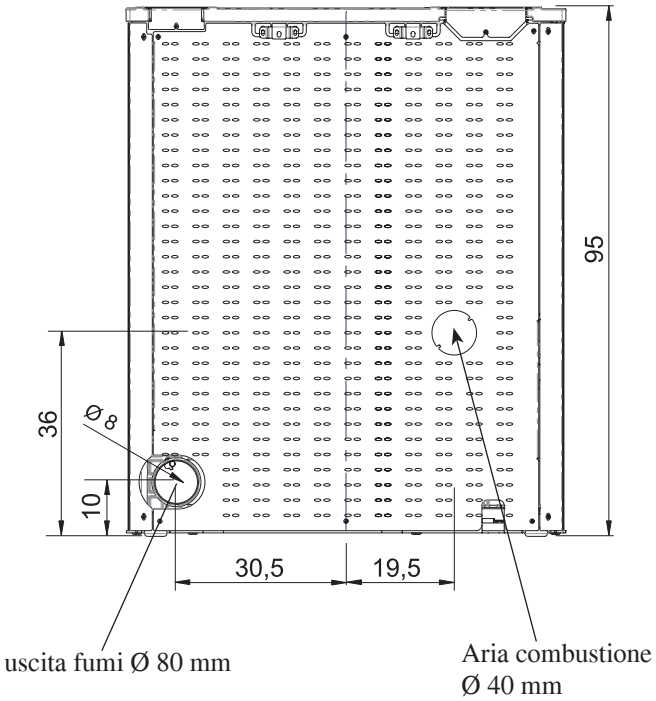

FIANCHI

destro sinistro

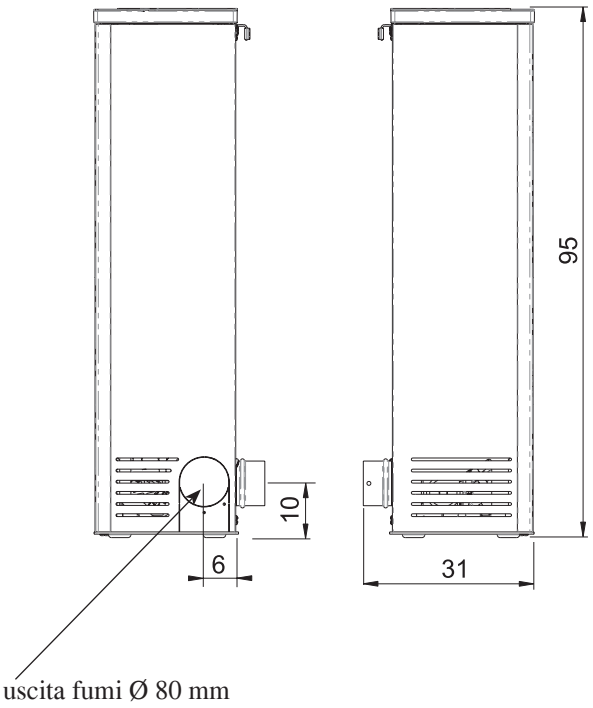

PIANTA

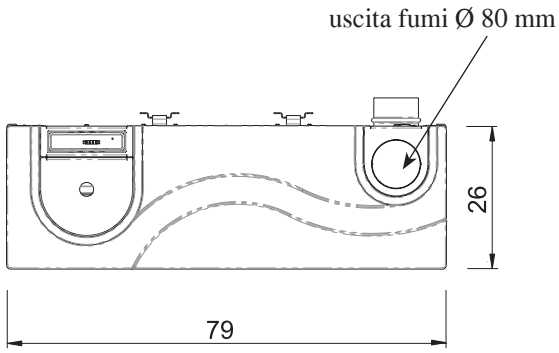

APPARATI ELETTRONICI

PORTA SERIALE
Sull'uscita seriale RS232 con apposito cavetto (cod. 640560) è possibile far installare dal CAT (Centro assistenza tecnica) un optional per il controllo delle accensioni e spegnimenti, es. termostato ambiente.
L'uscita seriale si trova all'interno della stufa sul lato sinistro.

BATTERIA TAMPONE
Sulla scheda elettronica è presente una batteria tampone (tipo CR 2032 da 3 Volt).
Il suo malfunzionamento è conseguente a normale usura (non considerabile difetto di prodotto).
Per maggiori riferimenti, contattare il CAT (Centro assistenza tecnica) che ha effettuato la 1° accensione.

DISPOSITIVI di SICUREZZA

• TERMOCOPPIA:
posta sullo scarico fumi ne rileva la temperatura.
In funzione dei parametri impostati controlla le fasi di accensione, lavoro e spegnimento.

• PRESSOSTATO DIFFERENZIALE:
Posto nella zona aspirazione fumi, interviene quando rileva problemi di depressione nel circuito fumi (es: canna fumaria ostruita).

• TERMOSTATO DI SICUREZZA:
Interviene nel caso in cui la temperatura all'interno della stufa è troppo elevata.
Blocca il caricamento del pellet provocando lo spegnimento della stufa.

CARATTERISTICHE

CARATTERISTICHE TERMOTECNICHE EN 14785		
Potenza nominale	7,2	kW
Rendimento potenza nominale	92,1	%
Emissione CO (13% O_2) potenza nominale	0,013	%
Massa fumi potenza nominale	4,8	g/s
Potenza ridotta	2,1	kW
Rendimento potenza ridotta	95,1	%
Emissione CO (13% O_2) potenza ridotta	0,025	%
Massa fumi potenza ridotta	2,6	g/s
Temperatura fumi	140	°C
Tiraggio minimo	12 / 5	Pa
Autonomia min/max	9 / 30	ore
Consumo combustibile min/max	0,5 / 1,6	kg/h
Capacità serbatoio	15	kg
Volume riscaldabile *	190	m³
Peso con imballo	125	kg
Diametro condotto fumi (maschio)	80	mm
Diametro condotto presa aria (maschio)	40	mm

***** Il volume riscaldabile è calcolato considerando l'utilizzo di pellet con p.c.i. di almeno 4300 Kcal/Kg e una richiesta di calore di 33 Kcal/m³ ora.
* E' importante tenere in considerazione anche la collocazione della stufa nell'ambiente da scaldare.

N.B.
1) tenere in considerazione che apparecchiature esterne possono provocare disturbi.
2) attenzione: interventi su componenti in tensione, manutenzioni e/o verifiche devono essere fatte da personale qualificato. (Prima di effettuare qualsiasi manutenzione, disinserire l'apparecchio dalla rete di alimentazione elettrica)

CARATTERISTICHE ELETTRICHE		
Alimentazione	230Vac +/- 10% 50 Hz	
Potenza assorbita media	120	W
Potenza assorbita in accensione	400	W
Protezione su scheda elettronica *	Fusibile F4 AL, 250 Vac	

I dati sopra riportati sono indicativi.
Il produttore si riserva di modificare senza preavviso i prodotti per migliorarne le prestazioni.

INSTALLAZIONE

Per quanto non espressamente riportato, in ogni nazione fare riferimento alle norme locali. In Italia fare riferimento alla norma UNI 10683, nonché ad eventuali indicazioni regionali o delle ASL locali.
In caso di installazione in condominio, chiedere parere preventivo all'amministratore.

VERIFICA DI COMPATIBILITA' CON ALTRI DISPOSITIVI
La stufa NON deve essere installata nello stesso ambiente in cui si trovano estrattori, apparecchi da riscaldamento di tipo B, ed altri apparati che possano compromettere il corretto funzionamento.
Vedi norma UNI 10683.

VERIFICA ALLACCIAMENTO ELETTRICO (posizionare la presa di corrente in un punto facilmente accessibile)
La stufa è fornita di un cavo di alimentazione elettrica da collegarsi ad una presa di 230V 50 Hz, preferibilmente con interruttore magnetotermico. Nel caso in cui la presa di corrente non fosse facilmente accessibile, predisporre un dispositivo di interruzione dell'alimentazione (interruttore) a monte della stufa (a cura cliente).
Variazioni di tensione superiori al 10% possono compromettere la stufa.
L'impianto elettrico deve essere a norma; verificare in particolare l'efficienza del circuito di terra.
La linea di alimentazione deve essere di sezione adeguata alla potenza della stufa.
La non efficienza del circuito di terra provoca mal funzionamento di cui Edilkamin non si potrà far carico.

DISTANZE DI SICUREZZA ANTICENDIO
Nel caso di pareti combustibili (es. legno) è necessario prevedere un adeguato isolamento in materiale non combustibile.
E' obbligatorio coibentare adeguatamente il tubo di scarico fumi in quanto raggiunge temperature elevate.
Ogni elemento adiacente alla stufa in materiale combustibile e/o sensibile al calore deve trovarsi ad una distanza minima di cm 20 oppure opportunamente coibentato con materiale isolante e non combustibile; in ogni caso davanti alla stufa non possono essere collocati materiali a meno di 80 cm perchè direttamente sottoposti all'irraggiamento del focolare.

PRESA D'ARIA
É indispensabile che venga predisposta dietro alla stufa una presa d'aria collegata all'esterno, di sezione utile minima di 80 cm², che garantisca sufficiente alimentazione di aria per la combustione.
La presa d'aria deve essere collegata all'apposito bocchettone presente sul retro della stufa (vedi pag. 9).

SCARICO FUMI
Il sistema di scarico deve essere unico per la stufa (non si ammettono scarichi in canna fumaria comune con altri dispositivi).
Lo scarico dei fumi avviene dal bocchettone di diametro 8 cm uscita sul retro, sul fianco destro/sinistro o superiormente.
Lo scarico fumi deve essere collegato con l'esterno utilizzando tubi in acciaio certificati EN 1856. Il tubo deve essere sigillato ermeticamente.
Per la tenuta dei tubi e il loro eventuale isolamento è necessario utilizzare materiali resistenti alle alte temperature (silicone o mastici per alte temperature).
L'unico tratto orizzontale ammeso può avere lunghezza fino a 2 m. E' possibile un numero di curve con ampiezza max. 90° (rispetto alla verticale) fino a due.
E' necessario (se lo scarico non si inserisce in una canna fumaria) un tratto verticale e un terminale antivento (riferimento UNI 10683)
Se il canale da fumo è all'esterno deve essere coibentato adeguatamente. Se il canale da fumo si inserisce in una canna fumaria, questa deve essere idonea per combustibili solidi e se più grande di ø 150 mm, è necessario risanarla intubandola con tubi di sezione e materiali idonei (es. acciaio ø 80 mm).
Tutti i tratti del condotto fumi devono essere ispezionabili. I comignoli e condotti di fumo ai quali sono collegati gli apparecchi utilizzatori di combustibili solidi devono venire puliti almeno una volta all'anno (verificare se nella propria nazione esiste una normativa al riguardo).
L'assenza di controllo e pulizia regolari aumenta la probabilità di incendio del comignolo. Nel caso procedere come segue: non spegnere con acqua; svuotare il serbatoio del pellet. Rivolgersi a personale specializzato prima di riavviare la macchina.

CASI TIPICI

Fig. 1

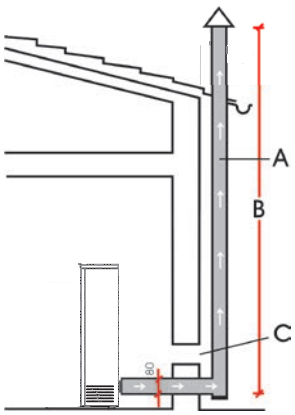

Fig. 2

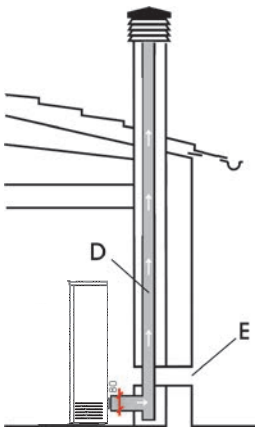

A: canna fumaria in acciaio coibentata
B: altezza minima 1,5 m e comunque oltre la quota di gronda del tetto
C-E: presa d'aria dall'ambiente esterno (sezione passante minimo 80 cm²)
D: canna fumaria in acciaio, interna alla canna fumaria esistente in muratura.

COMIGNOLO
Le caratteristiche fondamentali sono:
- sezione interna alla base uguale a quella della canna fumaria
- sezione di uscita non minore del doppio di quella della canna fumaria
- posizione in pieno vento, al di sopra del colmo tetto ed al di fuori delle zone di reflusso.

INSTALLAZIONE

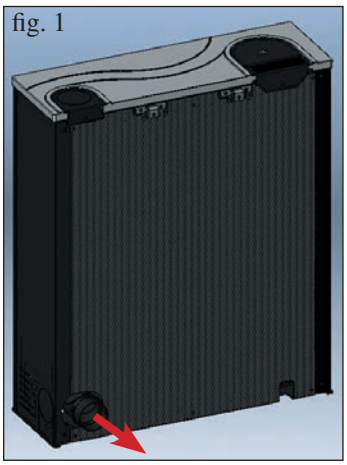
fig. 1

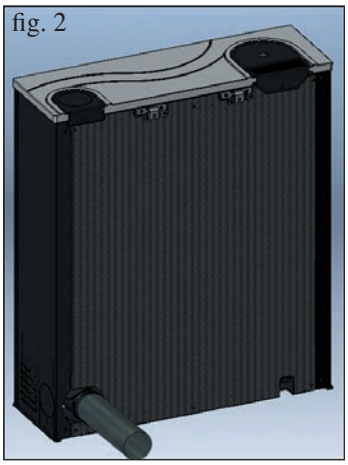
fig. 2

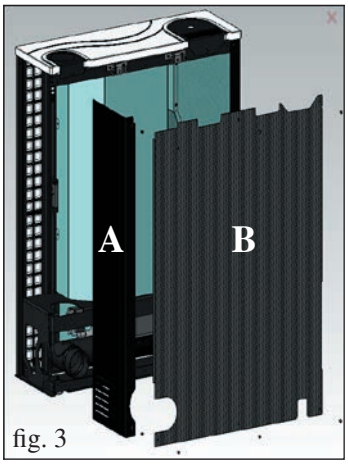

fig. 3

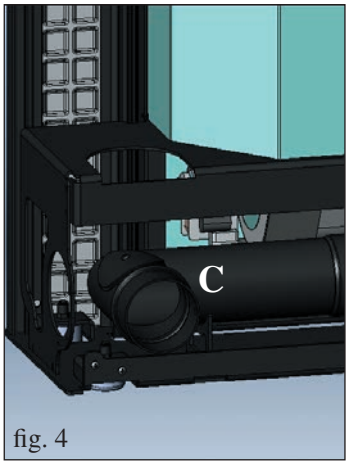

fig. 4

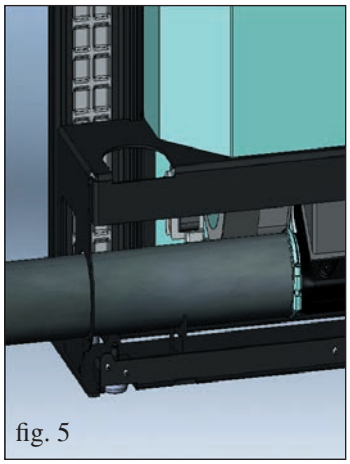
fig. 5

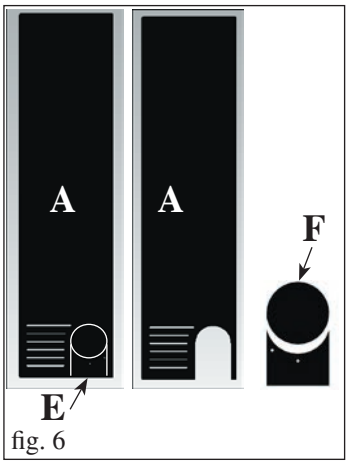

fig. 6

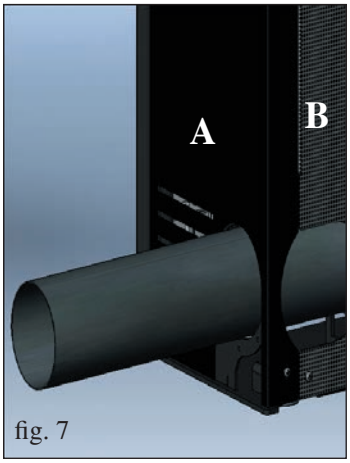

fig. 7

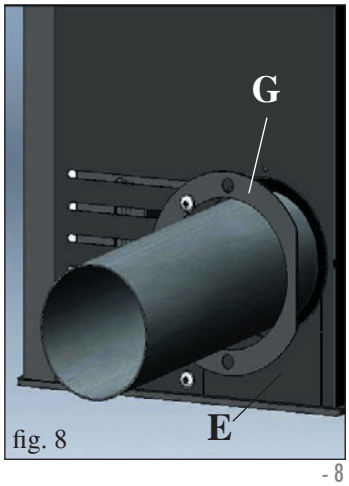

fig. 8

USCITA FUMI

MICRON è predisposta per il collegamento del tubo di uscita fumi sul retro, sul fianco destro e sul top della stufa.

La stufa viene consegnata configurata per l'uscita del tubo fumi dal retro (fig. 1-2).

COLLEGAMENTO USCITA FUMI DAL RETRO

Collegare il tubo uscita fumi posteriore (non in dotazione) al gomito di raccordo (C - fig. 4) mediante fascetta non fornita in dotazione.

PER PERMETTERE IL COLLEGAMENTO USCITA FUMI DAL FIANCO DESTRO E DAL TOP E' NECESSARIO RIMUOVERE IL FIANCO METALLICO DESTRO E IL PANNELLO POSTERIORE.

Procedere come segue:
- Smontare il fianco metallico destro rimuovendo 2 viti (A - fig. 3).
- Smontare il pannello posteriore rimuovendo 6 viti (B - fig. 3).

COLLEGAMENTO USCITA FUMI DAL FIANCO DESTRO

Rimuovere il gomito di raccordo (C - fig. 4).

Collegare il tubo uscita fumi (non in dotazione) sul bocchettone della chiocciola fumi mediante fascetta in dotazione (fig. 5).

Asportare il diaframma pretagliato (E - fig. 6) dal fianco metallico (A), in precedenza smontato, per consentire il passaggio del tubo uscita fumi (non in dotazione).

Dal diaframma E (fig. 6) asportare la porzione F (fig. 6).

Rimontare il fianco metallico A (fig. 7), il pannello posteriore B (fig. 7) e il diaframma E privo della porzione F (fig. 8).

Completare l'operazione fissando il rosone di chiusura in dotazione G (fig. 8) mediante viti in dotazione.

N.B.: il fissaggio del rosone e del fianco in lamiera deve avvenire dopo aver effettuato il fissaggio definitivo della canna fumaria

COLLEGAMENTO USCITA FUMI DAL TOP

Allentare la fascetta di bloccaggio del gomito di raccordo (C - fig. 9/10) e ruotare lo stesso di 90° verso l'alto.

Rimuovere dal top il coperchietto metallico (H - fig. 11) fissato mediante vite.

Asportare il diaframma pretagliato (I - fig. 12), per consentire il passaggio del tubo uscita fumi (non in dotazione).

Riposizionare il coperchietto (H) e infilare il tubo uscita fumi (non in dotazione) dall'alto calzandolo sul gomito di raccordo (C - fig. 13/14) mediante fascetta in dotazione.

Completare l'operazione rimontando il fianco metallico (A - fig. 15) e il pannello posteriore (B - fig. 15).

INSTALLAZIONE

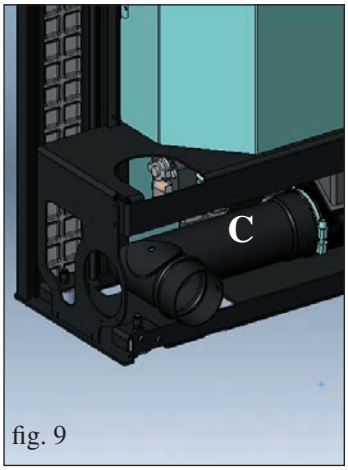

fig. 9

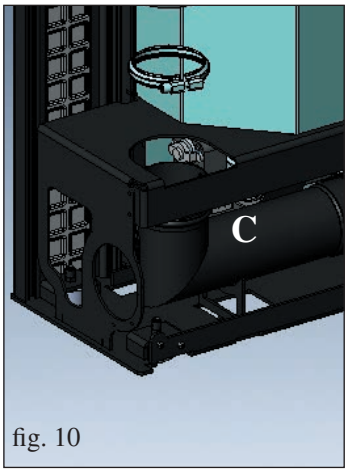

fig. 10

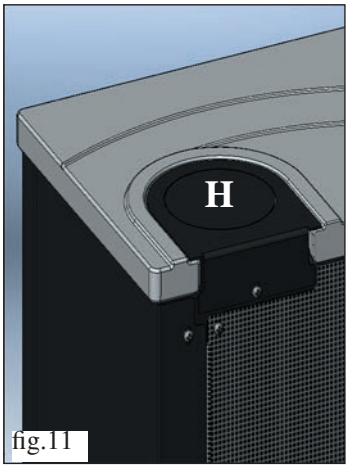

fig.11

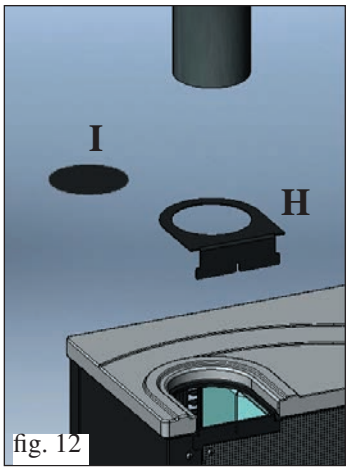

fig. 12

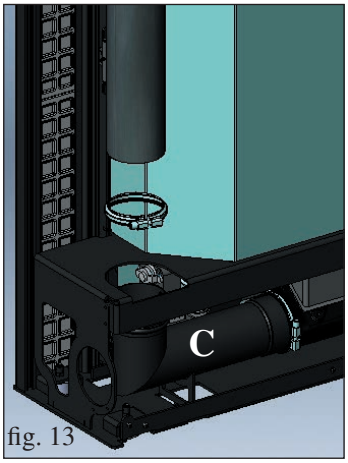

fig. 13

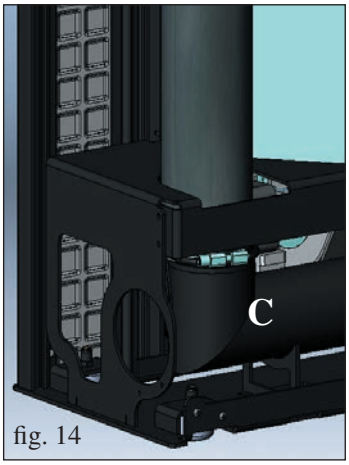

fig. 14

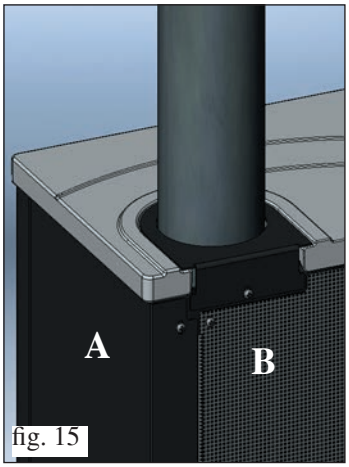

fig. 15

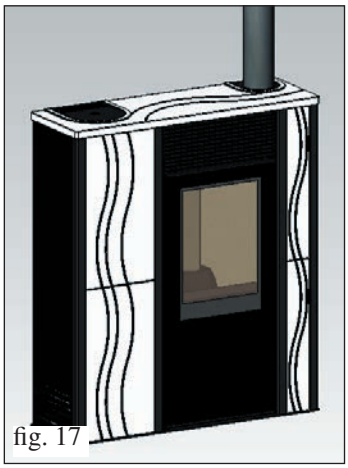
fig. 17

PRESA D'ARIA

É indispensabile che venga predisposto dietro alla stufa un condotto di presa d'aria collegato con l'esterno, di sezione utile minima di 80 cm², che garantisca sufficiente alimentazione di aria per la combustione.
Per l'applicazione del condotto sul retro della stufa è predisposto un foro chiuso dal coperchietto (S - fig. 18).
Togliere il coperchietto (S) e agendo dalla porzione sinistra del fronte stufa (ancora privo del pannello di rivestimento), calzare un tubo flessibile di alluminio corrugato (non in dotazione) sul bocchettone del condotto presa aria esterna (T - fig. 19-20).
Rigirare poi il tubo su se stesso e farlo transitare attraverso il foro (U - fig. 21) sullo schienale per a raggiungere l'ambiente esterno.
E' necessario predisporre la presa d'aria, collegata con l'esterno, nel caso di installazione della stufa a muro.
In questo caso è necessario proteggere con una rete l'ingresso dell'aria, di cui va garantita una sezione libera di almeno 12 cm².
Il tubo deve essere di lunghezza inferiore a 1 metro e non deve presentare curve.
Deve inoltre terminare con un tratto a 90° gradi verso il basso o con una protezione dal vento.

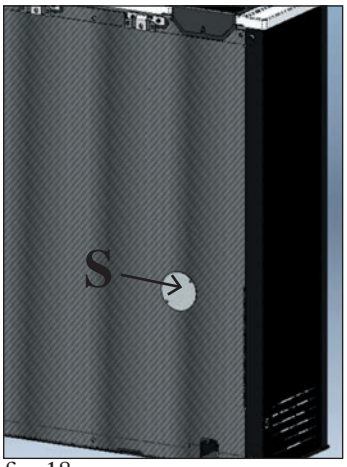

fig. 18

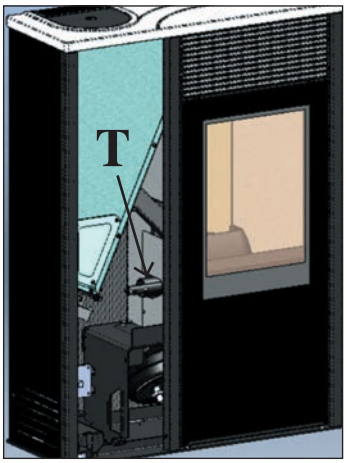

fig. 19

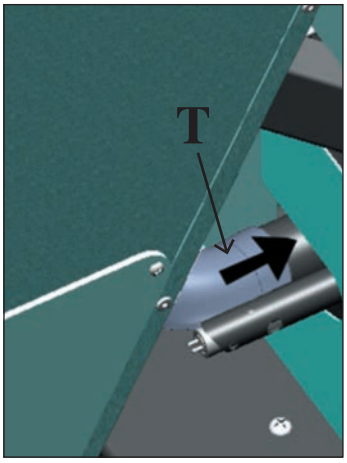

fig. 20

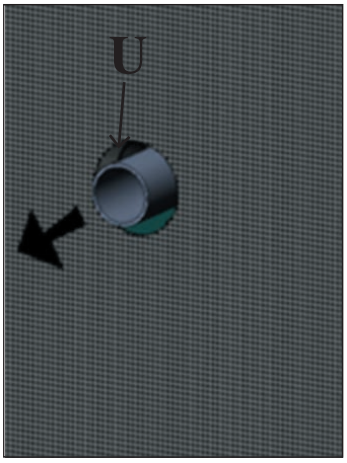

fig. 21

ASSEMBLAGGIO

fig. 1

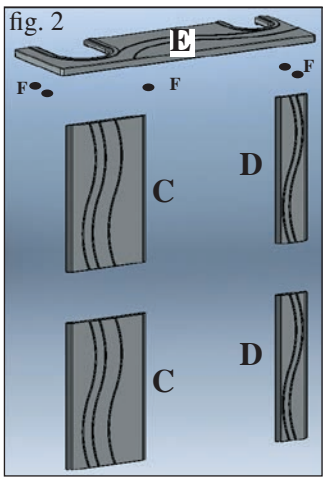

fig. 2

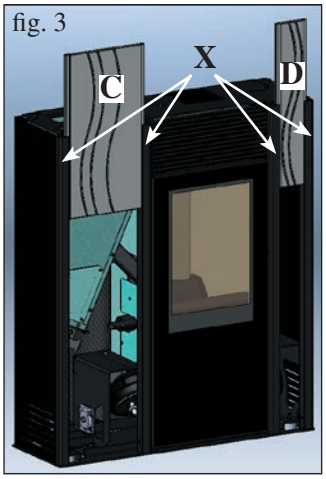

fig. 3

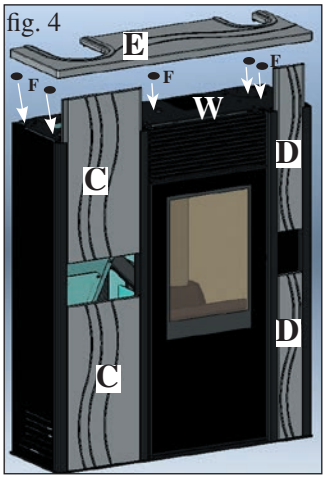

fig. 4

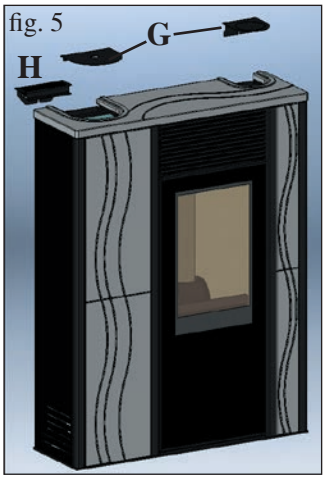

fig. 5

fig. 6

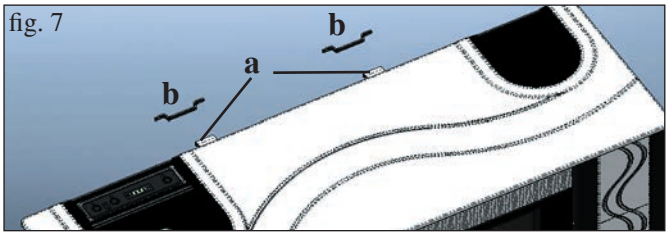

fig. 7

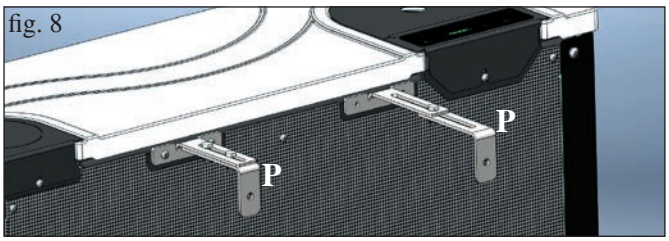

fig. 8

RIVESTIMENTO CON FRONTALI IN CERAMICA

Fig. 1
La stufa viene consegnata con i fianchi metallici e i profili in alluminio (X- fig. 3) già montati mentre i pezzi sottoindicati sono imballati a parte.

Fig. 2
- n° 2 frontali in ceramica sx (C)
- n° 2 frontali in ceramica dx (D)
- n° 1 top in ceramica (E)
- n° 5 gommini (F)

Per il montaggio procedere come segue:

Fig. 3/4
Infilare, nei profili in alluminio (X), la due coppie di frontali anteriori in ceramica dx (D) e sx (C).

Fig. 4/5
Applicare i gommini (F) negli appositi fori previsti sul top metallico (W).

Posizionare il top in ceramica (E) sui gommini.
Applicare il supporto metallico completo di pannello sinottico (H) e i due coperchi in lamiera (G).

RIVESTIMENTO CON FRONTALI IN LAMIERA

Per questa versione, la stufa viene consegnata con i frontali in lamiera metallici già montati (M - N - fig.6).

Per le rimanenti fasi di assemblaggio procedere come per la versione con frontali in ceramica.

Fig. 7
Fissare la stufa a muro mediante le squadrette (a) e le staffe (b) fornite in dotazione, oppure utilizzare sistemi alternativi che garantiscano la sua stabilità.

Fig. 8
Inoltre è possibile utilizzare un kit staffe fissaggio a muro (P) in dotazione che permetta di installare la stufa scostata dal muro da un minimo di cm 9 ad un massimo di cm 17.

ISTRUZIONI D'USO

1° Accensione/Collaudo a cura del Centro Assistenza Tecnica autorizzato Edilkamin (CAT)
La messa in servizio deve essere eseguita come prescritto dalla norma UNI 10683.
Detta norma indica le operazioni di controllo da eseguire sul posto, finalizzate ad accertare il corretto funzionamento del sistema.

L'assistenza tecnica Edilkamin (CAT), avrà cura anche di tarare la stufa in base al tipo di pellet e alle condizioni di installazione.

La messa in servizio da parte del CAT è indispensabile per l'attivazione della garanzia**.**

Durante le prime accensioni si possono sviluppare leggeri odori di vernice che scompariranno in breve tempo.

Prima di accendere è comunque necessario verificare:
==> La corretta installazione.
==> L'alimentazione elettrica.
==> La chiusura della porta, che deve essere a tenuta
==> La pulizia del crogiolo.
==> La presenza sul display dell'indicazione di stand-by (data, potenza o temperatura lampeggiante).

CARICAMENTO DEL PELLET NEL SERBATOIO
Per accedere al serbatoio rimuovere il coperchio metallico * (fig. 1).

ATTENZIONE :
Se si carica la stufa mentre è in funzione e quindi calda utilizzare apposito guanto in dotazione.

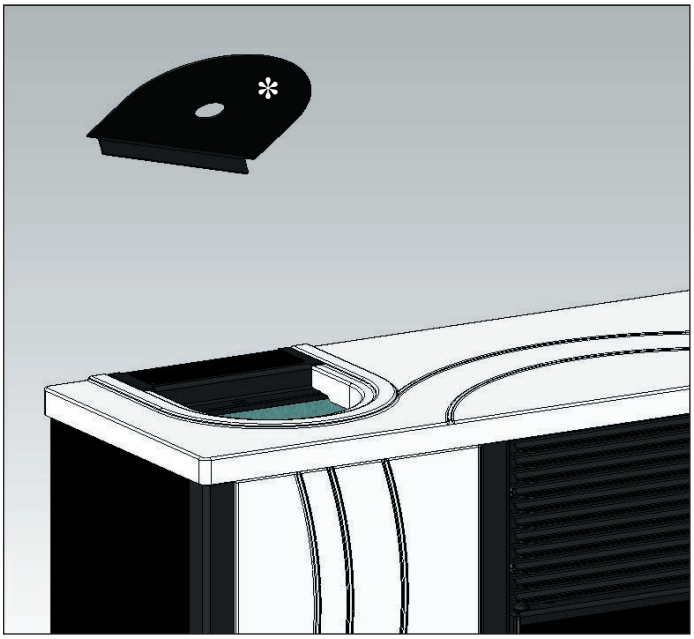

fig. 1

NOTA sul combustibile.
MICRON è progettata e programmata per bruciare pellet di legno di diametro di 6 mm circa.
Il pellet è un combustibile che si presenta in forma di piccoli cilindretti, ottenuti pressando segatura, ad alti valori, senza uso di collanti o altri materiali estranei.
E' commercializzato in sacchetti da 15 Kg.
Per NON compromettere il funzionamento della stufa è indispensabile NON bruciarvi altro.
L'impiego di altri materiali (legna compresa), rilevabile da analisi di laboratorio, implica la decadenza della garanzia.
EDILKAMIN ha progettato, testato e programmato i propri prodotti perché garantiscano le migliori prestazioni con pellet delle seguenti caratteristiche:
diametro : 6 millimetri
lunghezza massima : 40 mm
umidità massima : 8 %
resa calorica : 4300 kcal/kg almeno
L'uso di pellet con diverse caratteristiche implica la necessità di una specifica taratura della termostufa, analoga a quella che fa il CAT (centro assistenza tecnica) alla 1° accensione.
L'uso di pellet non idoneo può provocare: diminuzione del rendimento; anomalie di funzionamento; blocchi per intasamento, sporcamento del vetro, incombusti, …
Una semplice analisi del pellet può essere condotta visivamente:
Buono: liscio, lunghezza regolare, poco polveroso.
Scadente: con spaccature longitudinali e trasversali, molto polveroso, lunghezza molto variabile e con presenza di corpi estranei.

ISTRUZIONI D'USO

PANNELLO SINOTTICO

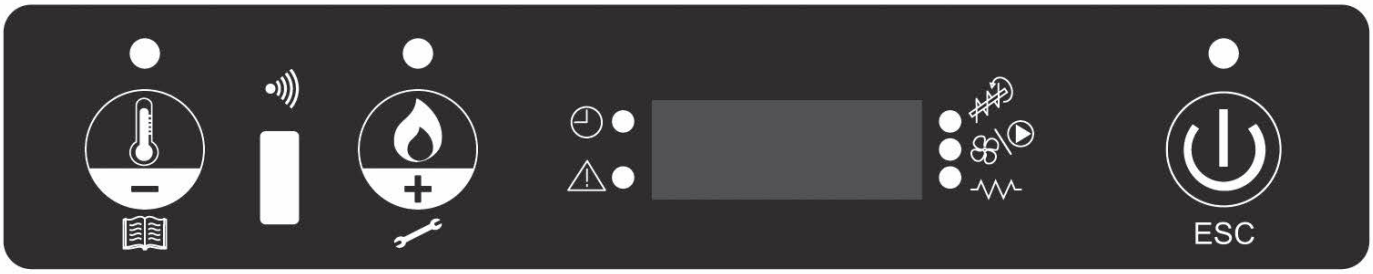

tasto per impostare la temperatura ambiente desiderata o per entrare nel menù (set temp.ambiente)

tasto per impostare la potenza della stufa (set potenza)

tasto di accensione/spegnimento o conferma/uscita dal menù

indica che e' stato programmato il cronotermostato per le accensioni automatiche ad orario

indica una condizione di allarme

indica il funzionamento del motoriduttore del pellet

indica il funzionamento del ventilatore

indica il funzionamento della candeletta

DESCRIZIONE MENÚ

• Per accedere al menù premere il tasto per 2 secondi (si spegne led).

Premendo il tasto oppure il tasto , scorrerà il seguente menù:

M1	Set orologio
M2	Set crono
M3	Regola vent 1
M4	(NON COMPARE a display in questo modello)
M5	Lingua
M6	Stand-by
M7	Carico coclea
M8	Stato stufa
M9	Tarature tecnico (CAT)
MA	Tipo pellet (CAT)
Mb	Uscita

• Per confermare il menù desiderato premere il tasto .

• Per tornare al menù precedente premere il tasto per 3 secondi.

• Per uscire dal menù premere il tasto per 6 secondi.

ACCENSIONE/ SPEGNIMENTO

Per accendere/spegnere la stufa premere il tasto per 3 secondi.

Led acceso stufa in funzione
Led lampeggiante stufa in spegnimento o allarme
Led spento stufa spenta

FUNZIONAMENTO

La stufa ha due modalità di funzionamento:

- MANUALE:
Nella modalità di funzionamento MANUALE si imposta la potenza in cui far lavorare la stufa, indipendentemente dalla temperatura del locale in cui è installata.
Per selezionare la modalità di funzionamento MANUALE premere il tasto (si illumina il led).

Premendo il tasto è possibile incrementare la temperatura fino a quando a display comparirà la scritta 'MAN' (oltre 40°).

- AUTOMATICA
Nella modalità di funzionamento AUTOMATICA si può impostare la temperatura obiettivo da ottenere nel locale dove è installata la stufa.
La stufa, autonomamente, al raggiungimento della temperatura ambiente desiderata (SET TEMPERATURA AMBIENTE), andrà in modulazione portandosi in potenza 1.

Per impostare il set temperatura ambiente premere ,(si illumina il led), verrà visualizzata la temperatura di lavoro al momento,
tramite il tasto oppure il tasto è possibile variare la temperatura per raggiungere quella desiderata.

La ventilazione e'sempre correlata alla potenza in uso, quindi non la si può variare.

ISTRUZIONI D'USO

REGOLAZIONE VENTILAZIONE

Questa funzione permette di gestire la velocità di ventilazione.
E' possibile impostare la modalità AUTO che regola in automatico la velocità di ventilazione in base alla potenza della stufa oppure si può impostare la velocità di ventilazione in funzione alla quantità di aria calda o della silenziosità del prodotto desiderata.

Per attivare la funzione premere il tasto per 2 secondi , premere il tasto fino a visualizzare sul display la scritta "M3 Regola vent 1".

Premere il tasto e impostare la velocità di ventilazione desiderata utilizzando i tasti e .

Per confermare la scelta premere il tasto .

CARICA COCLEA (solo nel caso che la stufa sia rimasta completamente senza pellet)

Per caricare la coclea si deve entrare in MENÚ, premere il tasto per 2 secondi, premere il tasto fino a visualizzare sul display la scritta "**M7 carico coclea**".

Premere il tasto per conferma e successivamente premere il tasto per attivare la funzione.
Tale operazione deve essere eseguita solo a stufa spenta e completamente fredda.

Nota: durante questa fase resterà acceso l'estrattore fumi.

FUNZIONE STAND-BY

Questa funzione, gestita in automatico, permette di spegnere la stufa al superamento di 0,5 °C della temperatura ambiente richiesta, dopo un tempo prefissato di 10 minuti (modificabile da CAT in fase di installazione).
Sul display apparirà la scritta "**GO STBY**" indicando i minuti restanti allo spegnimento.
Questa funzione e' presente sia in funzionamento 'AUTOMATICO' che nel caso di termostato esterno.
Nel caso che la temperatura ambiente, si abbassi di 2 °C sotto la soglia impostata, la stufa ripartirà (modificabile da CAT in fase di installazione).

Per attivare la funzione premere per circa 3 secondi il tasto apparirà sul display la scritta **"M1 set orologio"**, premere il tasto fino a visualizzare sul display la scritta "**M6 stand by**", per confermare premere il tasto .

Premere il tasto per selezionare "ON" , per confermare premere il tasto .

Per uscire dal menù **"M6 stand by"** premere il tasto per circa 6 secondi.

REGOLAZIONE ORARIO E DATA

Premere per circa 2 secondi il tasto apparirà sul display la scritta **"M1 set orologio"**, per confermare premere il tasto .
Appaiono in sequenza i seguenti dati: Giorno della settimana, ora, minuti, giorno, mese, anno

che possono essere variati premendo il tasto oppure il tasto . Per confermare premere il tasto .

Per uscire dal menù **"M1 set orologio"** premere il tasto per circa 6 secondi.

TERMOSTATO ESTERNO

Deve essere collegato tramite il cavetto blu (cod. 640560 optional) alla porta seriale posizionata sul retro della stufa, deve avere un contatto pulito normalmente aperto (es: nel caso di termostato ambiente):
- Contatto aperto = Temperatura Ambiente raggiunta
- Contatto chiuso = Temperatura Ambiente non raggiunta

Per selezionare la modalità **'T-E' (termostato esterno)** premere il tasto (si illumina il led). Premendo il tasto decrementa la temperatura fino a quando a display comparirà la scritta **'T-E' (termostato esterno)** (sotto 6°).

Nota: A stufa spenta il termostato esterno non può in nessun caso accendere o spegnere la stufa. Nel caso si voglia spegnere o

accendere la stufa fuori dagli orari del crono o dal settaggio del **'T-E' (termostato esterno)** occorre sempre agire dal tasto .

ISTRUZIONI D'USO

CRONOTERMOSTATO PER LA PROGRAMMAZIONE GIORNALIERA/SETTIMANALE

Sono previste 3 modalità di programmazione (giornaliera, settimanale, week end), ognuna delle quali e' indipendente dall'altra consentendo così molteplici combinazioni secondo le proprie esigenze (e' possibile regolare gli orari con passo di 10 minuti).

Premere il tasto per 2 secondi, si visualizza a display la scritta "**M1 set orologio**" (si spegne il led).

Premere il tasto fino a visualizzare sul display la scritta "**M2 set crono**", per confermare premere il tasto .

Per visualizzare le 3 modalità di programmazione (giornaliera, settimanale, week end) premere il tasto oppure il tasto ,

per confermare premere il tasto .

Scorrere il seguente menù (di default è impostato in OFF):
- **M2-1:** abilita cronotermostato
- **M2-2:** program giorno
- **M2-3:** program settim
- **M2-4:** program fine sett
- **M2-5:** uscita

Scegliere il menù desiderato e confermare premendo il tasto .

Per impostare le accensioni e gli spegnimenti della stufa e le variazioni degli orari premere il tasto oppure il tasto , per

confermare premere il tasto .

Per uscire dalla programmazione premere il tasto per circa 6 secondi.

Programmazione Giornaliera:
possibilità di 2 accensioni/spegnimenti nell'arco della giornata ripetuti per tutti i giorni:
Esempio: start1 10:00 stop1 12:00 start2 18:00 stop2 22:00

Programmazione Settimanale:
possibilità di 4 accensioni/spegnimenti nella giornata scegliendo i giorni della settimana, esempio:

start1 06:00 stop1 08:00		**start2 07:00 stop2 10:00**		**start3 14:00 stop3 17:00**		**start4 19:00 stop3 22:00**	
lunedi	on	lunedi	off	lunedi	on	lunedi	on
martedi	on	martedi	off	martedi	on	martedi	on
mercoledi	off	mercoledi	on	mercoledi	off	mercoledi	on
giovedi	on	giovedi	off	giovedi	off	giovedi	on
venerdi	on	venerdi	off	venerdi	off	venerdi	on
sabato	off	sabato	off	sabato	on	sabato	on
domenica	off	domenica	off	domenica	on	domenica	on

Programmazione Week-end:
possibilità di 2 accensioni/spegnimenti durante il week-end:
Esempio: start1 week-end 07:00 stop1 week-end 11:30
Esempio: start2 week-end 14:20 stop2 week-end 23:50

MANUTENZIONE

Prima di effettuare qualsiasi manutenzione, scollegare l'apparecchio dalla rete di alimentazione elettrica.

Una regolare manutenzione è alla base del buon funzionamento della stufa
LA MANCATA MANUTENZIONE NON permette alla stufa di funzionare regolarmente.
Eventuali problemi dovuti alla mancata manutenzione causeranno la decadenza della garanzia.

PER ACCEDERE COMODAMENTE A TUTTI GLI ORGANI ELETTRO-MECCANICI È SUFFICIENTE RIMUOVERE IL RIVESTIMENTO CERAMICO FRONTALE SINISTRO SFILANDOLO VERSO L'ALTO, DOPO AVER RIMOSSO IL TOP (vedi pag 10).

MANUTENZIONE GIORNALIERA

Operazioni da eseguire, a stufa spenta, fredda e scollegata dalla rete elettrica

- Deve essere effettuata con l'aiuto di un aspirapolvere (vedi optional pag. 18).
- L'intera procedura richiede pochi minuti.
- Aprire l'antina, estrarre il crogiolo (1 - fig. A) e rovesciare i residui nel cassetto cenere (2 - fig. B).
- **NON SCARICARE I RESIDUI NEL SERBATOIO DEL PELLET.**
- Estrarre e svuotare il cassetto cenere (2 - fig. B) in un contenitore non infiammabile (la cenere potrebbe contenere parti ancora calde e/o braci).
- Aspirare l'interno del focolare, il piano fuoco, il vano attorno al crogiolo dove cade la cenere.
- Togliere il crogiolo (1 - fig. A) e scrostarlo con la spatolina in dotazione, pulire eventuali occlusioni dei fori.
- Aspirare il vano crogiolo, pulire i bordi di contatto del crogiolo con la sua sede.
- Se necessario pulire il vetro (a freddo)

Non aspirare mai la cenere calda, compromette l'aspiratore impiegato e mette a rischio di incendio i locali domestici

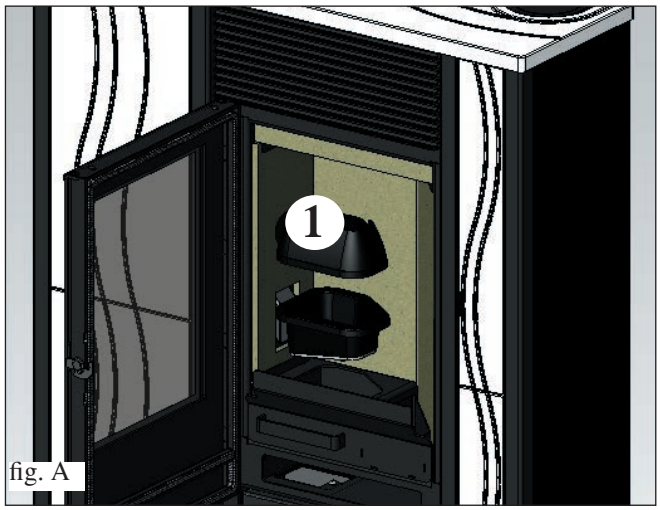

fig. A

fig. B

MANUTENZIONE SETTIMANALE

- Estrarre il cielino (3 - fig. C) e rovesciare i residui nel cassetto cenere (2 - fig. B).
- Svuotare il serbatoio pellet e aspirarne il fondo.
- Pulire la camera di combustione e il vano sottostante (4 - fig. D).
- Pulire l'ispezione presente sul gomito raccordo fumi (5 - fig. E).

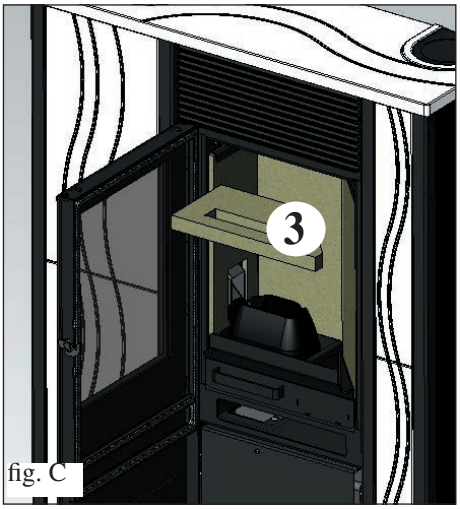

fig. C

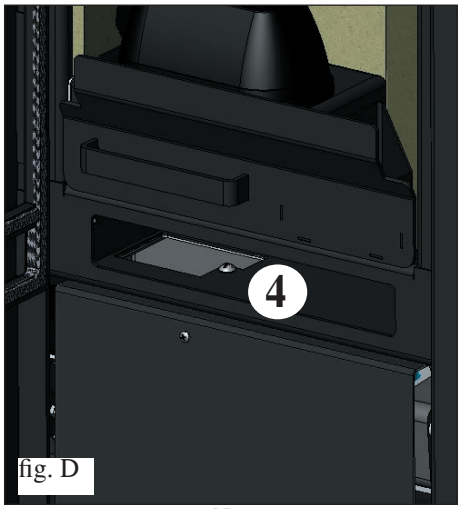

fig. D

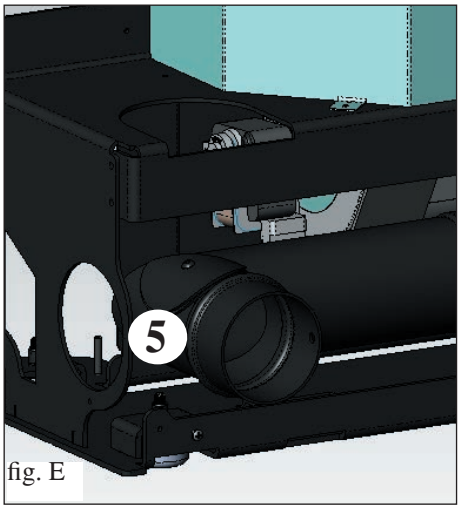

fig. E

MANUTENZIONE

MANUTENZIONE STAGIONALE (a cura del CAT - centro assistenza tecnica)

Consiste nella:

- Pulizia generale interna ed esterna
- Pulizia accurata dei tubi di scambio posti all'interno della griglia uscita aria calda ubicata nella parte alta del frontale della stufa
- Pulizia accurata e disincrostazione del crogiolo e del relativo vano
- Pulizia ventilatori/estrattori, verifica meccanica dei giochi e dei fissaggi
- Pulizia canale da fumo (sostituzione della guarnizione sul tubo scarico fumi)
- Pulizia condotto fumi
- Pulizia del vano ventilatore estrazione fumi, pulizia pressostato, controllo termocoppia.
- Pulizia, ispezione e disincrostazione del vano della resistenza di accensione, eventuale sostituzione della stessa
- Pulizia /controllo del pannello sinottico
- Ispezione visiva dei cavi elettrici, delle connessioni e del cavo di alimentazione
- Pulizia serbatoio pellet e verifica giochi assieme coclea-motoriduttore
- Sostituzione della guarnizione portello
- Collaudo funzionale, caricamento coclea, accensione, funzionamento per 10 minuti e spegnimento

In caso di un uso molto frequente della stufa, si consiglia la pulizia del canale da fumo ogni 3 mesi.

ATTENZIONE !!!

Dopo la normale pulizia, il NON CORRETTO accoppiamento del crogiolo superiore (A) (fig. 1) **con il crogiolo inferiore (B)** (fig. 1) **può compromettere il funzionamento della stufa.**
Quindi prima dell'accensione della stufa, assicurarsi che i crogioli siano accoppiati correttamente come indicato in (fig. 2) **senza presenza di cenere o incombusti sul perimetro di contatto.**

Ricordiamo che l'uso della stufa, senza aver effettuato la pulizia del crogiolo, potrebbe comportare l'accensione improvvisa dei gas all'interno della camera di combustione con conseguente rottura del vetro della porta.

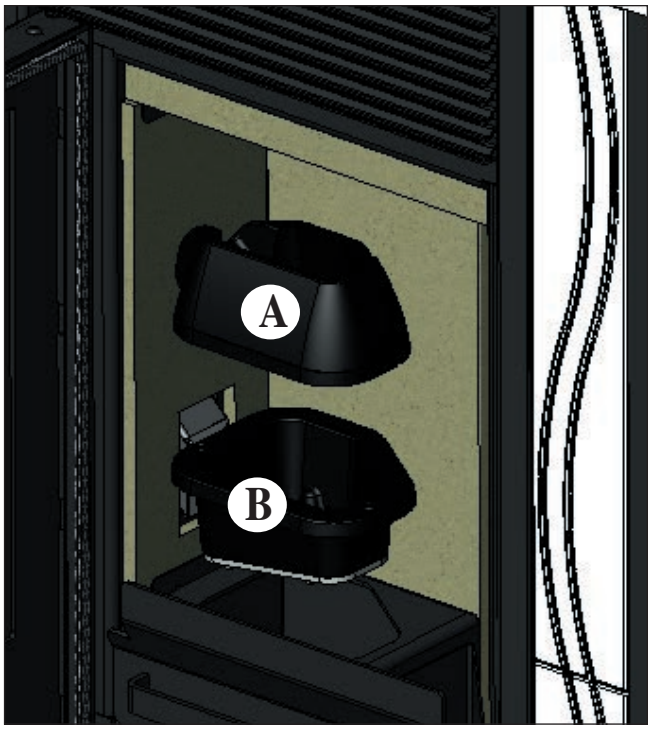

fig. 1

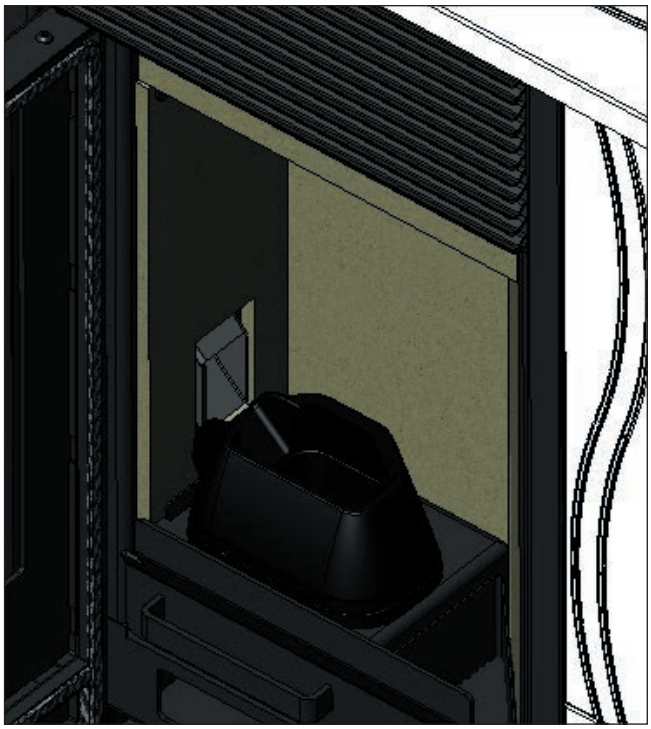
fig. 2

CONSIGLI PER POSSIBILI INCONVENIENTI

In caso di problemi la stufa si arresta automaticamente eseguendo l'operazione di spegnimento e sul display si visualizza una scritta relativa alla motivazione dello spegnimento (vedi sotto le varie segnalazioni).

Non staccare mai la spina durante la fase di spegnimento per blocco.

Nel caso di avvenuto blocco, per riavviare la stufa è necessario lasciar avvenire la procedura di spegnimento (15 minuti con riscontro sonoro) e quindi premere il tasto ESC .

Non riaccendere la stufa prima di aver verificato la causa del blocco e RIPULITO/SVUOTATO il crogiolo.

SEGNALAZIONI DI EVENTUALI CAUSE DI BLOCCO E INDICAZIONI E RIMEDI:

AL1 black out (non è un difetto della stufa) (avviene se c'è stata un'assenza di tensione di rete elettrica superiore a 5 secondi)
Nella stufa è presente la funzione di 'black out'. In caso di interruzione di energia elettrica, con un tempo inferiore a 5 secondi, la stufa si riaccenderà ritornando nella funzione precedente allo spegnimento.
Nel caso tale tempo sia superiore, la stufa si posizionerà in allarme 'black out', con conseguente fase di raffreddamento.
Qui di seguito un elenco delle varie possibilità:

Stato stufa prima del black-out	Tempo interruzione inferiore 10"	Tempo interruzione superiore 10"
OFF	OFF	OFF
PRECARICA	BLACK OUT	BLACK OUT
ACCENSIONE	BLACK OUT	BLACK OUT
AVVIO	AVVIO	STAND-BY POI RIACCENSIONE
LAVORO	LAVORO	STAND-BY POI RIACCENSIONE
PULIZIA FINALE	PULIZIA FINALE	PULIZIA FINALE
STAND-BY	STAND-BY	STAND-BY
ALLARME	ALLARME	ALLARME
MEMORIA ALLARME	MEMORIA ALLARME	MEMORIA ALLARME

AL2 sonda fumi rotta (avviene quando la stufa non legge più la sonda)
• Termocoppia rotta
• Termocoppia scollegata
• Temperatura fumi fuori range di misura

AL3 hot fumi (avviene quando la temperatura dei fumi supera una temperatura di sicurezza)
• Canna fumaria ostruita
• Installazione non corretta
• Stufa intasata
• Carico pellet alto, controllare regolazione pellet (CAT)

NOTA: il messaggio 'hot fumi' appare superata la prima soglia di allarme a 250° mandando in modulazione la stufa, solo al raggiungimento dei 270° la stufa va' in allarme con spegnimento.

AL4 aspiratore guasto (avviene quando il motore fumi e' guasto)
• Motore fumi bloccato
• Sensore giri guasto
• Motore fumi guasto
• Intervento termostato motore fumi

AL5 mancata accensione (avviene quando in fase di accensione la temperatura dei fumi non supera la soglia minima))
• Probabile candeletta guasta
• Crogiolo sporco o troppo pellet
• E' finito il pellet
• Controllare il termostato di sicurezza del pellet (riarmo automatico)
• Canna fumaria ostruita

AL6 manca pellet (avviene quando finisce il pellet)
• Esaurito pellet nel serbatoio
• Motoriduttore guasto
• Condotto/coclea pellet ostruito
• Carico pellet basso, controllare regolazione pellet

AL7 sicurezza termica (avviene quando il termostato di sicurezza, situato a contatto del serbatoio, scatta per una sovratemperatura del serbatoio pellet)
• Carico eccessivo di pellet

AL8 manca depressione (avviene quando non vi e' un tiraggio sufficiente nel tubo aspirazione aria fredda)
• Tubo aria fredda ostruito
• Pressostato guasto
• Tubo siliconico intasato

CHECK LIST

Da integrare con la lettura completa della scheda tecnica

Posa e installazione

- Messa in servizio effettuata da CAT abilitato che ha rilasciato la garanzia e il libretto di manutenzione
- Aerazione nel locale
- Il canale da fumo/ la canna fumaria riceve solo lo scarico della stufa
- Il canale da fumo presenta: massimo 2 curve
  massimo 2 metri in orizzontale
- comignolo oltre la zona di reflusso
- i tubi di scarico sono in materiale idoneo (consigliato acciaio inox)
- nell'attraversamento di eventuali materiali infiammabili (es. legno) sono state prese tutte le precauzioni per evitare incendi

Uso

- Il pellet utilizzato è di buona qualità e non umido
- Il crogiolo e il vano cenere sono puliti e ben posizionati
- Il portello è ben chiuso
- Il crogiolo è ben inserito nell'apposito vano

RICORDARSI di ASPIRARE il CROGIOLO PRIMA DI OGNI ACCENSIONE
In caso di fallita accensione, NON ripetere l'accensione prima di avere svuotato il crogiolo

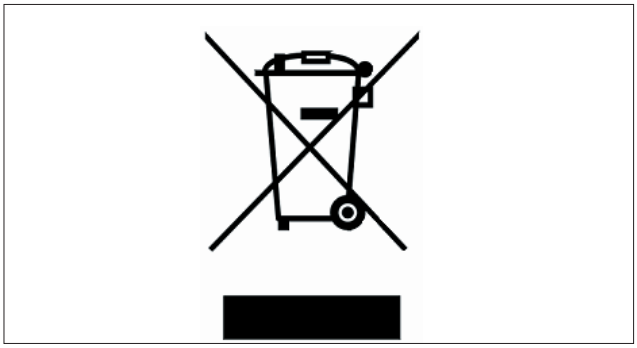

Ai sensi dell'art. 26 del Decreto Legislativo 14 marzo 2014, n. 49 "Attuazione della direttiva 2012/19/UE sui rifiuti di apparecchiature elettriche ed elettroniche (RAEE)".
Il simbolo del cassonetto barrato riportato sull'apparecchiatura o sulla sua confezione indica che il prodotto alla fine della propria vita utile deve essere raccolto separatamente dagli altri rifiuti.
L'utente dovrà, pertanto, conferire l'apparecchiatura giunta a fine vita agli idonei centri comunali di raccolta differenziata dei rifiuti elettrotecnici ed elettronici.
L'adeguata raccolta differenziata per l'avvio successivo dell'apparecchiatura dismessa al riciclaggio, al trattamento e allo smaltimento ambientalmente compatibile contribuisce ad evitare possibili effetti negativi sull'ambiente e sulla salute e favorisce il reimpiego e/o riciclo dei materiali di cui è composta l'apparecchiatura.

Dear Customer,
Thank you buying one of our products and congratulations.
Before you start using it, we suggest you read this technical information sheet carefully: it will help you get the best use out of the product and ensure that you always use it in complete safety.

For any further information or requirements, please contact the DEALER where you bought the product or visit our website www.edilkamin.com and see the DEALERS section.

ENGLISH

NOTE
- After removing the product from the packaging, check that the contents are intact and complete (elbow joint, rosette, "cold-hand" handle, wall bracket kit, covering, warranty booklet, glove, technical information CD/sheet, spatula and dehumidifying salts).

In the case of anomaly, please contact the dealer where you bought the product immediately, presenting a copy of the guarantee booklet and the official purchase receipt or invoice.

- Starting up/testing
This must be carried out by an EDILKAMIN authorised Technical Assistance Centre (TAC) otherwise the guarantee shall not be effective. The start-up as described by standard UNI 10683 consists of a series of checks carried out when the stove is completely installed to ensure the correct functioning of the system and its compliance with standards.

The nearest Assistance Centre can be found by telephoning the toll-free number or by visiting the site www.edilkamin.com.

- the manufacturer shall accept no liability whatsoever from any damage deriving from use in the case of incorrect installation, incorrect maintenance or incorrect use of the product.
- the warranty number, necessary for identifying the stove, is indicated:
- on the upper part of the packaging
- in the guarantee booklet placed inside the combustion chamber
- on the plate affixed to the inside of the stove;

This documentation must be kept for identification, together with the official purchase receipt or invoice. This data must be given when you ask for information and must be made available in the case of any maintenance work;

- the details presented are graphically and geometrically indicative.

DECLARATION OF CONFORMITY
The undersigned EDILKAMIN S.p.A. with registered head office at Via Vincenzo Monti 47 - 20123 Milan - Italy - tax code and VAT no. 00192220192

Declares under its own responsibility that:
The pellet-burning stove below conforms with Directive 89/106/EEC (Construction Products)
The PELLET STOVE bearing the trademark ITALIANA CAMINI, specifically named MICRON

Year of manufacture: Ref. Data nameplate Declaration of performance (DoP - EK 069): Ref. data tag plate

Compliance with the 89/106/EEC Directive is determined by the compliance with the European standard:
EN 14785:2006

It is also declared that:
the MICRON wood pellet burning stove complies with the requirements of the European directives:
2006/95/EEC - Low voltage directive
2004/108/EEC - Electromagnetic compatibility directive

EDILKAMIN S.p.A. declines all responsibility for the malfunctioning of a product in the case of replacement, assembly and/or modifications not carried out EDILKAMIN personnel and without the latter's authorisation.

ENGLISH

OPERATING PRINCIPLE

The MICRON stove is designed to produce hot air through the electronically-controlled combustion of wood pellet fuel. Its operation is described below (the letters refer to Figure 1).

The fuel (pellets) is taken from the hopper (A) and, using a screw (B) operated by a gear motor (C), is sent to the crucible (D).

The pellets are lit by hot air produced by an electrical element (E) sucked into the crucible through a smoke extractor fan (F).

The smoke produced by combustion is extracted from the combustion chamber by the same fan (F) and expelled from the vent (G) which can be connected to the back, the right side or the top of the stove (see page 25).

The combustion chamber, lined with Vermiculite, is closed at the front by a ceramic glass door (use the special "cold-hand" handle to open the door).

The quantity of fuel, the extraction of the smoke and the input of air for combustion are regulated by a motherboard equipped with software, to obtain a high combustion efficiency and low emissions.

The stove has a serial socket for optional wire connection (code 640560) to remote controlled ignition devices (chrono-thermostats etc.).

The ceramic outer covering is available in three colour variants:
cream, burgundy and grey.

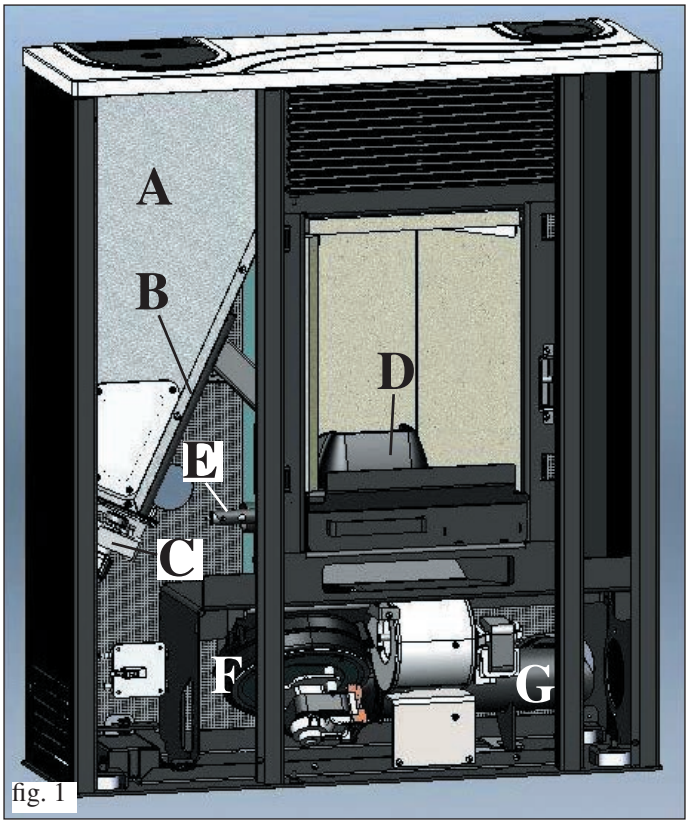

fig. 1

SAFETY INFORMATION

Hot air is introduced into the installation environment through a grille located in the upper part of the front; the same environment is also heated by radiation from the mouth of the combustion chamber.

• The only risks deriving from the use of the stove are linked to not respecting the installation rules, direct contact with live electrical parts (internal parts), contact with flames or hot parts (glass, pipes, hot air outlet) or to the introduction of foreign substances.

• If any component does not function correctly, the stove has safety devices which guarantee that it will switch off; in such cases, allow the stove to switch itself off without intervening.

• To function correctly, the stove must be installed according to the indications given on this sheet and the door must not be opened during operation: combustion is managed automatically, no action is necessary.

• For fuel, use only wood pellets with a diameter of 6 mm.

• Under no circumstances may foreign substances be placed in the combustion chamber or the pellet hopper.

• The flue (the duct connecting the smoke output vent of the stove to the chimney) must not be cleaned with flammable products.

• The parts of the combustion chamber and the pellet hopper must be vacuumed only when COLD.

• The glass can be cleaned when it is COLD with a special product applied with a cloth.

• Do not clean when hot.

• Make sure the stove is installed and switched on for the first time by an Edilkamin authorised TAC (Technical Assistance Centre) according to the indications given on this sheet; otherwise the guarantee will not be valid.

• During operation of the stove, the discharge pipes become very hot (do not touch them without the special glove).

• Do not place non-heat-resistant objects next to the stove.

• NEVER use flammable liquids to light the stove or to revive hot embers.

• Do not block ventilation into the room where the stove is installed, and do not block the air intake of the stove itself.

• Do not allow the stove to get wet, and do not place wet hands anywhere near the electrical parts.

• Do not insert reductions into the smoke discharge pipes.

• The stove must be installed in a room with an adequate fire-prevention system, and it must also be provided with all systems (input and discharge) required by the stove for safe operation.

• If necessary, clean the smoke passage by extracting the Vermiculite combustion chamber after removing the brackets.

• If the stove does not light, do NOT repeat ignition before having emptied the crucible.

• ATTENTION:
PELLETS REMOVED FROM THE CRUCIBLE MUST NOT BE PLACED BACK INTO THE HOPPER.

DIMENSIONS

FRONT

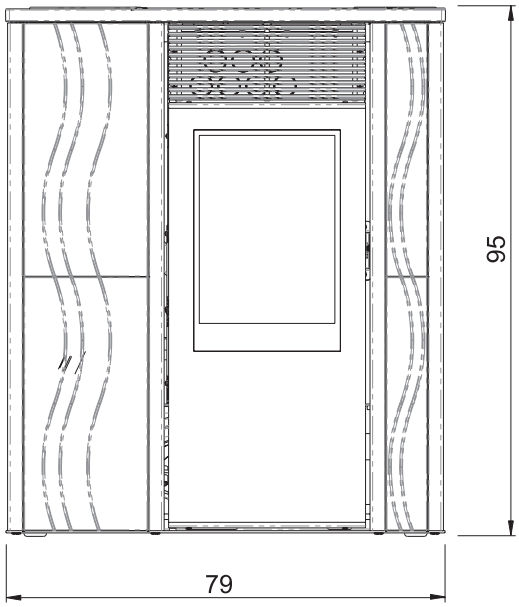

BACK

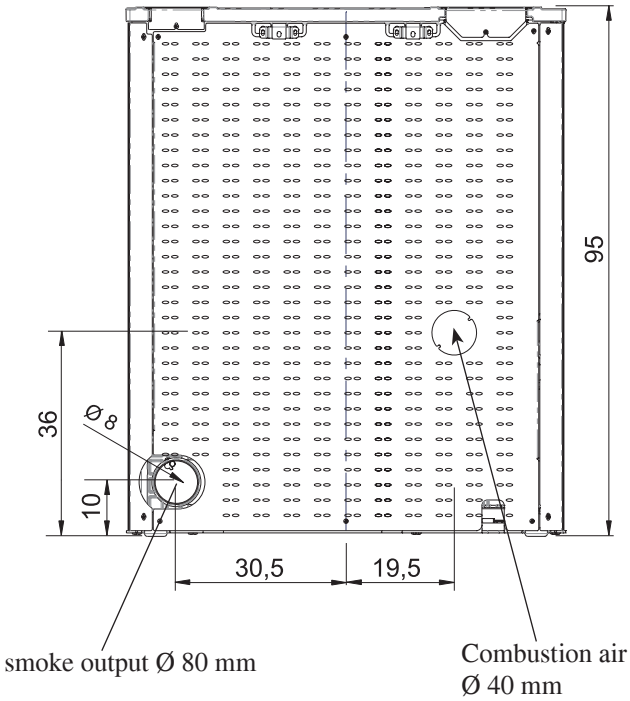

SIDES

right left

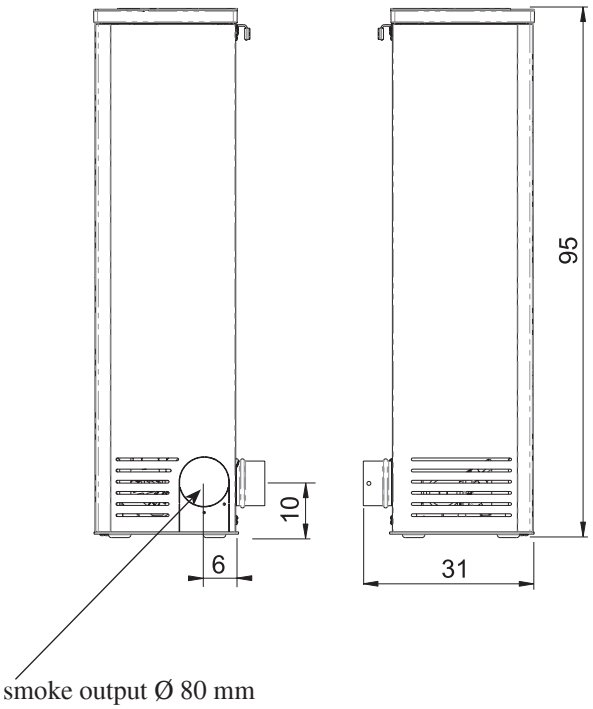

VIEW FROM ABOVE

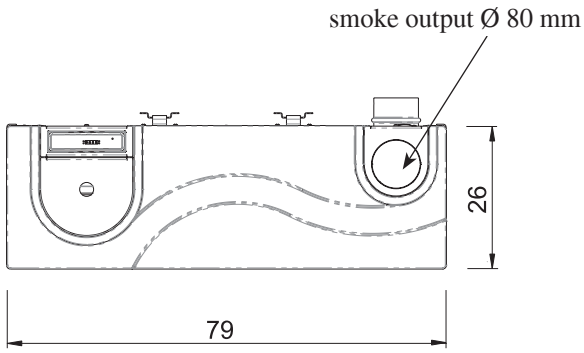

ELECTRONIC APPARATUS

ENGLISH

SERIAL PORT
The stove has a serial port RS232, to which an optional on-off control device, such as a thermostat, can be installed by the TAC (Technical Assistance Centre) using a special cable (code 640560).
The serial socket is inside the stove, on the left side.

BACKUP BATTERY
The motherboard has a backup battery (type CR 2032, 3 volts).
Failure of the battery is due to normal wear and tear (and is not a manufacturing defect).
For more information, contact the TAC (Technical Assistance Centre) which carried out the first ignition.

SAFETY DEVICES

• THERMOCOUPLE:
Positioned on the smoke discharge, it measures the temperature.
According to the set parameters, it controls ignition, operation and switching off.

• DIFFERENTIAL PRESSURE SWITCH:
Positioned in the smoke-aspiration area, it is triggered in the case of a depression in the circuit (e.g. obstructed flue).

• SAFETY THERMOSTAT:
This intervenes if the temperature inside the stove is too high.
It blocks pellet loading causing the stove to go out.

FEATURES

THERMO-TECHNICAL FEATURES EN 14785		
Nominal power	7,2	kW
Nominal power efficiency	92,1	%
CO emission (13% O_2) nominal power	0,013	%
Mass of smoke nominal power	4,8	r/s
Reduced power	2,1	kW
Reduced power efficiency	95,1	%
CO emission (13% O_2) reduced power	0,025	%
Mass of smoke reduced power	2,6	r/s
Maximum smoke overheating	140	°C
Minimum draught	12 / 5	Pa
Min/max autonomous operation	9 / 30	hours
Min/max fuel consumption	0,5 / 1,6	kg/h
Pellet hopper capacity	15	kg
Heatable volume *	190	m³
Weight inc. packaging	125	kg
Diameter of smoke duct (male)	80	mm
Diameter of air intake duct (male)	40	mm

* The volume which can be heated is calculated assuming the use of pellets with p.c.i. of at least 4300 Kcal/kg, insulation of the house pursuant to Italian law 10/91 and successive amendments and a heat requirement of 33 Kcal/m³ hour.
* It is important to also take into consideration the position of the stove in the environment to be heated.

N.B.
1) take into consideration that external appliances can cause disturbances.
2) warning: activity on live components, maintenance and/or checks must be carried out by qualified personnel.
(Before carrying out any maintenance, disconnect the appliance from the mains electricity)

ELECTRICAL FEATURES		
Power supply	230Vac +/- 10% 50 Hz	
Average power consumption	120	W
Power consumption during ignition	400	W
Motherboard protection *	Fuse F4 AL, 250 Vac	

The above data are indicative.
EDILKAMIN s.p.a. reserves the right to modify products without notice to improve their performance.

INSTALLATION

If information is not expressly indicated, please refer to the local standards for your country. In Italy, please refer to the standard UNI 10683, and to any regional or local public-health regulations.
In the case of installation in a multiple-tenancy building, contact the building manager before installation.

CHECK OF COMPATIBILITY WITH OTHER DEVICES

The stove must NOT be installed in the same room as extractor fans, type B heating appliances, or other appliances which can compromise correct operation.
See standard UNI 10683.

CHECK THE ELECTRICAL CONNECTION (the socket must be in an easily accessible position)

The stove is provided with a wire for the electricity supply to be connected to a 230V 50 Hz socket, preferably with a magnetothermal switch. If the electricity socket is not easily accessible, place a switch upstream of the stove (to be provided by the customer).
Voltage variations of more than 10% can damage the stove.
The electricity system must comply with standards; in particular, check the efficiency of the earth circuit.
The diameter of the power supply line must be adequate for the power required by the stove.
An inefficient earth circuit can cause malfunctioning of the stove, for which Edilkamin will accept no responsibility.

FIRE PREVENTION SAFETY DISTANCE

If the wall is flammable (wood), adequate insulation in non-flammable material must be fitted.
The flue pipe must be adequately insulated, since it reaches high temperatures.
Every object on either side of the stove in flammable and/or heat sensitive material must be kept at least 20 cm from the stove, or it must be suitably insulated with non-flammable insulating material; under no circumstances must any object be placed less than 80 cm from the front of the stove, since it will be directly subjected to the radiation of heat from the combustion chamber.

AIR INTAKE VENT

An air intake vent connected with the external environment must be installed behind the stove; it must have an inner diameter of at least 80 cm² to guarantee sufficient air intake for combustion.
The air intake vent must be connected to the inlet provided on the back of the stove (see page 26).

SMOKE DISCHARGE

The discharge system must only serve the stove (the smoke must not be discharged into a flue also used for other stoves/fireplaces etc.).
The smoke is discharged through the 8 cm-diameter vent positioned on the back, right/left side or top of the stove.
The smoke discharge must be connected to the external environment by steel pipes with EN 1856 certification. The pipe must be hermetically sealed.
The pipes must be sealed, and if necessary insulated, with materials resistant to high temperatures (silicon or mastics for high temperatures).
The only horizontal stretch allowed can be 2 m long. There must be no more than two bends, with a maximum angle of 90° (in relation to the vertical piece).
A vertical stretch and a wind-proof terminal (reference UNI 10683) are required (unless the flue is inserted into a chimney).
If the flue runs outside the building, adequate insulation is necessary. If the flue is inserted into a chimney, the chimney must be suitable for solid fuel, and if it is larger than ø 150 mm, pipes with a suitable diameter and in suitable material (e.g. steel ø 80 mm) must be fitted inside the chimney.
It must be possible to inspect all sections of the smoke duct.
Chimneys and flues to which solid fuel burning appliances are connected must be cleaned at least once a year (check the relative standards in your country).
If they are not checked and cleaned regularly, there is an increased risk of the chimney catching fire. In such a case, do not attempt to put out the fire with water; empty the pellet hopper. Contact specialist personnel before re-igniting the stove.

TYPICAL CASES

Fig. 1

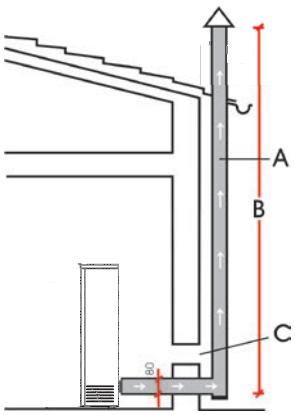

Fig. 2

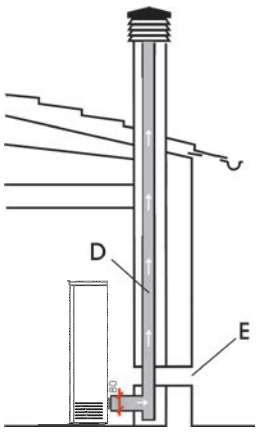

A: flue in insulated steel
B: minimum height 1.5 m and, in any case, above the level of roof guttering
C-E: vent for the intake of air from the external environment (minimum internal diameter 80 cm²)
D: steel flue inserted into an existing masonry chimney

CHIMNEY POT

The basic features are:
- internal section at the base equal to that of the flue
- output section no less than double that of the flue
- position in full wind, above the roof ridge and beyond the reflux area.

INSTALLATION

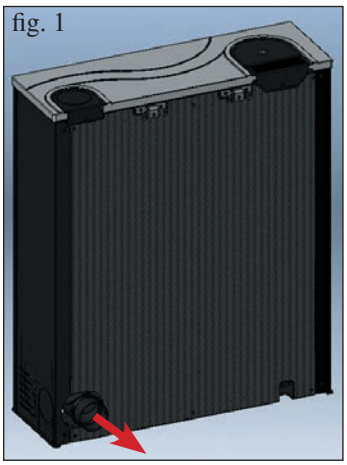
fig. 1

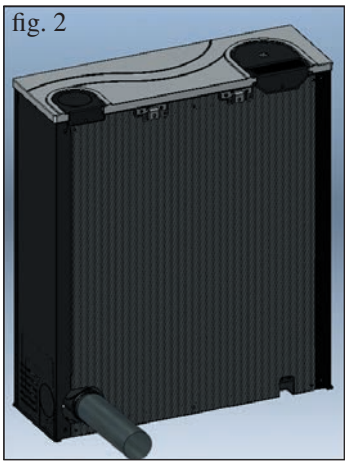
fig. 2

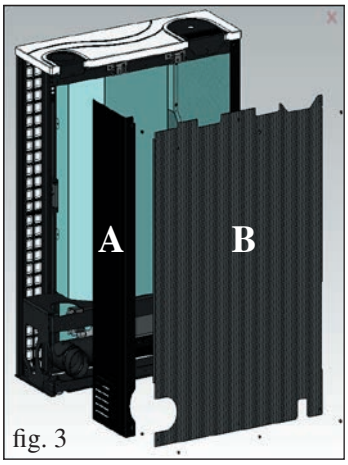

fig. 3

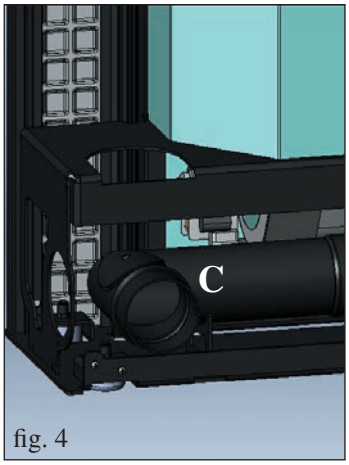

fig. 4

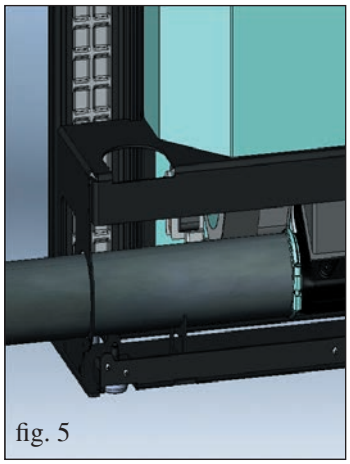
fig. 5

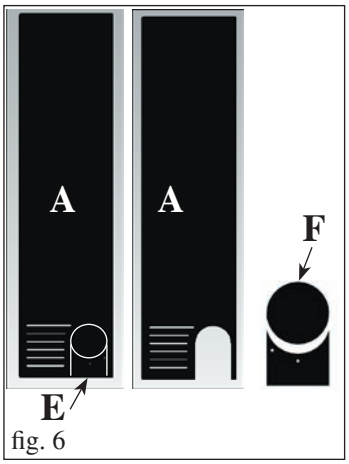

fig. 6

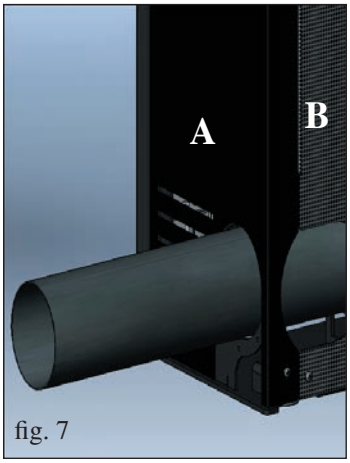

fig. 7

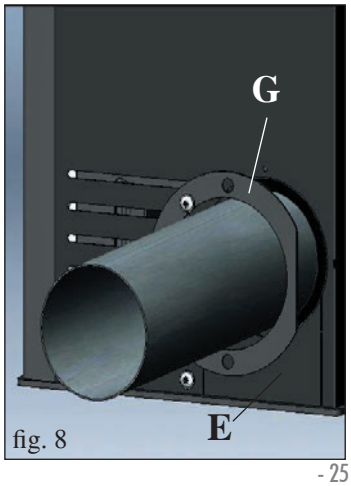

fig. 8

SMOKE OUTPUT

MICRON is designed for the connection of the smoke output on the back, right side and top of the stove.

The stove is delivered ready for the output of the flue from the back (fig. 1-2).

REAR SMOKE OUTPUT CONNECTION

Connect the rear smoke-output pipe (not supplied) to the elbow joint (C - fig. 4) with a band (not supplied).

TO ALLOW THE CONNECTION OF THE SMOKE OUTPUT FROM THE RIGHT SIDE AND TOP IT IS NECESSARY TO REMOVE THE RIGHT METAL SIDE AND THE REAR PANEL.

Proceed as follows:
- Take off the right metal side by removing the 2 screws (A - fig. 3).
- Take off the rear panel by removing the 6 screws (B - fig. 3).

SMOKE OUTPUT CONNECTION ON THE RIGHT SIDE

Remove the elbow joint (C - fig. 4).

Connect the smoke output pipe (not supplied) to the smoke extractor unit vent (fig. 5) with the band provided.

Remove the pre-cut diaphragm (E - fig. 6) from the metal side (A), previously removed, to allow the smoke output pipe (not provided) to pass through.

From the diaphragm (fig. 6) remove portion F (fig. 6).

Replace the metal side A (fig. 7), the rear panel B (fig. 7) and the diaphragm (E) without portion F (fig. 8).

Complete the operation by applying the closure rosette provided G (fig. 8) using the screws provided.

N.B. The rosette and the metal side must be fitted after the flue has been definitively fixed.

TOP SMOKE OUTPUT CONNECTION

Loosen the locking band of the elbow joint (C - fig. 9-10) and rotate upwards 90°.

Remove the metal cover from the top (H - fig. 11) fixed with a screw.

Remove the pre-cut diaphragm (I - fig. 12) to allow the smoke output pipe (not provided) to pass through.

Replace the cover (H) and insert the smoke output pipe (not supplied) from above, fitting it on the elbow joint (C - fig. 13-14) with the band provided.

Complete the operation by replacing the metal side (A - fig. 15) and the rear panel (B - fig. 15).

INSTALLATION

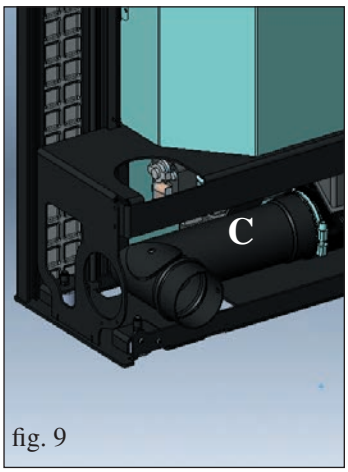

fig. 9

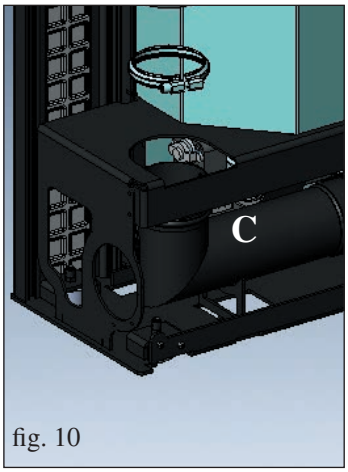

fig. 10

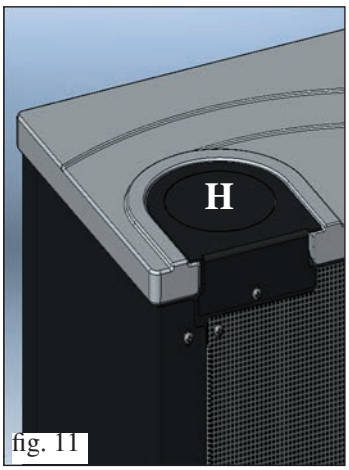

fig. 11

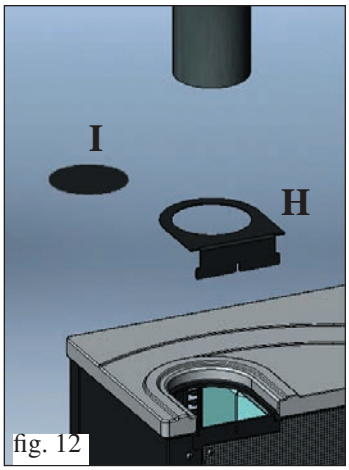

fig. 12

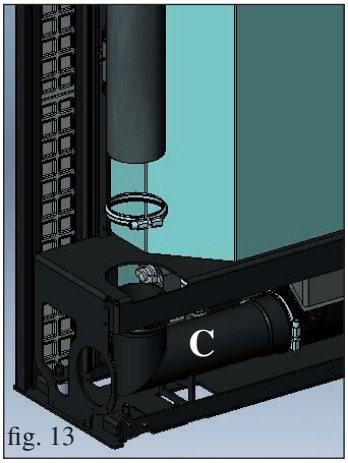

fig. 13

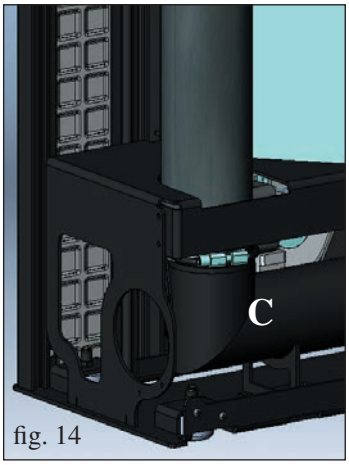

fig. 14

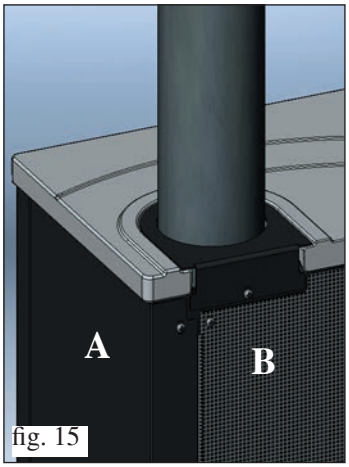

fig. 15

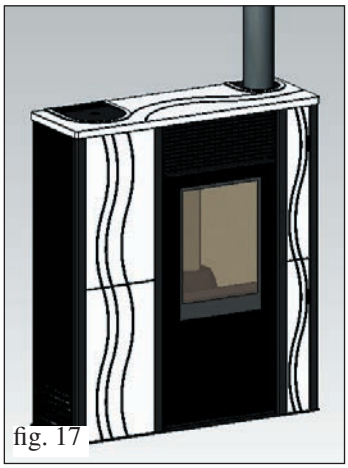
fig. 17

AIR INTAKE VENT

An air intake vent connected with the external environment must be installed behind the stove; it must have an inner diameter of at least 80 cm² to guarantee sufficient air intake for combustion.
There is a hole closed by a cover on the rear of the stove for the connection of the duct (S - fig. 18).
Remove the cover (S) and, acting from the left portion of the front of the stove (still with the casing panel removed), fit a corrugated aluminium tube (not supplied) on the external air intake duct (T - fig. 19-20).
Turn the tube on itself and make it pass through the hole (U - fig. 21) in the back to reach the outside.
If the stove is mounted on the wall, it is necessary to prepare an air intake connected with the outside.
In this case it is necessary to protect the air intake with a mesh that provides a free section of at least 12 cm².
The tube must be less than 1 metre in length and have no bends.
It should also end with a 90° section pointing downwards or wind protection.

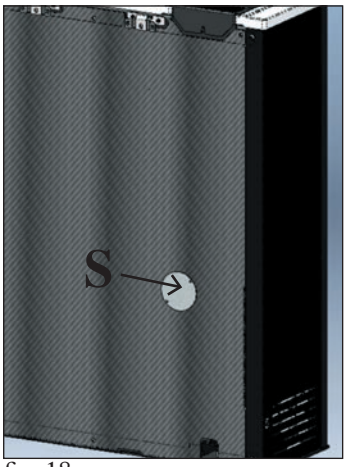

fig. 18

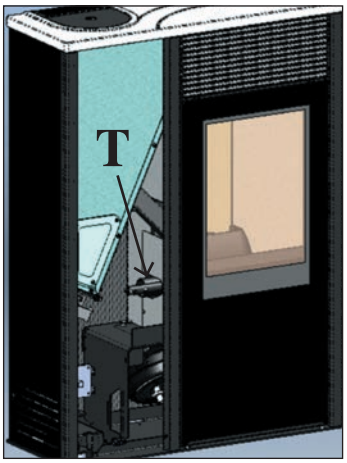

fig. 19

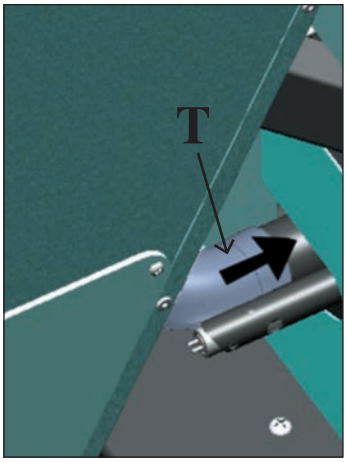

fig. 20

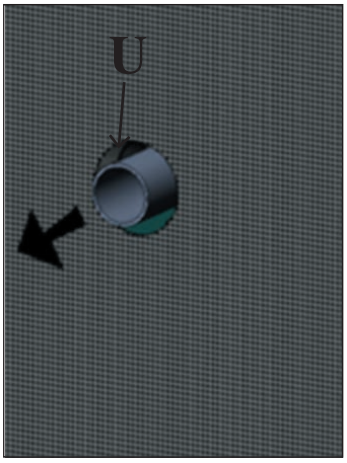

fig. 21

ASSEMBLY

fig. 1

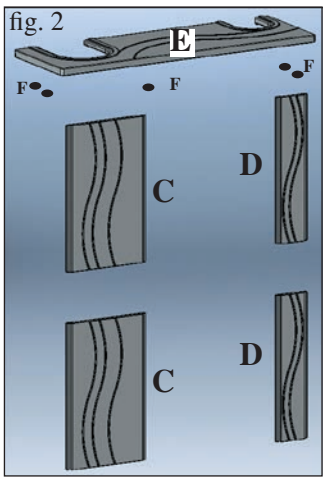

fig. 2

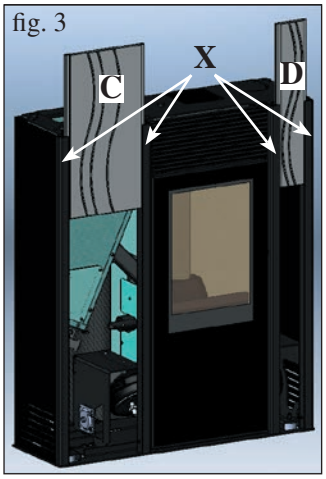

fig. 3

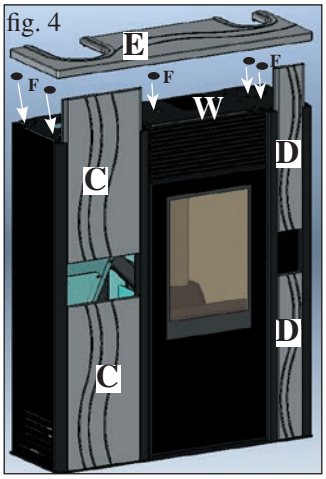

fig. 4

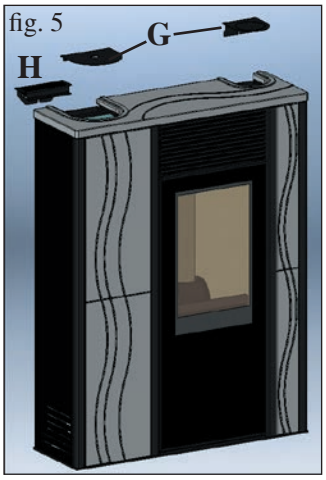

fig. 5

fig. 6

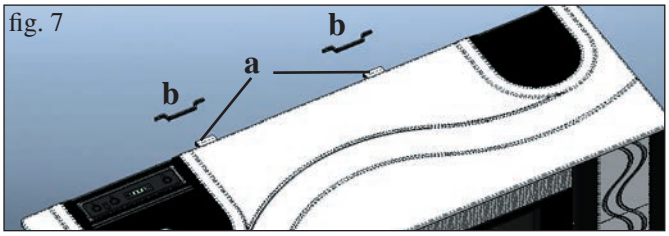

fig. 7

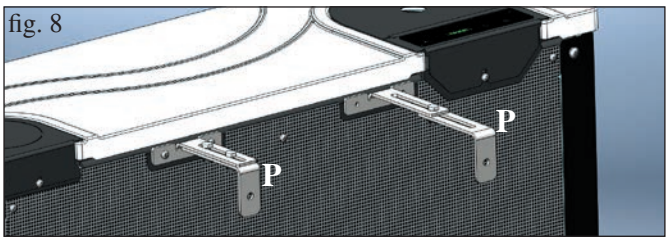

fig. 8

CASING WITH FRONT CERAMIC COVER

Fig. 1
The stove is supplied with metal sides and aluminium profiles (X - fig. 3) already mounted while the pieces below are packaged separately.

Fig. 2
- 2 left ceramic front pieces (C)
- 2 right ceramic front pieces (D)
- 1 ceramic top (E)
- 5 rubber pads (F)

To fit proceed as follows:

Fig. 3/4
Slide the two pairs of right (D) and left (C) ceramic front pieces into the aluminium profiles (X).

Fig. 4/5
Apply the rubber pads (F) in the holes provided on the metal top (W).

Place the ceramic top (E) on the rubber pads.
Apply the metal support, complete with synoptic panel (H) and the two sheet-metal covers (G).

COVERING WITH SHEET-METAL FRONT PIECES

For this version, the stove is delivered with the sheet-metal front pieces already mounted (M - N - fig. 6).

For the remaining assembly steps, proceed as for the version with ceramic front pieces.

Fig. 7
Fix the stove to the wall using the square pieces (a) and brackets (b) provided, or use alternative systems that ensure its stability.

Fig. 8
You can also use the wall mounting bracket kit (P) provided that allows you to install the stove at a distance away from the wall: a minimum of 9 cm to a maximum of 17 cm.

INSTRUCTIONS FOR USE

First Ignition/Testing by the Edilkamin authorised Technical Assistance Centre (TAC)
Start-up must be carried out as prescribed by standard UNI 10683.
The said standard indicates the checks to be carried out during installation, aimed at ensuring the correct operation of the system.

Edilkamin technical assistance (TAC) will also calibrate the stove on the basis of the type of pellets and the installation conditions.

Start-up by the TAC is necessary for the validity of the guarantee**.**

The first times the stove is lit, there may be a slight smell of paint; this will soon disappear.

Before lighting the stove, check:
==> Correct installation.
==> The electricity supply.
==> The closure of the door, which must be air-tight
==> The cleaning of the crucible.
==> The indication of stand-by mode on the display (date, power or temperature flashing on and off).

LOADING THE PELLETS INTO THE HOPPER
Remove the metallic cover in order to fill the hopper * (fig. 1).

ATTENTION:
If loading the stove during operation, and therefore while hot, use the special glove provided.

NOTES on fuel
MICRON is designed and programmed to burn wood pellets with a diameter of about 6 mm.
Pellets are fuel in the form of small cylindrical elements produced by highly compressed sawdust without the addition of glues or other foreign substances.
It is sold in 15 kg bags.
ONLY pellets must be burnt in the stove, otherwise it will NOT function correctly.
If any other material is used (including wood), which can be detected by laboratory analysis, the guarantee shall not be valid.
EDILKAMIN has designed, tested and programmed its own products in order to guarantee best performance with pellets of the following features:
diameter: 6 millimetres
maximum length: 40 mm
maximum humidity: 8 %
heat yield: at least 4300 kcal/kg
The use of pellets with other features requires specific calibration of the stove, similar to that carried out by the TAC (Technical Assistance Centre) when the stove is lit for the first time.
The use of unsuitable pellets can cause: decreased efficiency; functioning anomalies; close-down due to clogging; soiled glass; non-combustion; ...
A simple analysis of the pellets can be carried out by visual examination:
Good: smooth, regular length, little dust.
Poor: with longitudinal and transversal cracks, dusty, variable length, presence of foreign bodies.

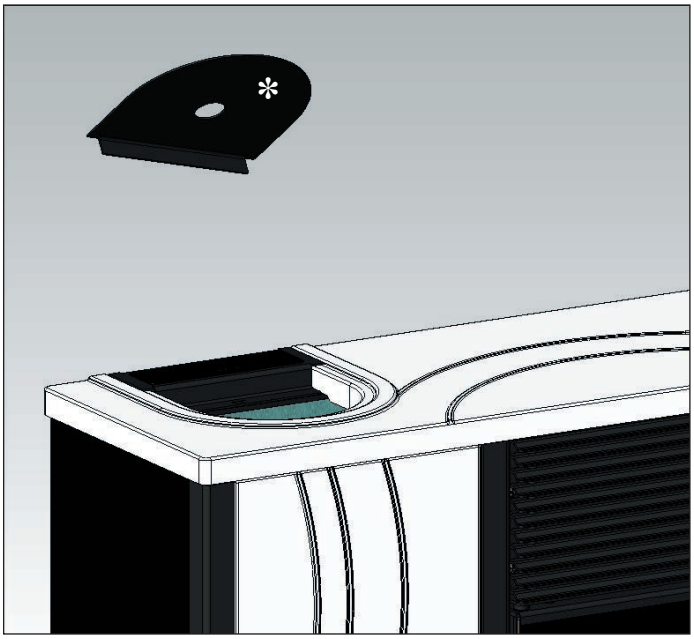

fig. 1

INSTRUCTIONS FOR USE

SYNOPTIC PANEL

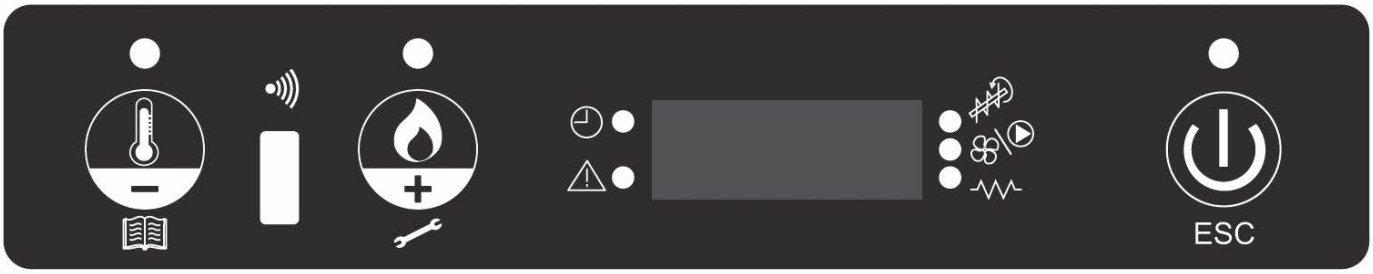

key to set the desired room temperature or to enter the menu (set ambient temp.)

key for setting the power of the stove (set power)

on/off or confirm/quit menu key

indicates that the chrono-thermostat has been programmed for automatic ignition at set times

indicates an alarm condition

indicates the functioning of the pellet-loading gear motor

this indicates the functioning of the fan

indicates functioning spark plug

MENU DESCRIPTION

• To access the menu press the key for 2 seconds (the led switches off).

Pressing the key or the key scrolls the following menu:

M1	Set clock
M2	Set time programme
M3	Adjust vent 1
M4	(does not appear at display in this model)
M5	Language
M6	Stand-by
M7	Screw loading
M8	Stove status
M9	Technical calibrations (TAC)
MA	Type of pellets (TAC)
Mb	Quit

• To confirm the desired menu press the key.

• To go back to the previous menu press the key for 3 seconds.

• To exit the menu press the key for 6 seconds.

SWITCH ON/SWITCH OFF

To switch on/switch off the stove, press the key for 3 seconds.

Led on stove on
Led flashing stove on or in alarm mode
Led off stove off

OPERATING

The stove has two operating modes:

- MANUAL:
In MANUAL operating mode, the water temperature at which the stove must operate is set independently from the temperature of the room in which it is installed.

To select MANUAL mode, press the key (the LED will light up).

Pressing the key will increase the temperature until the message 'MAN' appears on the display (above 40°).

- AUTOMATIC
In AUTOMATIC mode, it is possible to set the desired temperature of the room where the stove is installed.
When the desired environmental temperature (SET ROOM TEMPERATURE) is reached, the stove will automatically switch to power 1 mode.

To set the desired room temperature, press (the LED comes on); the operating temperature at that moment will be displayed; using the key or the key, the temperature can be changed as desired.

Ventilation is always correlated to the power in use, so it cannot be varied.

VENTILATION ADJUSTMENT

This function allows you to manage the ventilation speed.
It can be set to AUTO mode, which automatically adjusts the ventilation speed according to the power of the stove, or you can set the ventilation speed according to the amount of hot air or to the desired noise level of the product.

To activate the function, press the key for 2 seconds and press the fkey until the display shows the message "**M3 Adjust vent 1**".

Press the key and set the desired ventilation speed using the keys and .

To confirm your choice, press the key.

SCREW LOADING (only if the stove is completely without pellets)

To load the screw, enter the MENU by pressing the key for 2 seconds; then press the key until the message "**M7 Screw loading**" appears on the display.

Press the key to confirm, and then the key to activate the function.
This operation must only be carried out when the stove is off and completely cold.

Note: during this phase, the smoke extractor fan will remain on.

STAND-BY FUNCTION

This automatic function allows turning off of the stove when the temperature rises by 0.5 °C higher than that requested, after a set time of 10 minutes (which can be altered by the TAC during installation).
The message "**GO STBY**" will appear on the display, indicating the minutes remaining before switch-off.
This function is available in both 'AUTOMATIC' mode and in the case of an external thermostat.
If the environmental temperature falls to 2 °C below the set threshold, the stove will start up again (setting modifiable by the TAC during installation).

To activate the function, press the key for about 3 seconds; the message **"M1 set clock"** will appear on the display; press the key until the message "**M6 stand by**" appears on the display, then confirm by pressing the key .
Press the key to select "ON" , then confirm by pressing the key .
To quit the menu **"M6 stand by",** press the key for about 6 seconds.

SETTING THE DATE AND TIME

Press the key for about 2 second; the message **"M1 set clock"** will appear on the display; then confirm by pressing the key .
The following data will appear in sequence: Day of the week, hour, minutes, day, month, year; these can be changed by pressing the key or the key . To confirm, press the key .

To quit the menu **"M1 set clock",** press the key for about 6 seconds.

EXTERNAL THERMOSTAT

This must be connected by the blue wire (code 640560, optional) to the serial port positioned on the back of the stove; it must have a clean, normally open contact (e.g. in the case of an environmental thermostat):
- Open contact = Environmental temperature reached
- Closed contact = Environmental temperature not reached

To select **'E-T' (external thermostat)** mode, press the key (the LED will light up). Pressing the key will lower the temperature until the message **'E-T' (external thermostat)** appears on the display (below 6°).

Note: When the stove is off, the external thermostat cannot switch the stove on or off. If you want to switch the stove on or off outside the set time or outside the **'E-T' (external thermostat)** setting, you must always do so using the key .

CHRONO-THERMOSTAT FOR DAILY/WEEKLY PROGRAMMING

There are 3 types of programming (daily, weekly, weekend), each of which is independent of the others and thus many combinations are possible according to the user's requirements (time programming is in 10 minute steps).

Press the key for 2 seconds; the message "**M1 set clock**" will appear on the display (and the LED will go out).

Press the key until the message "**M2 set chrono**" appears on the display; confirm by pressing the key . To visualise the 3 programming modes (daily, weekly, weekend) press the key or the key , and confirm by pressing the key .

Scroll down the following menu (default setting is OFF):
- **M2-1:** enables the chrono-thermostat
- **M2-2:** daily programme
- **M2-3:** weekly programme
- **M2-4:** weekend programme
- **M2-5:** Quit

Choose the desired menu and confirm by pressing the key .

To set the stove to switch on and off and for time changes press the key or the key , then confirm by pressing the key .

To quit the programme press the key for about 6 seconds.

Daily programming:
possibility of switching the stove on and off twice throughout the day, repeated every day:
Example: start1 10:00 stop1 12:00 start2 18:00 stop2 22:00

Weekly programming:
possibility of switching the stove on and off 4 times during the day, and to choose the days of the week. For example:

start1 06:00 stop1 08:00		**start2 07:00 stop2 10:00**		**start3 14:00 stop3 17:00**		**start4 19:00 stop3 22:00**	
Monday	on	Monday	off	Monday	on	Monday	on
Tuesday	on	Tuesday	off	Tuesday	on	Tuesday	on
Wednesday	off	Wednesday	on	Wednesday	off	Wednesday	on
Thursday	on	Thursday	off	Thursday	off	Thursday	on
Friday	on	Friday	off	Friday	off	Friday	on
Saturday	off	Saturday	off	Saturday	on	Saturday	on
Sunday	off	Sunday	off	Sunday	on	Sunday	on

Weekend programming:
possibility of switching the stove on and off twice during the weekend:
Example: start1 week-end 07:00 stop1 week-end 11:30
Example: start2 week-end 14:20 stop2 week-end 23:50

MAINTENANCE

ENGLISH

Before carrying out any maintenance, disconnect the appliance from the mains electricity.

Regular maintenance is the basis of good functioning of the stove.
IF YOU DO NOT PROVIDE FOR THE NECESSARY MAINTENANCE, the stove will not function correctly.
In the case of problems due to lack of maintenance, the guarantee will not be valid.

FOR EASE OF ACCESS TO ALL ELECTRO-MECHANICAL COMPONENTS, JUST REMOVE THE LEFT FRONT CERAMIC COVERING BY PULLING UPWARDS, AFTER REMOVING THE TOP (see page 27).

DAILY MAINTENANCE

Operations to be carried out with the stove off, cold, and disconnected from the electricity supply

• To be carried out with the aid of a vacuum cleaner (see options on page 35).
• The whole procedure takes only a few minutes.
• Open the door, remove the crucible (1 - fig. A) and tip out the residues into the ash tray (2 - fig. B).
• **DO NOT TIP THE RESIDUES INTO THE PELLET HOPPER.**
• Extract and empty the ash tray (2 - fig. B) into a non-flammable container (it could contain ash which is still hot and/or hot embers).
• Vacuum the inside of the combustion chamber, the combustion surface, and the area around the crucible where ash falls.
• Remove the crucible (1 - fig. A) and remove encrustations with the spatula provided; remove any debris clogging the holes.
• Vacuum the crucible chamber, clean the edges where the crucible comes into contact with its seat.
• If necessary, clean the glass (when cold)

Never vacuum hot ash; it will damage the vacuum cleaner and is a domestic fire risk.

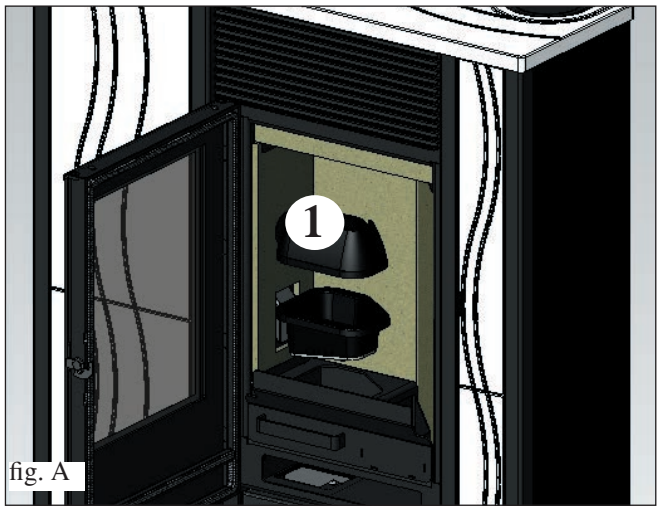

fig. A

fig. B

WEEKLY MAINTENANCE

• Remove the ceiling (3 - fig. C) and tip any residue into the ash tray (2 - fig. B).
• Empty the pellet hopper and vacuum the bottom.
• Clean the combustion chamber and the compartment below (4 - fig. D).
• Clean the inspection opening on the smoke elbow joint (5 - Fig. E).

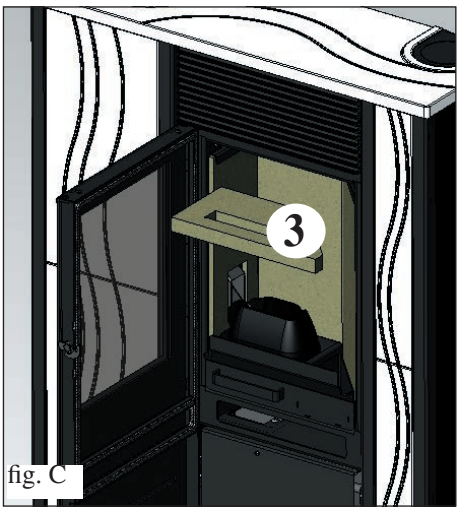

fig. C

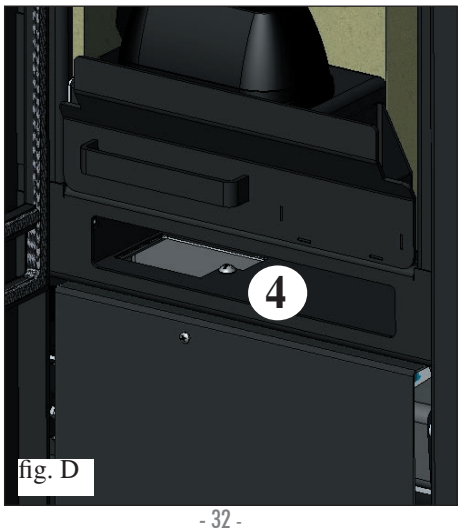

fig. D

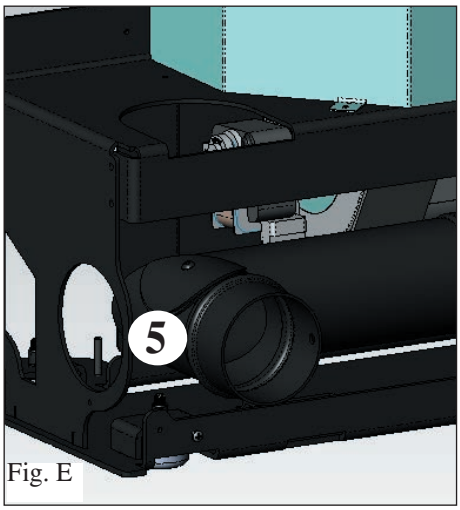

Fig. E

MAINTENANCE

SEASONAL MAINTENANCE (by the TAC - technical assistance centre)

It consists of:

- General cleaning, inside and out
- Accurate cleaning of the exchange pipes inside the hot air output grill located in the upper part of the front of the stove
- Thorough cleaning and removing encrustation of the crucible and the relative chamber
- Cleaning fans/extractors, mechanical check on play and fixings
- Cleaning of the flue (replacement of the gasket on the flue pipe)
- Cleaning of the smoke duct
- Cleaning of the smoke extractor fan, cleaning of the pressure switch, check on the thermocouple.
- Cleaning, inspection and removal of encrustations on the ignition resistance chamber, replacement of the same if necessary
- Cleaning/check of the synoptic panel
- Visual inspection of the electric wires, of the connections and of the power-supply wire
- Cleaning of the pellet hopper and check on play of the screw-gear motor group
- Replacement of the door gasket
- Test of functioning, screw loading, ignition, operation for 10 minutes and switching off.

If the stove is used very frequently, it is advisable to clean the flue every 3 months.

ATTENTION!!

After normal cleaning, INCORRECT attachment of the upper part of the crucible (A) (fig. 1) **with the lower part of the crucible (B)** (fig. 1) **can compromise stove functioning.**
Therefore, before igniting the stove, make sure that the two parts of the crucible are correctly attached as indicated in (fig. 2) **without any ash or unburnt fuel on the contact edges.**

We remind you that using the stove without cleaning the melting pot, may cause a sudden ignition gas inside the combustion chamber with the consequent breaking of the glass

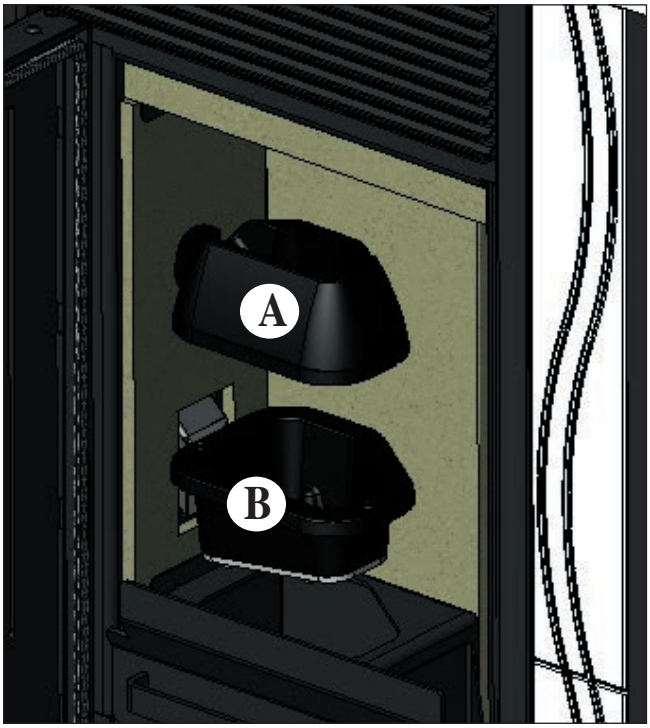

fig. 1

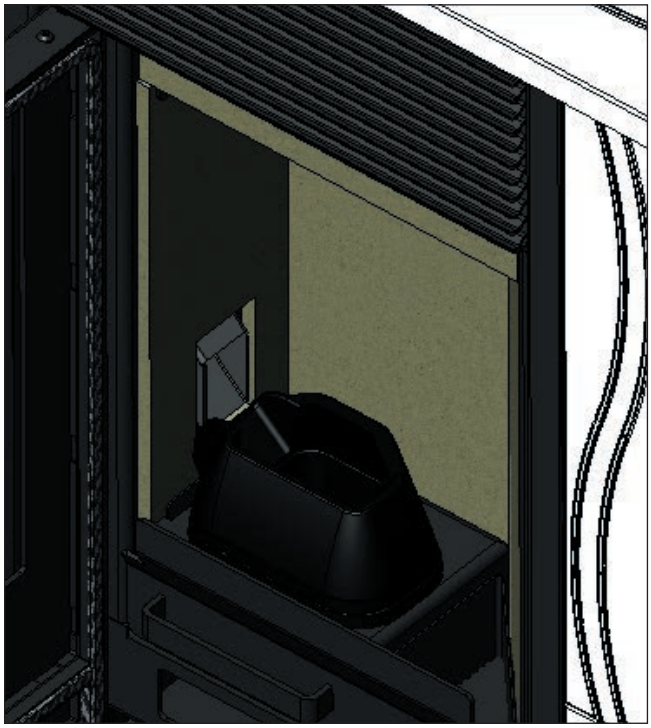
fig. 2

ADVICE IN CASE OF PROBLEMS

ENGLISH

In the case of problems, the stove will switch off automatically, and an indication of the cause will appear on the display (see the various messages below).

Never pull out the plug when the stove is switching off automatically because of a failure.

In the case of automatic switch-off, the stove must be allowed to complete the entire procedure (15 minutes with an acoustic signal), after which it can be restarted by pressing the key ESC .

However, do not restart the stove until you have found out the cause of the error and until you have CLEANED/EMPTIED the crucible.

SIGNALS OF POSSIBLE CAUSES OF AN ERROR, TIPS AND SOLUTIONS:

AL1 black out (this is not a stove error) (this takes place if there is no electricity for more than 5 seconds)
The stove has a 'black out' function. It the electricity supply is off for less than 5 seconds, the stove will switch on again, returning to the function in progress before it switched off.
If the electricity supply is off for more than 5 seconds, the stove will go into 'black out' alarm, with consequent cooling phase.
The possible causes are listed below:

Stove status before black-out	Interruption of less than 10 seconds	Interruption of more than 10 seconds
OFF	OFF	OFF
PRE-LOAD	BLACK OUT	BLACK OUT
IGNITION	BLACK OUT	BLACK OUT
START-UP	START-UP	STAND-BY THEN RE-IGNITION
OPERATING	OPERATING	STAND-BY THEN RE-IGNITION
FINAL CLEANING	FINAL CLEANING	FINAL CLEANING
STAND-BY	STAND-BY	STAND-BY
ALARM	ALARM	ALARM
ALARM RECORD	ALARM RECORD	ALARM RECORD

AL2 broken smoke temp. probe (when the stove can no longer read the smoke temperature)
• Broken thermocouple
• Detached thermocouple
• Smoke temperature out of range

AL3 hot smoke (when the temperature of the smoke exceeds the safety threshold)
• Blocked chimney
• Incorrect installation
• Stove obstructed
• Too many pellets loaded, check pellet feed regulation (TAC)

NOTE: the "hot smoke" message appears when the first alarm threshold of 250° is exceeded, triggering automatic stove regulation; only when the temperature of 270° is reached does the stove go into alarm mode and switches itself off.

AL4 fan fault (when the motor of the smoke extractor fan breaks down)
• Smoke extraction motor blocked
• Revolution counter breakdown
• Smoke motor breakdown
• Smoke motor thermostat triggered

AL5 ignition failure (when the smoke temperature does not reach the minimum threshold during the ignition phase)
• Probable spark plug failure
• Dirty crucible or too many pellets
• The pellets are finished
• Check the pellet safety thermostat (automatic reset)
• Blocked chimney

AL6 no pellets (when the pellets are finished)
• There are no more pellets in the hopper
• A gear motor failure
• The screw/pellet duct is blocked
• Too few pellets loaded, check pellet feed regulation

AL7 thermal safety (when the safety thermostat, situated in contact with the hopper, is triggered by the overheating of the pellet hopper)
• Pellet overloading

AL8 no depression (when there is insufficient draught in the cold air aspiration pipe)
• Blocked cold air pipe
• Pressure switch failure
• Blocked silicon pipe

CHECK LIST

To be used as an addition to the complete reading of the technical sheet

Assembly and installation

- Start-up carried out by an authorised TAC which issues the guarantee and the maintenance logbook
- Ventilation of the room
- The flue/chimney must only receive the discharge from the stove
- The flue must have: no more than 2 bends
  no more than 2 metres of horizontal sections
- a chimney pot above the reflux area
- discharge pipes in suitable material (stainless steel is recommended)
- if the pipes pass through or near any flammable materials (e.g. wood), all fire-prevention precautions must be taken.

Use

- The pellets must be of good quality and not damp
- The crucible and the ash pan must be clean and correctly positioned
- The door must be securely closed
- The crucible must be well inserted into its seat

REMEMBER to ALWAYS VACUUM THE CRUCIBLE BEFORE IGNITION
If the stove does not light, do NOT repeat ignition before having emptied the crucible.

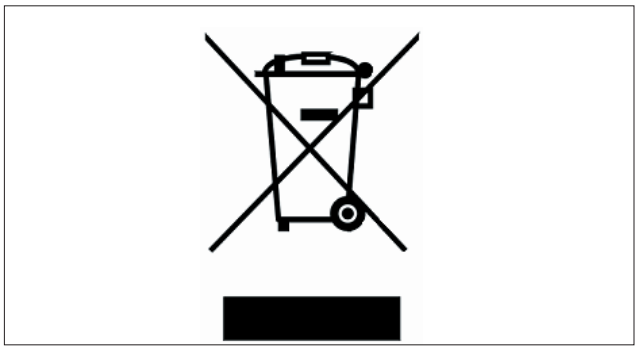

In accordance with art. 26 of Legislative Decree no. 49 of 14th March 2014, “Implementation of Directive 2012/19/UE on the disposal of electrical and electronic devices (RAEE)”.
The crossed-out dustbin symbol displayed on equipment or its packaging indicates that the product at the end of its life must be collected separately from other waste.
At the end of its useful life, the user should therefore deliver the product to a suitable local sorted collection centre for electrical and electronic devices.
Sorted collection for recycling, treatment and environmentally compatible scrapping contributes to the prevention of negative effects on the environment and health, and promotes the re-use and recycling of the materials of which the equipment is made.

Estimado Sr./Sra.
Le agradecemos y le felicitamos por haber elegido un producto nuestro.
Antes de utilizarlo, le pedimos que lea atentamente esta ficha con el fin de poder disfrutar de manera óptima y con total seguridad de todas sus características.

Para más aclaraciones o en caso de necesidad diríjase a su Vendedor donde ha efectuado la compra o visite nuestra página internet www.edilkamin.com en la opción CENTROS DE ASISTENCIA TÉCNICA.

NOTA
- Después de haber desembalado el producto, asegurarse que el producto se encuentra integro y completo (unión acodada, rosetón, manilla "manofría", Kit abrazaderas fijación a pared, revestimiento, libro de garantía, guantes, CD/ficha técnica, espátula, sales deshumidificantes).

En caso de anomalías contactar rápidamente el vendedor en donde ha realizado la compra al que entregará copia del libro de garantía y del documento fiscal de compra.

- Puesta en servicio/ensayo
Deberá ser efectuada absolutamente por el - Centro Asistencia Técnica - autorizado EDILKAMIN (CAT) en caso contrario caducará la garantía. La puesta en servicio como lo describe por la norma UNI 10683 consiste en una serie de operaciones de control efectuadas con la estufa instalada y con el objetivo de asegurar el funcionamiento correcto del sistema y la conformidad del mismo a las normativas.

A través del vendedor, en el número verde o en el sitio internet www.edilkamin.com puede encontrar el nominativo del Centro de Asistencia técnica más cercano.

ESPAÑOL

- instalaciones incorrectas, mantenimientos realizados incorrectamente, el uso impropio del producto, exoneran a la empresa fabricante de cualquier daño que deriva del uso.
- El número de cupón de control, necesario para la identificación de la estufa, está indicado:
- en la parte superior del embalaje
- en el libro de garantía dentro del hogar
- sobre la matrícula que se encuentra aplicada en el interior de la estufa;

Dicha documentación debe ser conservada para la identificación junto con el documento fiscal de compra cuyos datos deberán comunicarse en ocasión de posibles solicitudes de informaciones y puestos a disposición en caso de posible intervención de mantenimiento;

- las piezas representadas son gráfica y geométricamente indicativas.

DECLARACIÓN DE CONFORMIDAD
EDILKAMIN S.p.A.. con sede legal en Via Vincenzo Monti 47 - 20123 Milano - Cod. CIF 00192220192

Declara bajo su propia responsabilidad que:
La estufa de pellet indicada a continuación cumple con la Directiva 89/106/CEE (Productos de Construcción)
ESTUFAS DE PELLET, con marca comercial ITALIANA CAMINI, denominada MICRON

N° de SERIE: Ref. Etiqueta datos Declaración de prestación (DoP - EK 069): Ref. Etiqueta de datos

La conformidad a los requisitos de la directiva 89/106/CEE además es determinada por la conformidad a la norma europea.
EN 14785:2006

Asimismo declara que:
estufa de pellet de madera MICRON respeta los requisitos de las directivas europeas:
2006/95/CEE - Directiva Baja Tensión
2004/108/CEE - Directiva Compatibilidad Electromagnética

EDILKAMIN S.p.a. declina toda responsabilidad de mal funcionamiento del equipo en caso de sustitución, montaje y/o cambios efectuadas no por personal EDILKAMIN sin autorización de la escribiente.

PRINCIPIO DE FUNCIONAMIENTO

La estufa MICRON ha sido diseñada para producir aire caliente utilizando como combustible el pellet de madera, cuya combustión es controlada electrónicamente. A continuación se ilustra el funcionamiento (las letras hacen referencia a la figura 1).

El combustible (pellet) se recoge del depósito de almacenaje (A) y, a través de una cóclea (B) activada por un motorreductor (C), se transporta en el crisol de combustión (D).

El encendido del pellet se efectúa por medio de aire caliente producido por una resistencia eléctrica (E) y aspirada en el crisol por un ventilador/extractor de humos (F).

Los humos producidos por la combustión, son extraídos por el hogar a través del mismo ventilador (F), y son expulsado desde la boca (G) con posibilidad de unión sobre la parte posterior, sobre el lado derecho y sobre la parte superior de la estufa (ver pág. 42).

El hogar, revestido en Vermiculita, está cerrado frontalmente por una puerta de vidrio cerámico (para la apertura utilizar la correspondiente “manofría”).

La cantidad de combustible, la extracción de humos, alimentación del aire comburente, se regulan por medio de la tarjeta electrónica dotada de software con el fin de obtener una combustión de alto rendimiento y bajas emisiones.

La estufa está equipada con una toma de serie para la conexión con cable opcional (cód. 640560) con dispositivos de encendido remoto (cronotermostatos, etc.).

El revestimiento externo de cerámica se encuentra disponible en tres colores diferentes:
blanco crema, burdeos y gris

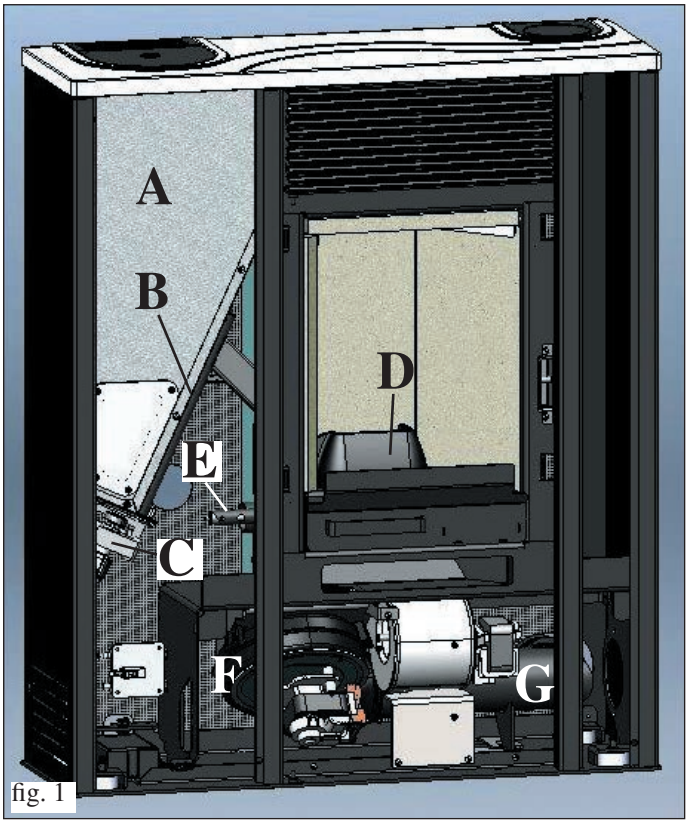

fig. 1

INFORMACIONES DE SEGURIDAD

El aire caliente es emitida al ambiente de instalación a través de la rejilla que se encuentra ubicada en parte superior del frontal. Dicho ambiente es también irradiado por la boca del hogar.

• Los únicos riesgos que derivan del uso de las estufas están relacionados con el incumplimiento de las normas de instalación o con un contacto directo con partes eléctricas en tensión (internas), o con un contacto con fuego y partes calientes (vidrio, tubos, salida de aire caliente) o con la introducción de sustancias extrañas.

• En el caso de no funcionamiento de componentes, la estufa está dotada de dispositivos de seguridad que garantizan su apagado, que se dejará acontecer sin intervenir en ningún momento.

• Para un regular funcionamiento la estufa debe instalarse respetando según lo indicado en esta documentación y durante el funcionamiento no debe abrirse la puerta: la combustión de hecho es gestionada de modo automático y no requiere ningún tipo de intervención.

• Usar como combustible solo pellet de madera de 6 mm de diám.

• En ningún caso han de introducirse en el hogar o en el depósito sustancias extrañas.

• Para la limpieza del canal de humo (conducto que conecta la boca de salida de humos de la estufa con el tubo de humos) no deben utilizarse productos inflamables.

• Las partes del hogar y del depósito han de aspirarse solamente en FRÍO.

• El cristal puede limpiarse en FRÍO con el producto adecuado y un paño.

• No limpiar en caliente.

• Asegurarse que la estufa sea colocada y encendida por un CAT habilitado por Edilkamin (centro de asistencia técnica) siguiendo las indicaciones de la presente ficha; condiciones indispensables para mantener la validez de la garantía.

• Durante el funcionamiento de la estufa, los tubos de descarga y la puerta alcanzan altas temperaturas (no tocar sin guantes adecuados).

• No deposite objetos no resistentes al calor cerca de la estufa.

• No utilice NUNCA combustibles líquidos para encender la estufa o para reavivar las brasas.

• No obstruya las aperturas de aireación del local de instalación, ni las entradas de aire de la misma estufa.

• No moje la estufa, no se acerque a las partes eléctricas con las manos mojadas.

• No introduzca reducciones en los tubos de descarga de humos.

• La estufa debe ser instalada en locales adecuados para la seguridad contra incendios y dotados de todos los servicios (alimentación y descargas) que el aparato requiere para un correcto y seguro funcionamiento.

Si es necesario realizar la limpieza de la placa de humos retirando el hogar de Vermiculite extrayendo las correspondientes bridas.

• En caso de encendido fallido, NO repetir el encendido antes de haber vaciado el crisol.

• ATENCIÓN: EL PELLET VACIADO POR EL CRISOL NO DEBE SER DEPOSITADO EN EL DEPÓSITO.

DIMENSIONES

FRENTE

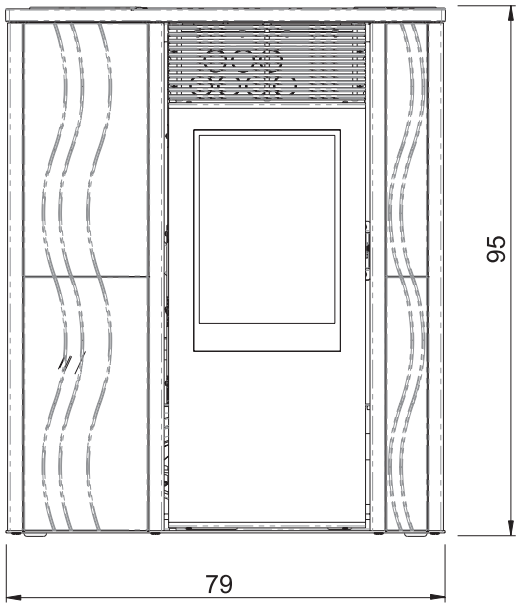

PARTE TRASERA

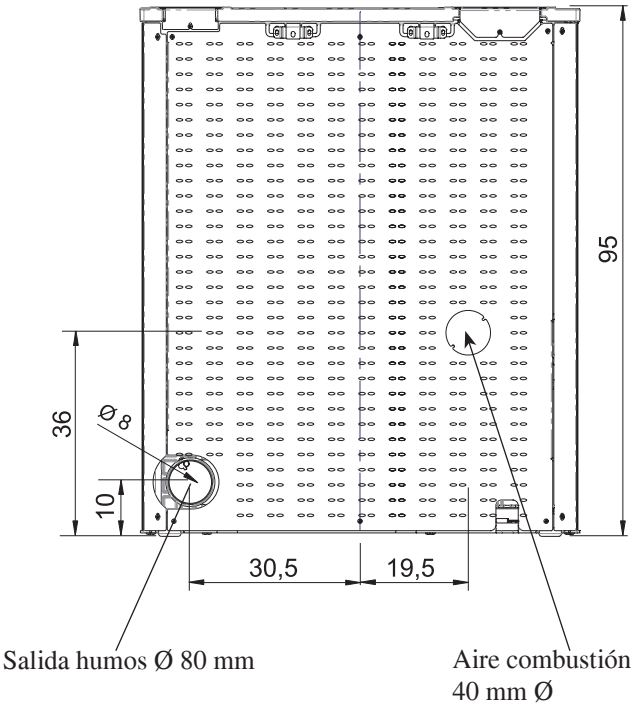

LADO

derecho izquierdo

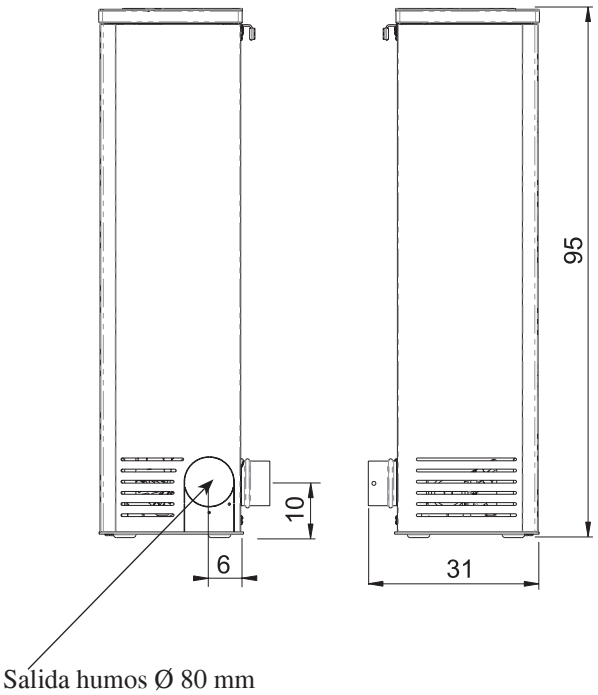

PLANTA

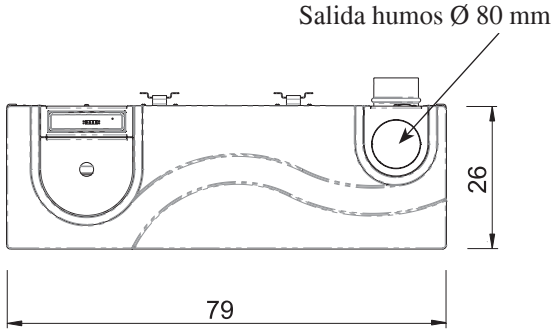

ESPAÑOL

APARATOS ELECTRÓNICOS

PUERTA DE SERIE
Sobre la salida de serie RS232 con su correspondiente cable (cod. 640560) es posible hacerse instalar por el CAT (Centro de asistencia técnica) un elemento opcional para el control de los encendidos y apagados como p.ej un termostato ambiente.
La salida serial se encuentra en el interior de la estufa en el lado izquierdo.

BATERÍA COMPENSADORA
En la tarjeta electrónica hay una batería compensadora (tipo CR 2032 de 3 Volt).
Su malfuncionamiento (no considerado como defecto del producto, sino como desgaste normal).
Para mayor referencia ponerse en contacto con el CAT (Centro de asistencia técnica) que ha realizado el primer encendido.

DISPOSITIVOS de SEGURIDAD

• TERMOPAR:
situada en la descarga de humos detecta la temperatura.
Según los parámetros programados controla las fases de encendido, trabajo y apagado.

• PRESOSTATO DIFERENCIAL:
Situado en la zona de aspiración de humos, interviene cuando detecta problemas de depresión en el circuito de humos (p.ej tubo de humos obstruído).

• TERMOSTATO DE SEGURIDAD:
Interviene si la temperatura es demasiado elevada dentro de la estufa.
Bloquea al carga del pellet provocando el apagado de la estufa

CARACTERÍSTICAS

CARACTERÍSTICAS TERMOTÉNCNICAS EN 14785		
Potencia nominal	7,2	kW
Rendimiento potencia nominal	92,1	%
Emisión CO (13% O_2) potencia nominal	0,013	%
Masa humos potencia nominal	4,8	g/s
Potencia reducida	2,1	kW
Rendimiento potencia reducida	95,1	%
Emisión CO (13% O_2) potencia reducida	0,025	%
Masa humos potencia reducida	2,6	g/s
Máximo exceso de temperatura humos	140	°C
Tiro mínimo	12 / 5	Pa
Autonomía mín/máx	9 / 30	horas
Consumo combustible mín/máx	0,5 / 1,6	kg/h
Capacidad del depósito	15	kg
Volumen calentable *	190	m³
Peso con embalaje	125	kg
Diámetro conducto de humos (macho)	80	mm
Diámetro conducto toma de aire (macho)	40	mm

ESPAÑOL

* El volumen calentable es calculado considerando un aislamiento de la caja de L 10/91 y posteriores modificaciones y una solicitación de calor de 33 Kcal/m³ hora.
* Es importante tener en consideración también la colocación de la estufa en el ambiente que calentar.

NOTA:
1) tener en consideración que equipos externos pueden provocar averías al funcionamiento de la tarjeta electrónica.
2) atención: intervenciones en componentes en tensión, mantenimientos y/o controles deben ser efectuados por personal cualificado.
(Antes de realizar cualquier mantenimiento, desenchufar el aparato de la red de alimentación eléctrica)

CARACTERÍSTICAS ELÉCTRICAS		
Alimentación	230Vac +/- 10% 50 Hz	
Potencia media absorbida	120	W
Potencia absorbida en el encendido	400	W
Protección en tarjeta electrónica *	Fusible F4 AL, 250 Vac	

Los datos indicados arriba son indicativos.
EDILKAMIN s.p.a. se reserva modificar sin previo aviso los productos y a su entero juicio.

INSTALACIÓN

En lo no expresamente indicado, hágase referencia a las normativas locales en cada nación. En Italia hacer referencia a la norma UNI 10683 y a eventuales indicaciones regionales o de las ASL locales.
En caso de instalación en comunidad de propietarios, solicitar el visto bueno previo al administrador.

VERIFICACIÓN DE COMPATIBILIDAD CON OTROS DISPOSITIVOS

La estufa NO debe encontrarse instalada en el mismo ambiente donde hay extractores, aparatos de calefacción de tipo B, y otros aparatos que puedan poner en peligro el correcto funcionamiento.
Ver norma UNI 10683.

CONTROL CONEXIÓN ELÉCTRICA (posicionar el enchufe de corriente en un punto fácilmente accesible)

La estufa está dotada de un cable de alimentación eléctrica que se conectará a una toma de 230V 50 Hz, preferiblemente con interruptor magnetotérmico. Si la toma de corriente no se encontrara fácilmente, preparar un dispositivo de interrupción de la alimentación (interruptor) arriba de la estufa (a cargo del cliente).
Variaciones de tensión superiores al 10% pueden dañar a la estufa.
El sistema eléctrico debe ser según norma de ley, comprobar de manera particular la eficiencia del circuito de tierra.
La línea de alimentación debe tener una sección adecuada a la potencia de la estufa.
La ineficiencia del circuito de tierra provoca el mal funcionamiento del cual Edilkamin no se hará responsable.

DISTANCIAS DE SEGURIDAD CONTRA INCENDIO

En caso de paredes combustibles (por ej: madera) es necesario prever un adecuado aislamiento de material no combustible.
Es obligatorio aislar de modo adecuado el tubo de descarga de humos ya que este alcanza temperaturas muy elevadas.
Cada elemento adyacente a la estufa de material combustible y/o sensible al calor debe encontrarse a una distancia mínima de 20 cm o aislado oportunamente con material aislante y no combustible, en cualquier caso delante de la estufa no pueden colocarse materiales a menos de 80 cm porque se someten directamente a la radiación del hogar.

TOMA DE AIRE

Es necesario que se coloque detrás de la estufa una toma de aire conectada al exterior, con un diámetro mínimo de 80 cm², que garantice a la estufa alimentación de aire suficiente para la combustión.
La toma de aire debe ser conectada a la boca que se encuentra en la parte posterior de la estufa (ver pág. 43).

DESCARGA DE HUMOS

El sistema de descarga de humos debe ser único para la estufa (no se admiten descargas en salida de humos común con otros dispositivos).
La descarga de humos se realiza desde la boca de diámetro 8 cm de salida en la parte posterior, en el lado derecho/izquierdo o superior. La descarga de humos debe conectarse con el exterior utilizando apropiados tubos de acero certificados por EN 1856. El tubo debe estar sellado herméticamente.
Para la cabida de los tubos y su eventual aislamiento es necesario utilizar materiales resistentes a altas temperaturas (siliconas o masillas para altas temperaturas). El único tramo horizontal admitido puede tener una longitud de hasta 2 m. Es posible un número de curvas con una amplitud máx. de 90º (con respecto a la vertical) hasta dos. Es necesario (si la descarga no se introduce en un tubo de salida de humos) un tramo vertical y un terminal antiviento (referencia UNI 10683).
Si el canal de humo está en el exterior debe estar aislado adecuadamente. Si el canal de humo se introduce en un tubo de salida de humos, éste debe estar indicado para combustibles sólidos y si tiene el diámetro más grande de ø 150 mm es necesario sanearlo entubándolo con tubos de sección y materiales idóneos (p.ej: acero ø 80 mm).
Todos los tramos del conducto de humos deben ser inspeccionables. Las chimeneas y los conductos de humo a lo que están conectados los aparatos que usan combustibles sólidos deben limpiarse al menos una vez al año (verificar si en el propio país existe una normativa al respecto)
La ausencia de control y limpieza regulares aumenta la probabilidad de incendio de la chimenea. En tal caso actuar del siguiente modo: no apagar con agua y vaciar el depósito de pellet.
Contactar a personal especializado antes de poner en marcha la máquina.

CASOS TÍPICOS

Fig. 1

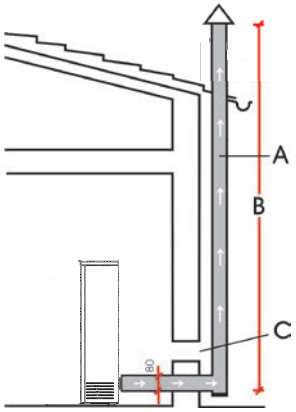

Fig. 2

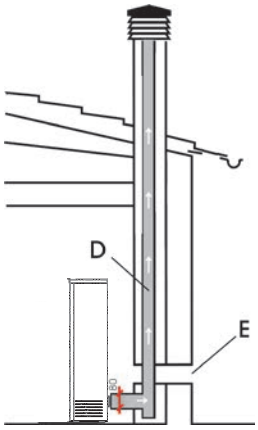

A: tubo de salida de humos de acero aislado
B: altura mínima 1,5 m y más de la altura de canalón del techo
C-E: toma de aire del ambiente (sección de paso mínimo 80 cm²)
D tubo de salida de humos de acero, interno al tubo de salida de humos existente de obra.

CHIMENEA

Las características fundamentales son:
- sección interna en la base igual que la del tubo de humos
- sección de salida no menor que el doble de la del tubo de humos
- posición a todo viento, por encima de la cima del techo y fuera de las zonas de reflujo.

ESPAÑOL

INSTALACIÓN

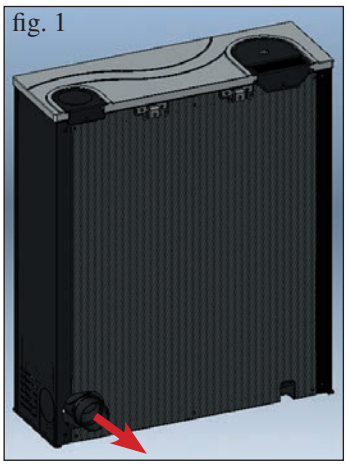
fig. 1

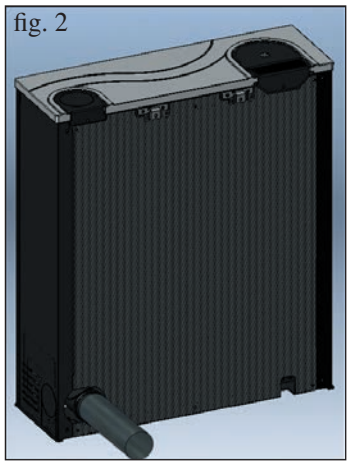
fig. 2

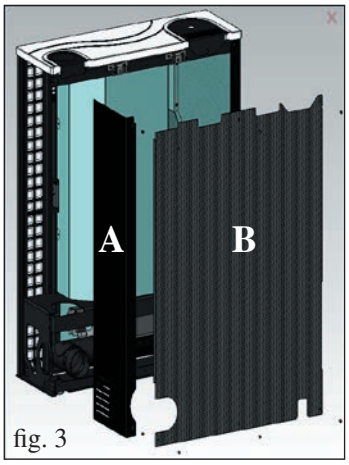

fig. 3

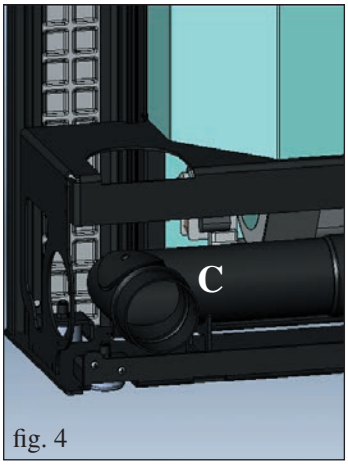

fig. 4

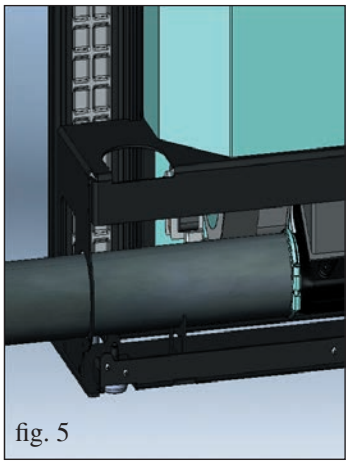
fig. 5

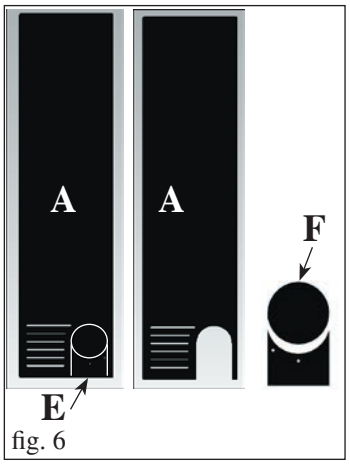

fig. 6

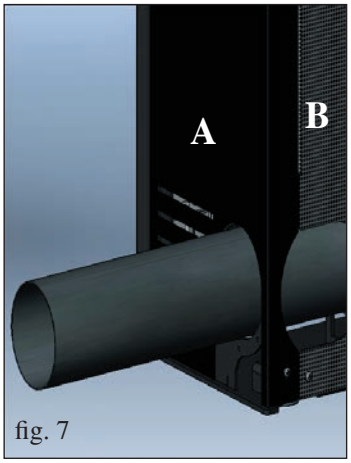

fig. 7

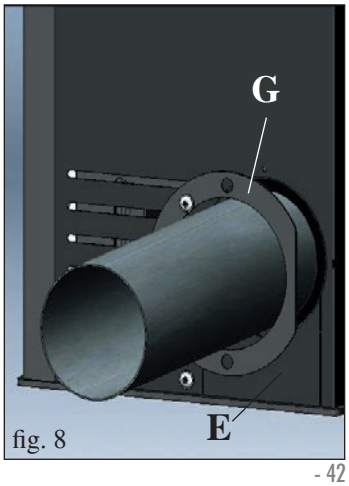

fig. 8

SALIDA DE HUMOS

MICRON está indicada para la conexión del tubo de salida de humos sobre la parte trasera, sobre el lado derecho y sobre la parte superior de la estufa.

La estufa se entrega configurada para la salida del tubo de humos desde la parte posterior (fig.1-2).

CONEXIÓN SALIDA DE HUMOS POR DETRÁS

Conectar el tubo de salida de humos (no entregado con el equipo) a la unión acodada (C-fig.4) a través de la tira entregada con el equipo.

PARA PERMITIR LA CONEXIÓN DE LA SALIDA DE HUMOS DESDE EL LADO DERECHO Y DE LA PARTE SUPERIOR ES NECESARIO RETIRAR EL LADO METÁLICO DERECHO Y EL PANEL TRASERO.

Actuar del siguiente modo:
- Desmontar el lado metálico derecho extrayendo los 2 tornillos (A - fig. 3).
- Desmontar el panel trasero extrayendo los 6 tornillos (A - fig. 3)

CONEXIÓN DE LA SALIDA DE HUMOS DESDE EL LADO DERECHO

Retirar la unión acodada (C - fig. 4).

Conectar el tubo de salida de humos (no entregado con el equipo) sobre la boca del tornillo hembra de humos a través de la tira entregada con el equipo (fig. 5).

Retirar el diafragma precortado (E - fig.6) por el lado metálico (A), ya desmontado, para permitir el paso del tubo de salida de humos (no entregado).

Desde el diafragma E (fig.6) retirar la parte F (fig.6).

Volver a montar el lado metálico A (fig. 7), el panel posterior B (fig. 7) y el diafragma E sin la porción F (fig. 8).
Completar la operación fijando el rosetón de cierre G (entregado con el equipo) a través de los tornillos suministrados.

Nota: la fijación del rosetón y del lado de chapa debe realizarse después de haber efectuado la fijación definitiva del tubo de humos

CONEXIÓN SALIDA DE HUMOS DESDE LA TAPA

Aflojar la tira de bloqueo de la unión acodada (C - fig.9/10) y girarla 90º hacia arriba.
Retirar desde la parte superior la tapa metálica (H - fig.11) que se encuentra fijado a través de tornillos.

Retirar el diafragma precortado (I - fig. 12) para permitir el paso del tubo de salida de humos (no entregado).

Volver a colocar la tapa (H) y desfilar el tubo de salida de humos (no entregado con el equipo) desde arriba calzándolo sobre la unión acodada (C - fig. 13/14) con las tiras entregadas con el equipo.

Completar la operación montando nuevamente el lado metálico (A - fig. 15) y el panel posterior (B - fig. 15).

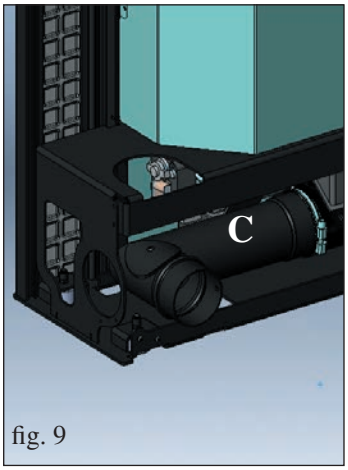

fig. 9

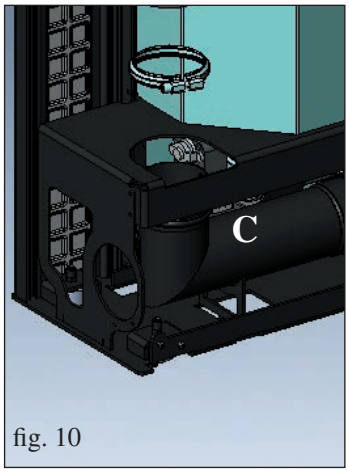

fig. 10

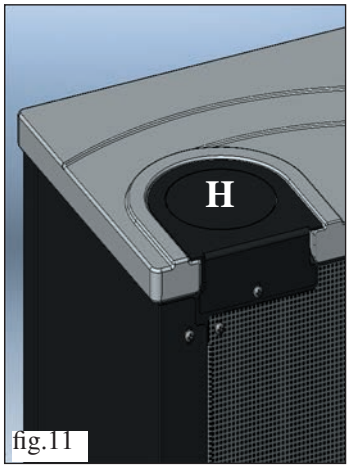

fig.11

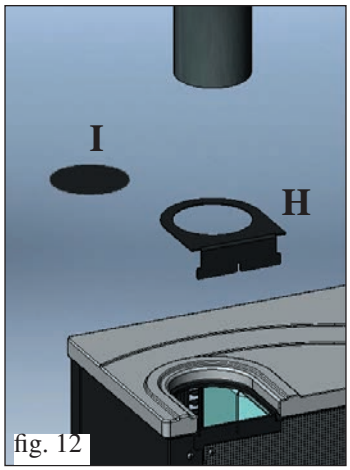

fig. 12

fig. 13

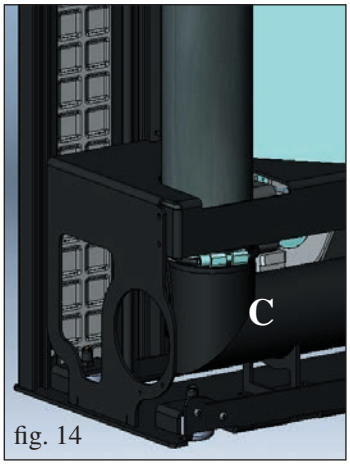

fig. 14

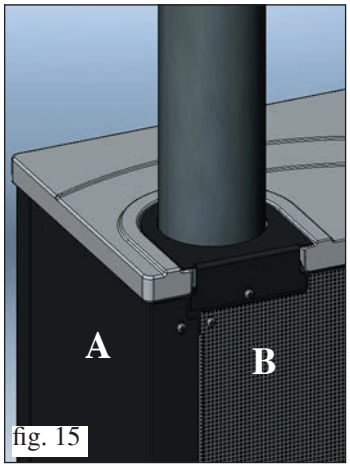

fig. 15

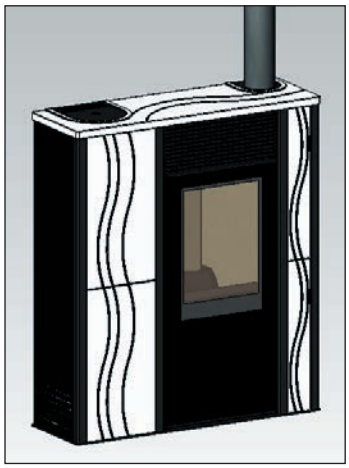

ESPAÑOL

TOMA DE AIRE

Es necesario que se coloque detrás de la estufa un conducto de toma de aire conectado al exterior, con sección útil mínima de 80 cm², que garantice alimentación de aire suficiente para la combustión.
Para aplicar el conducto sobre la parte posterior de la estufa se encuentra un orificio cerrado por la tapa (S - fig. 18).
Retirar la tapa (S) y actuando desde la parte izquierda de la parte frontal de la estufa (aún sin panel de revestimiento), calzar el tubo flexible de aluminio corrugado (no entregado con el equipo) sobre la boca del conducto de toma de aire externo (T - fig. 19-20).
Volver a girar el tubo sobre sí mismo y hacerlo transitar a través del orificio (U - fig. 21) sobre el respaldo para alcanzar el ambiente externo.
Es necesario predisponer la toma de aire, que se encuentra conectada con el exterior, en el caso de instalación de la estufa a la pared.
En este caso es necesario proteger con una red la entrada del aire, en la cual se garantiza una sección libre de al menos 12 cm².
El tubo debe tener una longitud inferior a 1 metro y no debe presentar curvas.
Además debe estar rematada con una parte a 90º grados hacia bajo o con una protección del viento.

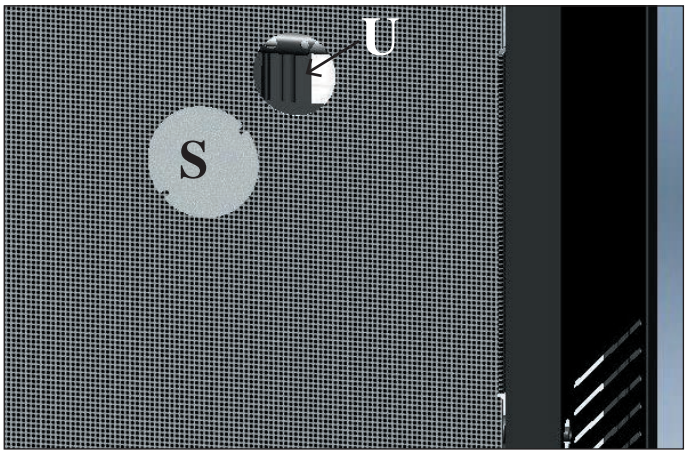

fig. 16

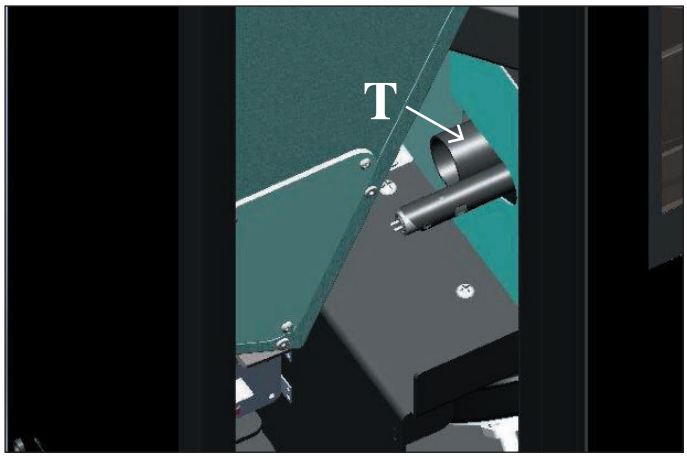

fig. 17

ENSAMBLAJE

fig. 1

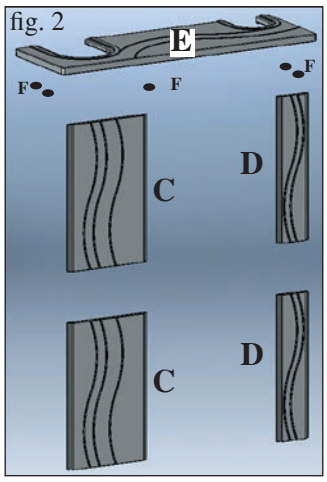

fig. 2

fig. 3

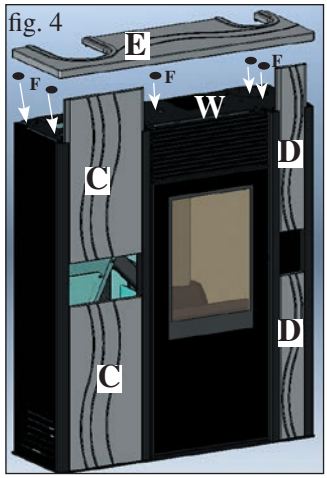

fig. 4

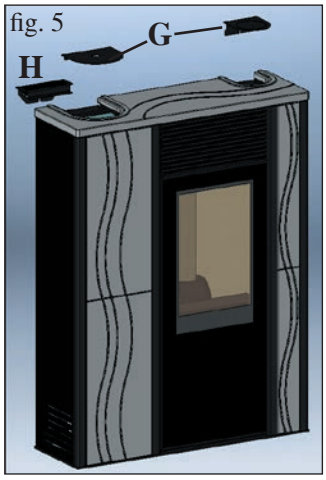

fig. 5

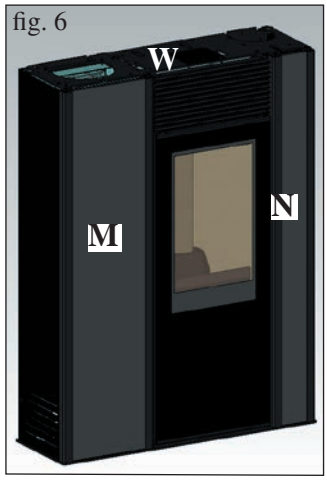

fig. 6

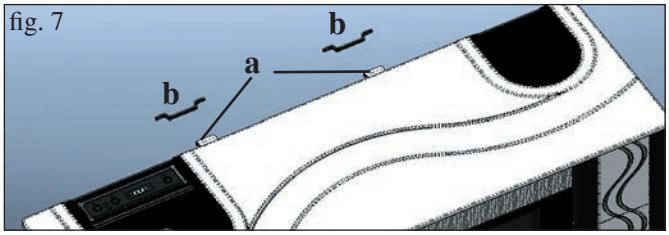

fig. 7

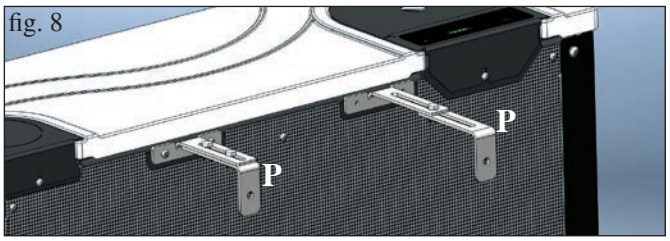

fig. 8

REVESTIMIENTO CON FRONTALES DE CERÁMICA

La estufa es entregada con lados metálicos y los perfiles de aluminio (X - fig. 3) que ya se encuentran montados, mientras que las piezas que se indican a continuación se encuentran embaladas aparte.

Fig. 2
- 2 frontales de cerámica izdo (C)
- 2 frontales de cerámica dcho (D)
- 1 parte superior de cerámica (E)
- 5 gomas (F)

Para el montaje proceder de la siguiente manera:

Fig. 3/4
Desfilar en los perfiles de aluminio (X), los dos pares de frontales delanteros de cerámica dcho (D) e izdo (C).

Fig. 4/5
Aplicar las gomas (F) en los correspondiente orificios que se encuentran sobre la parte superior metálica (W).

Colocar la parte superior de cerámica (E) sobre las gomas. Aplicar el soporte metálico compuesto por el panel sinóptico (H) y por dos tapas de chapa (G).

REVESTIMIENTO CON FRONTALES DE CHAPA

Para esta versión, la estufa es entregada con los frontales de chapa metálicos ya montados (M - N - fig.6).

Para las fases de ensamblaje restante seguir el mismo procedimiento utilizado para la versión con frontales de cerámica.

Fig. 7
Fijar la estufa en la pared con las escuadras (a) y las abrazaderas (b) incluidas en el suministro, o utilizar sistemas alternativos que garanticen la estabilidad de la estufa.

Fig. 8
Es posible también usar un kit abrazaderas fijación a pared (P) en dotación que permita instalar la estufa cerca de la pared, con un mínimo de 9 cm y un máximo de 17 cm.

1º Encendido/Ensayo a cargo del Centro de Asistencia Técnica autorizado Edilkamin (CAT)
La puesta en servicio debe ser efectuada como se prescribe por la norma UNI 10683.
Dicha norma indica las operaciones de control que efectuar en el puesto, terminadas para aceptar el correcto funcionamiento del sistema.

El centro de asistencia técnica Edilkamin (CAT), se encargará de calibrar la estufa dependiendo del tipo de pellet y de las condiciones de instalación.

La puesta en funcionamiento por parte del CAT es indispensable para la activación de la garantía**.**

Durante los primeros encendidos se pueden apreciar ligeros olores a pintura que desaparecerán en breve tiempo.

Antes de encender es necesario comprobar:
==> La correcta instalación.
==> La alimentación eléctrica.
==> El cierre de la puerta, que debe ser hermético
==> La limpieza del crisol.
==> La presencia en la pantalla de la indicación de estado en espera (fecha, potencia o temperatura intermitente).

CARGA DEL PELLET EN EL DEPÓSITO
Para acceder al depósito retirar la tapa metálica * (fig. 1).

ATENCIÓN:
Si se recarga la estufa mientras está en funcionamiento utilizar los guantes de protección entregados con el equipo.

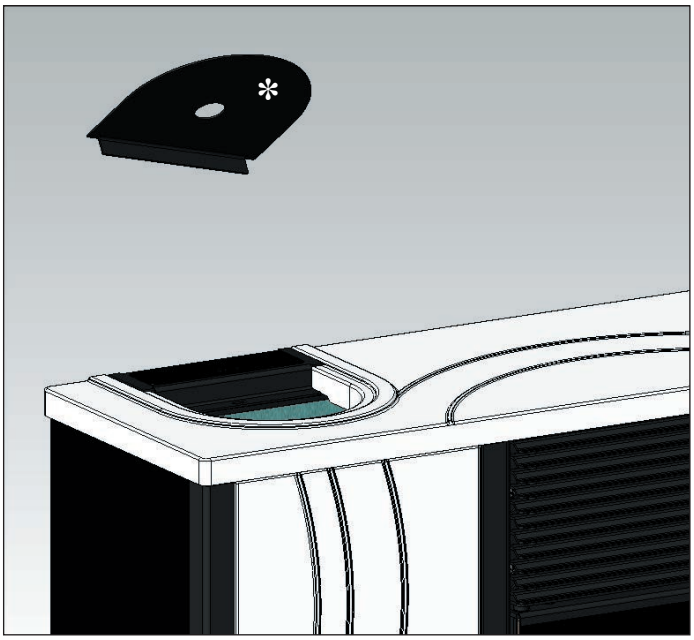

fig. 1

NOTA sobre el combustible.
MICRON está proyectado y programado para quemar pellet de madera de diámetro de unos 6 mm.
El pellet es un combustible que se presenta en forma de pequeños cilindros, obtenidos prensando serrín, de altos valores, sin usar aglutinantes u otros materiales extraños.
Está comercializado en sacos de 15 Kg.
Para NO poner en peligro el funcionamiento de la estufa es indispensable NO quemar otras cosas.
La utilización de otros materiales (incluída leña), detectable a través de análisis de laboratorio, dejaría sin efecto la garantía.
EDILKAMIN ha proyectado, probado y programado sus propios productos para que garanticen las mejores prestaciones con pellet de las siguientes características:
diámetro: 6 milímetros
longitud máxima: 40 mm
humedad máxima: 8 %
rendimiento calórico: 4300 kcal/kg al menos
El uso de pellet con diferentes características implica la necesidad de un específico ajuste del aplique, análogo al que hace el CAT (centro asistencia técnica) en el primer encendido.
El uso de pellet no idóneo puede provocar: disminución del rendimiento, anomalías de funcionamiento, bloqueos por obstrucción, suciedad del cristal, incombustos, …
Un simple análisis del pellet puede llevarse a cabo visualmente.
Bueno: liso, longitud regular, poco polvoriento.
Caducado: con grietas longitudinales y transversales muy polvoroso, longitud muy variable y con presencia de cuerpos extraños.

INSTRUCCIONES DE USO

PANEL SINÓPTICO

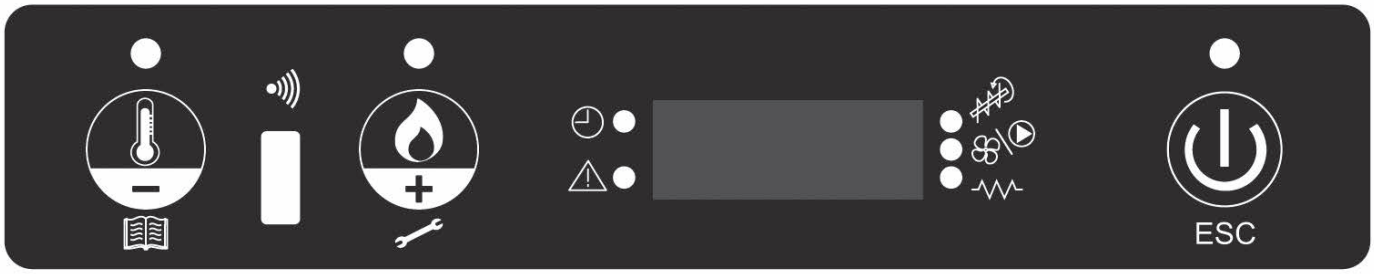

tecla para configurar la temperatura ambiente que se desea o para entrar en el menú (set temp.ambiente)

tecla para configurar la potencia de la estufa (set potencia)

tecla de encendido/apagado o confirmación/salida del menú

indica que se ha programado el cronotermostato para realizar encendidos automáticos a horario

indica una condición de alarma

indica el funcionamiento del motorreductor del pellet

indica el funcionamiento del ventilador

indica el funcionamiento de la bujía

ESPAÑOL

DESCRIPCIÓN DEL MENÚ

• Para acceder al menú pulsar la tecla durante 2 segundos (el led se apaga).

Pulsando la tecla o bien la tecla, se desplazará por el siguiente menú:

M1	Set Reloj
M2	Set Crono
M3	Regula vent 1
M4	(NO COMPARAR el panel en este modelo)
M5	Idioma
M6	Stand-by
M7	Carga tornillo alimentador
M8	Estado estufa
M9	Calibrado técnico (CAT)
MA	Tipo pellet (CAT)
Mb	Salida

• Para confirmar el menú que se desea pulsar la tecla .

• Para volver al menú anterior pulsar la tecla durante 3 segundos.

• Para salir del menú pulsar la tecla durante 6 segundos.

ENCENDIDO/APAGADO

• Para encender/apagar la estufa pulsar la tecla durante 3 segundos.

Led encendido estufa en funcionamiento
Led intermitente estufa apagada o en estado de alarma
Led apagado estufa apagada

FUNCIONAMIENTO

La estufa tiene dos modalidades de funcionamiento:

- MANUAL:
En la modalidad de funcionamiento MANUAL se programa la potencia en la que trabajará la estufa. Independientemente de la temperatura del local en la que está instalada.
Para seleccionar la modalidad de funcionamiento MANUAL pulsar la tecla (se ilumina el led).

Pulsando la tecla es posible aumentar la temperatura hasta que en la pantalla aparezca el mensaje 'MAN' (más de 40°).

- AUTOMÁTICA
En la modalidad de funcionamiento AUTOMÁTICA se puede programar la temperatura objetivo de alcanzar en el local donde está instalada la estufa.
La estufa, autónomamente, cuando alcanza la temperatura ambiente deseada (SET TEMPERATURA AMBIENTE), irá en modulación llevándose en potencia 1.

Para configurar el set de temperatura ambiente pulsar ,(se ilumina el led), se visualizará la temperatura de funcionamiento del momento.

a través de la tecla o bien de la tecla es posible variar la temperatura para alcanzar aquella que se desea.

La ventilación siempre corresponde con la potencia en uso, por lo tanto no se puede cambiar.

REGULACIÓN VENTILACIÓN

Esta función permite gestionar la velocidad de ventilación.
Es posible configurar el modo AUTO que regula automáticamente la velocidad de ventilación en base a la potencia de la estufa o bien, se puede configurar la velocidad de ventilación en función de la cantidad de aire caliente o del ruido deseado.

Para activar la función, pulsar la tecla por 2 segundos , pulsar la tecla fhasta visualizar en la pantalla el texto “M3 Regula vent 1”.

Pulsar la tecla configurar la velocidad de ventilación deseada utilizando las teclas y .

Para confirmar la selección, pulsar la tecla .

CARGA CÓCLEA (solo si la estufa se ha quedado sin pellet)

Para cargar la cóclea entrar en el MENÚ, pulsar la tecla durante 2 segundos, pulsar la tecla hasta visualizar sobre la pantalla el mensaje “**M7 Carga tornillo alimentador**”.

Pulsar la tecla para confirmar y a continuación pulsar la tecla para activar la función.
Dicha operación debe ser efectuada solo con la estufa apagada y completamente fría.

Nota: durante esta fase el extractor de humos permanecerá encendido.

FUNCIÓN STAND-BY

Esta función, gestionada en modo automático, permite apagar la estufa al alcanzar la temperatura ambiente requerida, después de un tiempo fijado previamente de 10 minutos (modificable por CAT durante la fase instalación).
En pantalla aparecerá el mensaje “**GO STBY**” indicando los minutos que faltan para que se apague.
Esta función se encuentra presente sea en funcionamiento ‘AUTOMÁTICO’ que en el caso de termostato externo.
En el caso que la temperatura ambiente descienda 2 °C por debajo del límite configurado, la estufa se pondrá en funcionamiento (modificable por CAT en fase de instalación).

Para activar la función pulsar durante 3 segundos la tecla en pantalla aparecerá el mensaje **“M1 set reloj”**, pulsar la tecla hasta visualizar en pantalla el mensaje “**M6 stand by**”, para confirmar pulsar la tecla .

Pulsar la tecla para seleccionar “ON” , para confirmar pulsar la tecla .

Para salir del menú **“M6 stand by”** pulsar la tecla durante 6 segundos.

REGULACIÓN HORARIO Y FECHA

Pulsar durante 2 segundos la tecla en pantalla aparecerá el mensaje **“M1 set reloj”**, para confirmar pulsar la tecla .
Aparecerán los siguientes datos en secuencia: Día de la semana, hora, minutos, días, mes y año

que pueden variarse pulsando la tecla o la tecla . Para confirmar pulsar la tecla .

Para salir del menú **“M1 set reloj”** pulsar la tecla durante 6 segundos.

TERMOSTATO EXTERNO

Debe ser conectado a través del cable azul (cód. 640560 opcional) a la puerta de serie situada sobre la parte posterior de la estufa.
Debe haber un contacto limpio normalmente abierto (p.ej: en el caso de termostato ambiente):
- Contacto abierto = Temperatura Ambiente alcanzada
- Contacto cerrado = Temperatura Ambiente no alcanzada

Para seleccionar la modalidad **‘T-E’ (termostato esterno)** pulsar la tecla (se ilumina el led). Pulsando la tecla disminuye la temperatura hasta que en la pantalla aparezca el mensaje **‘T-E’ (termostato esterno)** (por debajo de los 6°).

Nota: Con la estufa apagada el termostato externo no puede en ningún caso encender o apagar la estufa. En el caso que se desee apagar o encender la estufa fuera de los horarios del crono o de configuración del **‘T-E’ (termostato esterno)** es conveniente

actuar desde la tecla .

CRONOTERMOSTATO PARA LA PROGRAMACIÓN DIARIA/SEMANAL

Hay previstas 3 modalidades de programación (diaria, semanal, fin de semana), cada una de las cuales es independiente de la otra permitiendo, de esta forma múltiples combinaciones según sus exigencias (es posible regular los orario con paso de 10 minutos).

Pulsar la tecla durante 2 segundos, se visualiza en pantalla el mensaje "**M1 set reloj**" (el led se apaga).

Pulsar la tecla hasta visualizar en pantalla el mensaje "**M2 set crono**", para confirmar pulsar la tecla ESC.

Para visualizar las 3 modalidades de programación (diaria, semanal, fin de semana) pulsar la tecla o bien la tecla, para confirmar pulsar la tecla ESC.

Desplazarse por el siguiente menú (por defecto está configurado en OFF):
- **M2-1:** habilitar cronotermostato
- **M2-2:** Program día
- **M2-3:** Program sem
- **M2-4:** program fin de sem
- **M2-5:** salida

Seleccionar el menú que se desea y confirmar pulsando la tecla ESC.

Para configurar los encendidos y apagados de la estufa y las variaciones de los horarios pulsar la tecla o bien la tecla, para confirmar pulsar la tecla ESC.

Para salir del menú programación pulsar la tecla ESC durante 6 segundos.

Programación Diaria:
posibilidad de 2 encendidos/apagados en el curso del día repetidos durante todos los días:
Ejemplo: start1 10:00 stop1 12:00 start2 18:00 stop2 22:00

Programación Semanal:
posibilidad de 4 encendidos/apagados en el día eligiendo los días de la semana, ejemplo:

start1 06:00 stop1 08:00		**start2 07:00 stop2 10:00**		**start3 14:00 stop3 17:00**		**start4 19:00 stop3 22:00**	
lunes	on	lunes	off	lunes	on	lunes	on
martes	on	martes	off	martes	on	martes	on
miércoles	off	miércoles	on	miércoles	off	miércoles	on
jueves	on	jueves	off	jueves	off	jueves	on
viernes	on	viernes	off	viernes	off	viernes	on
sábado	off	sábado	off	sábado	on	sábado	on
domingo	off	domingo	off	domingo	on	domingo	on

Programación Fin de semana:
posibilidad de 2 encendidos/apagados durante el fin de semana:
Ejemplo: start1 week-end 07:00 stop1 week-end 11:30
Ejemplo: start2 week-end 14:20 stop2 week-end 23:50

MANTENIMIENTO

Antes de realizar cualquier mantenimiento, desenchufar el aparato de la red de alimentación eléctrica.

Un mantenimiento regular es la base de un buen funcionamiento de la estufa.
LA FALTA DE MANTENIMIENTO NO permite que la estufa funcione regularmente.
Problemas debidos a la falta de mantenimiento provocarán la anulación de la garantía.

PARA ACCEDER COMODAMENTE A TODOS LOS ÓRGANOS ELECTRO-MECÁNICOS BASTA CON EXTRAER EL REVESTIMIENTO CERÁMICO DE LA PARTE FRONTAL IZQUIERDA DESFILÁNDOLO HACIA ARRIBA DESPUÉS DE HABER EXTRAÍDO LA PARTE SUPERIOR (ver pág. 42).

MANTENIMIENTO DIARIO

Operaciones que efectuar, con la estufa apagada, fría o desenchufada de la red eléctrica.
• Debe ser realizado con la ayuda de una aspiradora (ver opcional pág. 52).
• Todo el procedimiento requiere pocos minutos.
• Abrir la puerta, sacar el crisol (1 - fig. A) y volcar los residuos en el cajón de las cenizas (2 - fig. B).
• **NO DESCARGUE LOS RESIDUOS EN EL DEPÓSITO DEL PELLET.**
• Extraer y vaciar el cajón de las cenizas (2 - fig. B) en un contenedor no inflamable (la ceniza puede contener partes aún calientes y/o brasas).
• Aspirar el interior del hogar, el plano fuego y el hueco alrededor del crisol donde cae la ceniza.
• Sacar el crisol (1 - fig. A) y desincrustarlo con la espátula entregada con el equipo, limpiar posibles oclusiones de los orificios.
• Aspirar el hueco crisol, limpiar los bordes de contacto del crisol con su alojamiento.
• Si fuera necesario limpiar el vidrio (en frío)

No aspirar la ceniza caliente, puede dañar el aspirador y pone a riesgo de incendio los locales domésticos

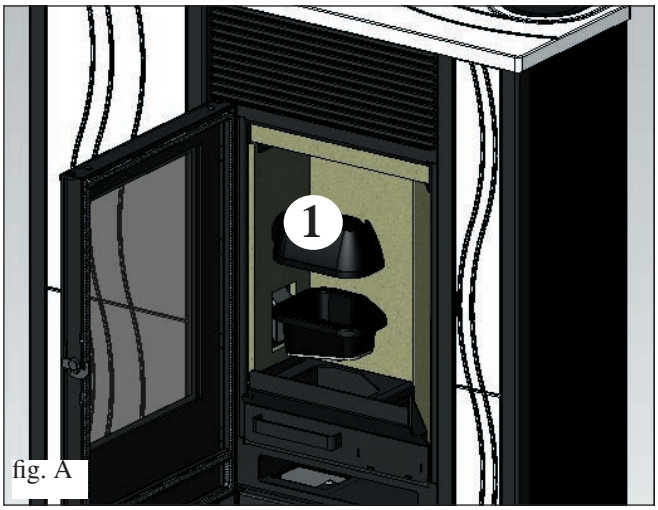

fig. A

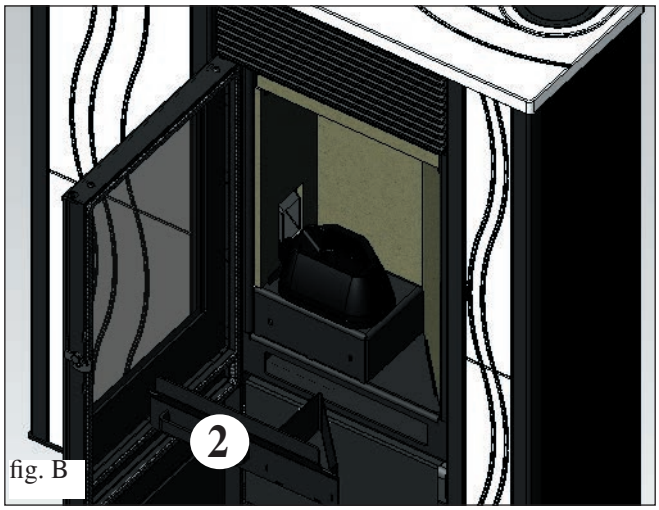

fig. B

MANTENIMIENTO SEMANAL

• Extraer la parte superior (3 - fig. C) y volcar los residuos en el cajón de las cenizas (2 - fig. B).
• Vaciar el depósito de pellet y aspirar el fondo.
• Limpiar la cámara de combustión y el compartimento inferior (4 - fig. D).
• Limpiar la inspección del codo del conector humos (5 - fig. E).

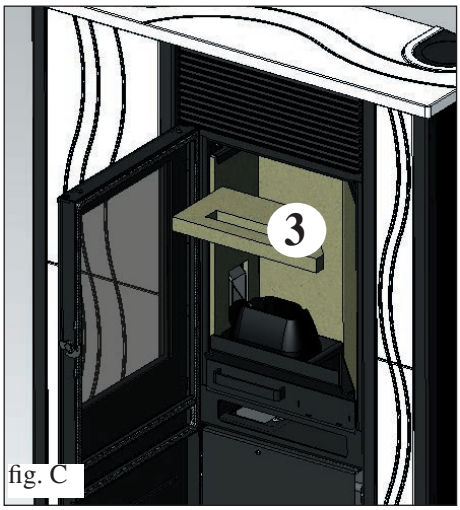

fig. C

fig. D

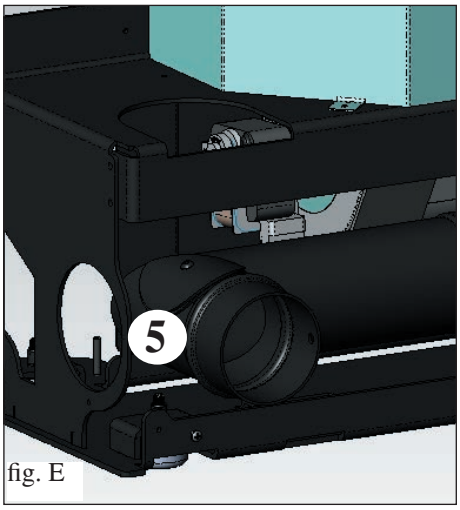

fig. E

ESPAÑOL

MANTENIMIENTO

MANTENIMIENTO ESTACIONAL (a cargo del CAT - centro de asistencia técnica)

Consiste en la:

• Limpieza general interna y externa

• Realizar una limpieza cuidadosa de los tubos de intercambio situados en el interior de la rejilla de salida del aire caliente que se encuentra ubicada en la parte superior del frontal de la estufa.

• Limpieza profunda y desincrustación del crisol y de su relativo espacio

• Limpieza ventiladores, comprobación mecánica de los juegos y de las fijaciones

• Limpieza canal de humo (eventual sustitución de la junta en el tubo de descarga de humos)

• Limpieza conducto de humos (ver limpieza semanal)

• Limpieza del hueco ventilador extracción humos, del sensor de flujo, control termopar.

• Limpieza, inspección y desincrustación del hueco de la resistencia de encendido, eventual sustitución de la misma.

• Limpieza /control del Panel Sinóptico

• Inspección visual de los cables eléctricos, de las conexiones y del cable de alimentación

• Limpieza depósito pellet y comprobación juegos conjunto cóclea-motorreductor

• Sustitución de la junta del portillo

• Ensayo funcional, carga cóclea, encendido, funcionamiento durante 10 minutos y apagado.

ESPAÑOL

En caso de una utilización muy frecuente de la estufa, se aconseja la limpieza del canal de humo cada 3 meses.

¡¡¡ATENCIÓN!!!

Después de la limpieza normal, el INCORRECTO acoplamiento del crisol superior (A) al crisol inferior (B) (fig.1) **puede poner en peligro el funcionamiento de la estufa.**

Por lo tanto antes del encendido de la estufa, asegurarse de que los crisoles estén acoplados correctamente como se indica en la (fig 2) **sin presencia de cenizas o incombustos en el perímetro de apoyo.**

Recordamos que usar la estufa sin haber realizado la limpieza del crisol puede ocasionar que los gases internos de la cámara de combustión se incendien, lo que provocaría la consiguiente rotura del cristal de la puerta.

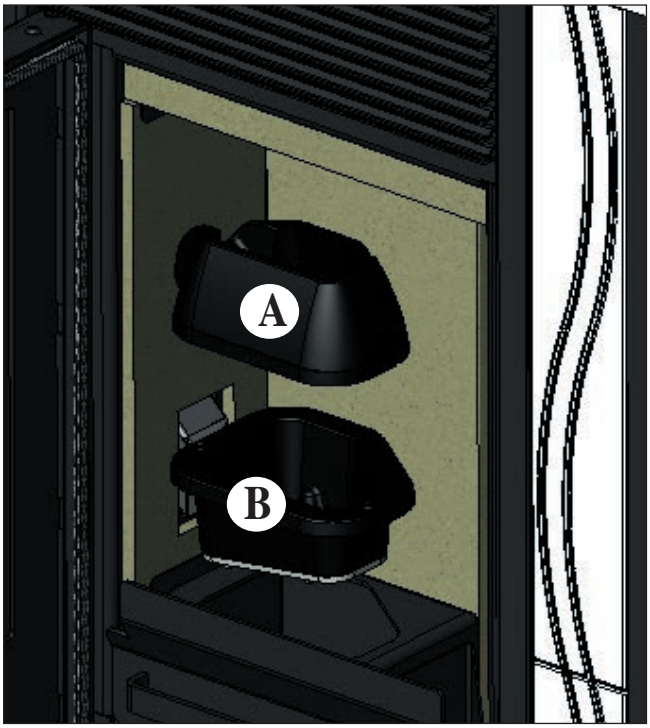

fig. 1

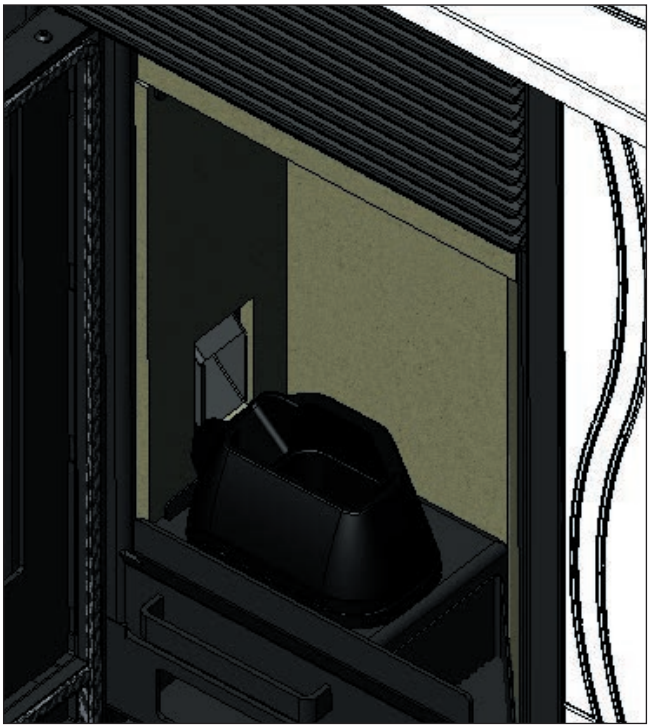

fig. 2

CONSEJOS PARA POSIBLES INCONVENIENTES

En caso de problemas la estufa se para automáticamente efectuando la operación de apagado y en la pantalla se visualiza una anotación relativa a la motivación del apagado (ver abajo las diferentes indicaciones).

No desconecte nunca el enchufe durante la fase de apagado por bloqueo.

En caso de que se produzca un bloqueo, para volver a poner en marcha la estufa es necesario dejar acontecer el proceso (15 minutos con prueba de sonido) y luego pulsar la tecla ESC.

No vuelva a poner en funcionamiento la estufa antes de haber verificado la causa del bloqueo y haber LIMPIADO DE NUEVO/VACIADO el crisol.

SEÑALIZACIONES DE POSIBLES CAUSAS DE BLOQUEO E INDICACIONES Y SOLUCIONES:

AL1 black out (no es un defecto de la estufa) (se efectúa si ha habido una ausencia de tensión de la red eléctrica superior a 5 segundos)
En la estufa está la función de "black out". En caso de interrupción de energía eléctrica, con un tiempo inferior a 5 segundos, la estufa se volverá a encender volviendo a la función anterior al apagado.
Si dicho tiempo es superior, la estufa se posicionará en alarma "black out" con consiguiente fase de enfriamiento.
A continuación una lista de las diferentes posibilidades.

Estado estufa antes del Black out.	Tiempo de interrupción inferior 10"	Tiempo de interrupción superior 10"
OFF	OFF	OFF
PRECARGA	BLACK OUT	BLACK OUT
ENCENDIDO	BLACK OUT	BLACK OUT
ARRANQUE	ARRANQUE	STAND-BY LUEGO REENCENDIDO
TRABAJO	TRABAJO	STAND-BY LUEGO REENCENDIDO
LIMPIEZA FINAL	LIMPIEZA FINAL	LIMPIEZA FINAL
EN ESPERA	EN ESPERA	EN ESPERA
ALARMA	ALARMA	ALARMA
MEMORIA ALARMA	MEMORIA ALARMA	MEMORIA ALARMA

AL2 sonda de humos rota (se efectúa cuando la estufa no lee más la sonda)
• Termopar roto
• Termopar desconectado
• Temperatura de humos fuera del rango de medida

AL3 hot humos (se efectúa cuando la temperatura de los humos supera una temperatura de seguridad)
• Tubería de humos obstruida
• Instalación no correcta
• Estufa obstruida
• Carga pellet alta, controlar regulación pellet (CAT)

NOTA: el mensaje 'hot humos' aparece si se supera el primer límite de alarma a 250º mandando en modulación a la estufa, solamente al alcanzar los 270º la estufa entra en estado de alarma apagándose.

AL4 aspirador con problemas (se efectúa cuando el motor de humos está con problemas)
• Motor de humos bloqueado
• Sensor de revoluciones averiado
• Motor de humos averiado
• Intervención termostato motor de humos

AL5 falta de encendido (se efectúa cuando en fase de encendido la temperatura de los humos no supera el umbral mínimo)
• Probable bujía averiada
• Crisol sucio o demasiado pellet
• Se ha terminado el pellet
• Controlar el termostato de seguridad del pellet (rearme automático)
• Tubería de humos obstruida

AL6 falta pellet (se efectúa cuando se acaba el pellet)
• Agotado pellet en el depósito
• Motorreductor averiado
• Conducto/cóclea pellet obstruido
• Carga pellet baja, controlar regulación pellet

AL7 seguridad térmica (se efectúa cuando el termostato de seguridad, situado en contacto con el depósito, se dispara a causa de un exceso de temperatura del depósito del pellet)
• Carga excesiva de pellet

AL8 falta depresión (se efectúa cuando no existe un tiro suficiente en el tubo de aspiración de aire frío)
• Tubo de aire frío obstruído
• Presostato averiado
• Tubo de silicona atascado

CHECK LIST

Para completar con la lectura completa de la ficha técnica

Colocación e instalación

- Instalación realizada por el Vendedor habilitado que ha expedido la garantía y el libro de mantenimiento
- Ventilación en el local
- El canal de humo / el tubo de salida de humos recibe sólo la descarga de la estufa
- El canal de humo presenta: máximo 2 curvas
  máximo 2 metros en horizontal
- chimenea al otro lado de la zona de reflujo
- los tubos de descarga son de material idóneo (se aconseja acero inoxidable)
- en el paso a través de eventuales materiales inflamables (por ej. madera) han sido tomadas todas las precauciones para evitar incendios

Uso

- El pellet utilizado es de buena calidad y no húmeda
- El crisol y el espacio cenizas están limpios y bien colocados
- El portillo está bien cerrado
- El crisol está bien introducido en el hueco correspondiente

RECORDE ASPIRAR el CRISOL ANTES DE CADA ENCENDIDO
En caso de encendido fallido, NO repetir el encendido antes de haber vaciado el crisol

ESPAÑOL

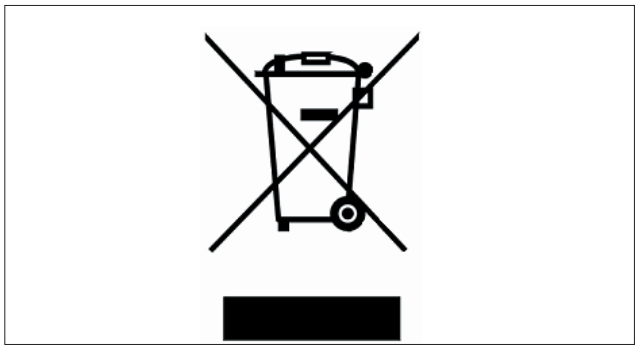

De conformidad con el Art. 26 del Decreto Legislativo del 14 marzo de 2014, n. 49 “Aplicación de la directiva 2012/19/UE sobre los desechos de aparatos eléctricos y electrónicos (RAEE)”.
El símbolo del contenedor tachado aplicado al aparato o al embalaje indica que, al final de su vida útil, el aparato se debe eliminar separadamente de los otros desechos.
El usuario deberá entregar el aparato en centros municipales de recogida selectiva de desechos electrotécnicos y electrónicos.
La recogida selectiva para el posterior reciclado, el tratamiento o la eliminación compatible con el medio ambiente ayuda a evitar efectos negativos en el medio ambiente y en la salud y favorece la reutilización o el reciclado de los materiales que componen el aparato.

Estimada Senhora / Ex.mo Senhor
Agradecemos e felicitamos-nos por ter escolhido o nosso produto.
Antes de o utilizar, aconselhamos de ler atentamente este manual, de modo a poder usufruir de todas as prestações no melhor dos modos e em total segurança.

Para mais esclarecimentos ou necessidades contacte o REVENDEDOR junto do qual efectuou a compra ou consulte o nosso site internet www.edilkamin.com na opção CENTROS DE ASSISTÊNCIA TÉCNICA.

NOTA
- Após ter desembalado o produto, certifique-se da integridade e se o conteúdo está completo (cotovelo de junção, florão, manilha "mão fria", Kit para fixação à parede, revestimento, livro de garantia, luva, CD/ficha técnica, escova,, sais desumidificantes).

Em caso de anomalias contacte imediatamente o revendedor junto do qual efectuou a compra, ao qual deve entregar uma copia do libro de garantia e do talão de compra.

- Colocação em funcionamento/montagem
Deve ser absolutamente efectuada pelo - Centro Assistência Técnica - autorizado EDILKAMIN (CAT)pena a decadência da garantia. A colocação em funcionamento assim como está descrita pela norma UNI10683 consiste numa série de operações de controlo efectuadas com a estufa instalada e finalizadas a acertar o funcionamento correcto do sistema e a correspondência do mesmo às normativas.

Junto do revendedor, no site www.edilkamin.com ou no número verde pode encontrar o nominativo do Centro Assistência mais perto.

- instalações incorrectas, manutenções efectuadas de modo incorrecto, uso impróprio do produto, descarregam a empresa produtora de qualquer eventual dano derivado da utilização.
- o número do talão de controlo, necessário para a identificação da estufa é indicado:
- na parte alta da embalagem
- no livro de garantia no interior da lareira
- na placa colocada no interior da estufa;

Esta documentação deve ser guardada para a identificação juntamente com o talão de compra cujos dados devem ser comunicados em ocasião de eventuais pedidos de informação e colocados à disposição em caso de eventual intervenção de manutenção;

- os particulares representados são graficamente e geometricamente indicativos.

PORTUGUÊS

DECLARAÇÃO DE CONFORMIDADE
A abaixo assinada EDILKAMIN S.p.A. com sede legal em Via Vincenzo Monti 47 - 20123 Milão - cód. Fiscal P.IVA 00192220192

Declara sob a própria responsabilidade que:
A estufa de pellet abaixo descrita é conforme à Directiva 89/106/CEE (Produtos de Construção)
ESTUFAS A PELLET, com marca comercial ITALIANA CAMINI denominada MICRON

Nº de SÉRIE: Ref. Placa dados Declaração de desempenho (DoP - EK 069): Ref. Placa dados

A conformidade aos requisitos da Directiva 89/106/CEE é ainda determinada pela conformidade à norma europeia:
EN 14785:2006

Também declara que:
estufas com pellet de madeira MICRON respeita os requisitos das directivas europeias:
2006/95/CEE - Directiva Baixa Tensão
2004/108/CEE - Directiva Compatibilidade Electromagnética

EDILKAMIN S.p.A. declina todas e quaisquer responsabilidades de mau funcionamento do aparelho em caso de substituição, montagem e/ou alterações efectuadas por pessoal não EDILKAMIN sem autorização da baixa assinada.

PRINCIPIO DE FUNCIONAMENTO

A estufa MICRON é projectada para produzir ar quente utilizando como combustível o pellet de madeira, cuja combustão é gerida electronicamente. Em seguida ilustramos o funcionamento (as letras fazem referência à figura 1)

O combustível (pellet) é retirado do depósito de armazenamento (A) e, através de um parafuso sem fim (B) ativada pelo motor redutor (C), é transportado no recipiente do forno de combustão (D).

O acendimento do pellet efectua-se através do ar quente produzido por uma resistência eléctrica (E) e aspirada no recipiente do forno através dum ventilador/extractor de fumos (F).

Os fumos produzidos pela combustão, são extraídos da lareira através do mesmo ventilador (F), e expulsos pelo boca (G) com possibilidade de junção no parte traseira, na parte lateral direita e no top da estufa (ver pag. 59).

A lareira, revestida em Vermiculte, é fechada frontalmente por uma porta em vidro cerâmica(para a abertura utilizar a "mão fria" apropriada).

A quantidade de combustível, a extracção fumos, a alimentação ar comburente, são regulados através de uma ficha electrónica dotada de software, de modo a obter uma combustão de alto rendimento e baixas emissões.

A estufa é dotada de uma tomada serial para a ligação com o cabo opcional (cód. 640560) aos dispositivos de ligação remota (cronotermostatos, etc.)

O revestimento externo em ceramica é disponível em três variantes de cor:
branco sujo, bordeaux e cinzento.

PORTUGUÊS

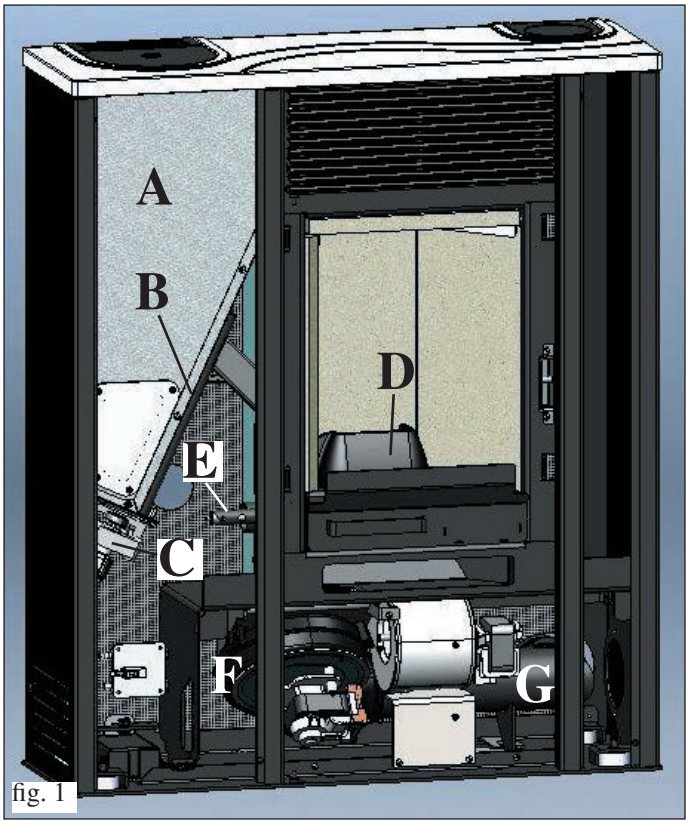

fig. 1

INFORMAÇÕES PARA A SEGURANÇA

O ar quente é emitido no ambiente de instalação através de uma grilha situada na parte frontal, o mesmo ambiente é atingido pela boca da lareira

• Os únicos riscos derivados do uso da estufa são ligados a um não respeito das normas de instalação ou a um contacto directo com as partes eléctricas em tensão (internas) ou a um contacto com o fogo e partes quentes (vidro, tubos, saída de ar quente) ou à introdução de substâncias estranhas.

• Em caso de falta de funcionamento de componentes, a estufa é dotada de dispositivos de segurança que garantem que se desliga, deixar que aconteça sem intervenção.

• Para um funcionamento regular a estufa deve ser instalada respeitando quando descrito nesta ficha e durante o funcionamento não se deve abrir a porta: a combustão é de facto gerida automaticamente e não precisa de intervenção.

• Usar como combustível apenas pellet de madeira de diâm. 6 mm

• Em caso algum devem ser introduzidas na lareira ou no depósito substâncias estranhas.

• Para a limpeza do canal de fumo (conduto que liga a boca de saída fumos da estufa com a chaminé) não devem ser utilizados produtos inflamáveis.

• As partes da lareira e do depósito devem ser aspiradas apenas a FRIO.

• O vidro pode ser limpo a FRIO com o produto apropriado aplicado com um pano.

• Não limpar a quente.

• Certificar-se que a estufa seja colocala e acesa por CAT habilitado Edilkam (Centro Assistência Técnica) conforme as indicações da ficha presente; condições indispensáveis para a validade da garantia.

• Durante o funcionamento da estufa, os tubos de descarga e a porta atingem altas temperaturas (não tocar sem a luva apropriada).

• Não depositar objectos não resistentes ao calor nas proximidades da estufa

• NUNCA usar combustíveis líquidos para acender a estufa ou reavivar as brasas.

• Não obstruir as aberturas de areação no local de instalação, nem as entradas de ar da própria estufa.

• Não molhar a estufa, não aproximar-se das partes eléctricas com as mãos molhadas.

• Não introduzir reduções nos tubos de descarga fumos.

• A estufa deve ser instalada em locais apropriados à prevenção anti-incêndio e servidos de todos os serviços (alimentação e descargas) que o aparelho pode exigir para um funcionamento correcto e seguro.

• Se necessário, limpar os gases de combustão através da remoção do forno Vermiculite removendo os suportes adequados.

• Em caso de problemas ao acender, NÃO acender antes de ter esvaziado o recipiente do forno.

• ATENÇÃO:
O PELLET ESVAZIADO DO RECIPIENTE DO FORNO NÃO DEVE SER DEPOSITADO NO DEPÓSITO.

DIMENSÕES

FRENTE

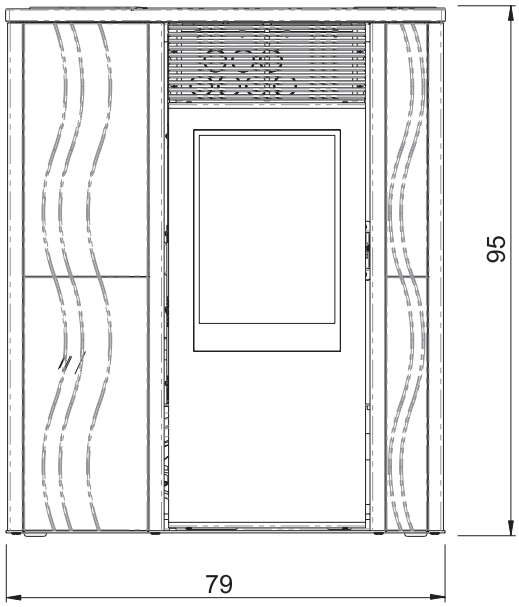

RETRO

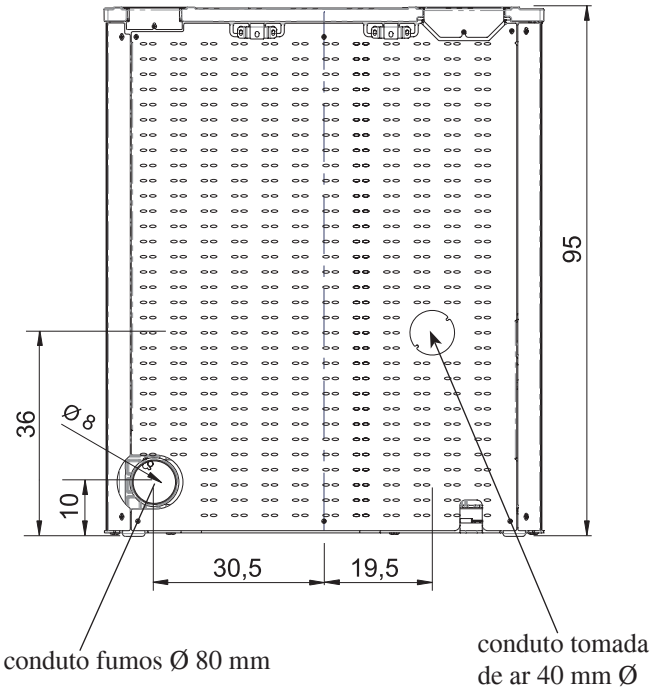

LADO

dta esq

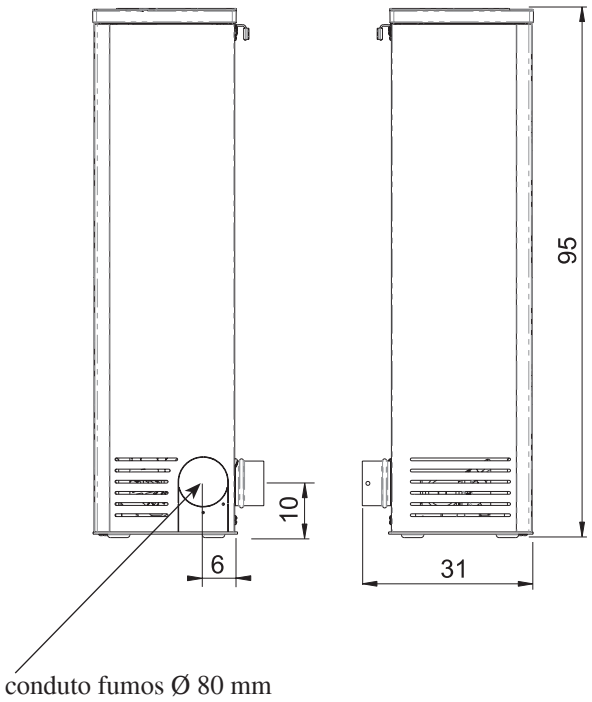

PLANTA

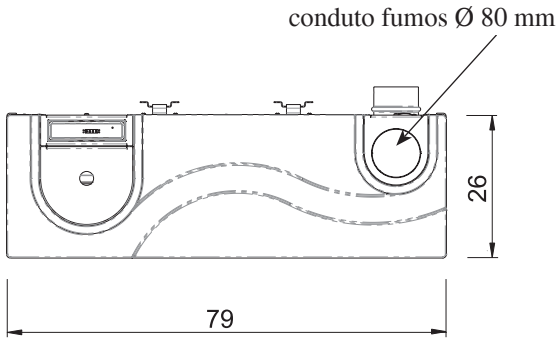

PORTUGUÊS

APARELHOS ELETRÓNICOS

PORTA SERIAL
Na saída serial RS232 com cabo apropriado (cód. 640560) é possível instalar pelo CAT (Centro assistência técnica) um opcional para o controlo dos processos de ligar e desligar, ex. termostato ambiente.
A saída serial está localizada no interior da estufa, junto ao lado esquerdo.

BATERIA TAMPÃO
Na ficha electrónica é presente uma bateria tampão (tipo CR2032 de 3 Volt).
O seu mau funcionamento (não considerável defeito de produto, mas normal desgaste).
Para mais informações, contatar o CAT (Centro assistência técnica) que efectuou a 1ª ligação.

DISPOSITIVOS DE SEGURANÇA

• TERMOPAR:
colocado na descarga dos fumos detecta a temperatura.
Em base aos parâmetros programados controla as fases de ligação, trabalho e processo para desligar.

• PRESSOSTATO DIFERENCIAL:
Instalado na área de aspiração dos fumos, intervém quando são detectados problemas de depressão no circuito de fumos (exemplo: conduta de coleta e evacuação dos fumos obstruída).

• TERMOSTATO DE SEGURANÇA
Intervém no caso cuja temperatura no interior da estufa seja demasiado elevada.
Bloqueia o carregamento do pellet provocando o desligamento da estufa.

CARACTERÍSTICAS

CARACTERÍSTICAS TERMOTÉCNICAS EN 14785		
Potência nominal	7,2	kW
Rendimento potência nominal	92,1	%
Emissão CO (13% O_2) potência nominal	0,013	%
Massa fumos potência nominal	4,8	g/s
Potência reduzida	2,1	kW
Rendimento potência reduzida	95,1	%
Emissão CO (13% O_2) potência reduzida	0,025	%
Massa fumos potência reduzida	2,6	g/s
Máxima sobretemperatura fumos	140	°C
Tiragem mínima	12 / 5	Pa
Autonomia min/max	9 / 30	horas
Consumo combustível min/max	0,5 / 1,6	kg/h
Capacidade depósito	15	kg
Volume aquecivel *	190	m³
Peso com embalagem	125	kg
Diâmetro conduto fumos (macho)	80	mm
Diâmetro conduto tomada de ar (macho)	40	mm

***** O volume aquecido é caculado considerando um isolamento da caixa como de L 10/91 e sucessivas alterações e um pedido de calor de 33 Kcal/m³ hora.
*É importante ter em consideração também a colocação da estufa no ambiente a aquecer-

Obs.
1) ter em consideração que os aparelhos externos podem provocar disturbo ao funcionamento da ficha electrónica.
2) atenção: intervenções nos componentes em tensão, manutenção e/ou controlos devem ser efectuados por pessoal qualificado. (Antes de efectuar qualquer tipo de manutenção, desintroduzir o aparelho da rede de alimentação eléctrica)

CARACTERÍSTICAS ELÉCTRICAS		
Alimentação	230Vac +/- 10% 50 Hz	
Potência absorvida média	120	W
Potência absorvida em ligação	400	W
Potência na ficha electrónica*	Fusível F4 AL, 250 Vac	

Os dados acimas descritos são indicativos.
EDILKAMIN s.p.a. reserva-se de alterar sem pré-aviso os produtos e a sua opinião.

PORTUGUÊS

INSTALAÇÃO

Mesmo que não seja especificado, cada nação deve ter como ponto de referência as normas locais. Em Itália fazemos referência à norma UNI 10683, assim como a eventuais indicações regionais ou das ADS locais.
Em caso de instalação em condomínio, pedir orçamento ao administrador.

CONTROLO DE COMPATIBILIDADE COM OUTROS DISPOSITIVOS

A estufa NÃO deve ser instalada no mesmo ambiente no qual se encontram extratores, aparelhos de aquecimento de tipo B, e outros aparelhos que podem comprometer o correcto funcionamento.
Ver norma UNI 10683

CONTROLO DE LIGAÇÃO ELÉCTRICA (posicionar a tomada de corrente num ponto facilmente acessível)

A estufa é fornecida por um cabo de alimentação eléctrica que se deve ligar a uma tomada de 230V 50Hz, de preferência com interrupção magnetotermico. Caso a tomada de corrente não fosse facilmente acessível, predispor um dispositivo de interrupção da alimentação (interrupção) com a parte inicial da estufa (ao encargo do cliente).
Variações de tensão superiores a 10% podem comprometer a estufa.
O sistema eléctrico deve ser a norma; verificar em especial a eficiência do circuito de terra.
A linha de alimentação deve ser de secção apropriada à potência da estufa.
A não eficiência do circuito de terra provoca o mau funcionamento do qual Edilkamin não pode ser encarregada.

PORTUGUÊS

DISTÂNCIAS DE SEGURANÇA ANTI-INCÊNDIO

Em caso de paredes combustíveis (ex. madeira) é necessário providenciar um isolamento apropriado em material não combustível.
É obrigatório isolar adequadamente o tubo de descarga fumos dado que alcança temperaturas elevadas.
Cada elemento ao lado da estufa em material combustível e/ou sensível ao calor se deve encontrar a uma distância mínima de 20 cm ou apropriadamente isolado com material isolante e não combustível; de todos os casos à frente da estufa não podem ser colocados materiais a menos de 80 cm porque está directamente submetido ao irradiamento da lareira.

TOMADA DE AR

É indispensável que seja predisposta atrás da estufa uma tomada de ar liagada ao exterior, de secção útil mínimo de 80 cm², que garanta suficiente alimentação de ar para a combustão.
A tomada de ar deve ser ligada ao específico bocal instalado na parte posterior da estufa (ver a pág. 60).

DESCARGA FUMOS

O sistema de descarga deve ser unico para a estufa (não se admitem descargas na chaminé com outros dispositivos).
A descarga dos fumos é efectuada através da boca de diâmetro 8 cm saída na parte traseira, ao lado direito/esquerdo ou superior.
A descarga fumos deve ser ligada com o exterior utilizando os tubos em aço certificados EN 1856 O tubo deve ser vedado hermeticamente.
Para a resistência dos tubos e o eventual isolamento é necessário utilizar materiais resistentes às altas temperaturas (silicone ou massas para altas temperaturas).
O único trajeto horizontal admitido pode ter um comprimento até 2 m. è possível um número de curvas com amplitude max de 90º (em relação à vertical até dois.
É necessário (se a descarga não se introduz numa chaminé) um trajecto vertical e um terminal anti-vento (referência UNI 10683)
Se o canal de fumo for do externo deve ser isolado apropriadamente. Se o canal se introduz numa chaminé, esta deve ser apropriada para combustíveis sólidos e se maior de ø 150 mm, é necessário ajustar com tubos de secção e materiais apropriados (ex. aço ø 80 mm).
Todos os trajectos do conduto fumos devem ser inspeccionados . As chaminés e condutos de fumo aos quais estão ligados os aparelhos utilizadores de combustível sólidos devem ser limpos pelo menos uma vez por ano (verificar se na própria nação existe uma normativa relacionada).
A ausência de controlo e limpeza regulares aumenta a probabilidade de incêndio da chaminé. Em caso proceder como de seguida: não apagar com água, esvaziar o depósito pellet. Contactar o pessoal especializado antes de reiniciar a máquina.

CASOS TÍPICOS

Fig. 1

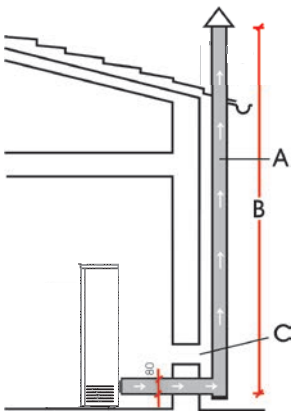

Fig. 2

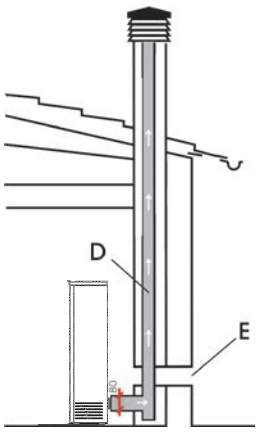

A: chaminé em aço isolada
B: altura mínima 1,5m e e pata além da gronda do tecto
C-E: tomada de ar do ambiente externo (secção passante mínimo 80 cm²)
D: chaminé em aço, interna à chaminé existente em cimento.

CHAMINÉ

As características fundamentais são:
- secção int.erna à base igual ao da chaminé
- secção de saída menor do duplo da chaminé
- posição ao vento, acima do tecto e fora das zonas de refluxo.

INSTALAÇÃO

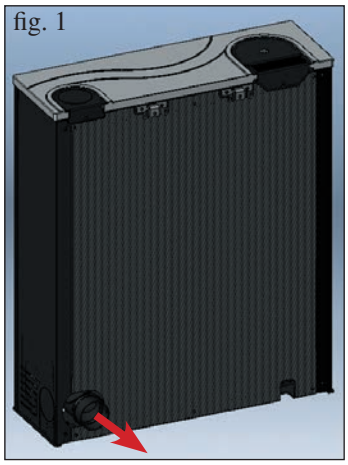
fig. 1

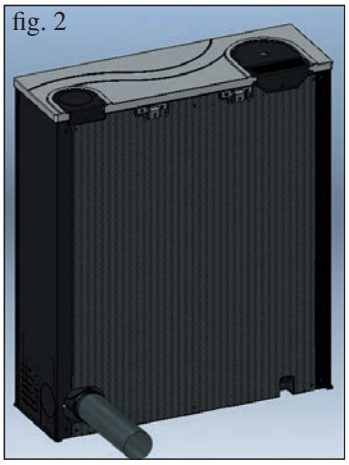
fig. 2

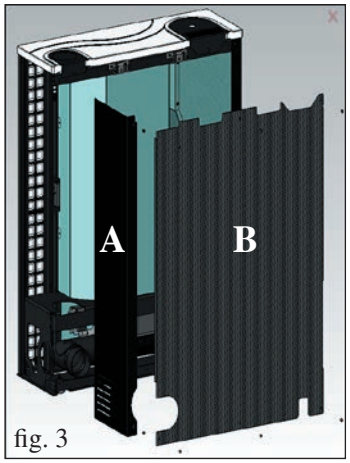

fig. 3

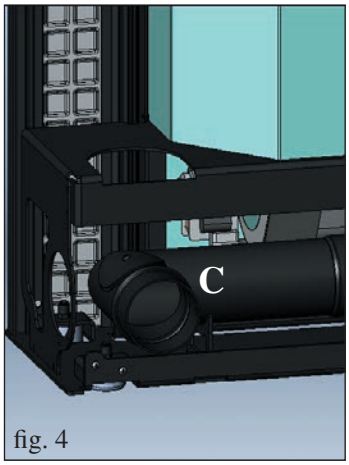

fig. 4

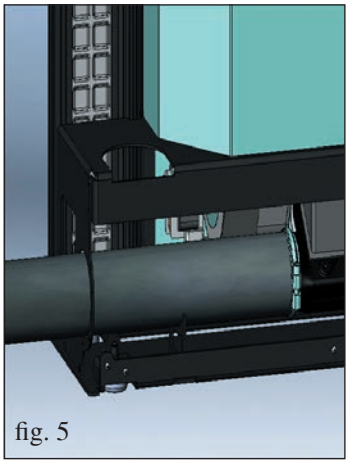
fig. 5

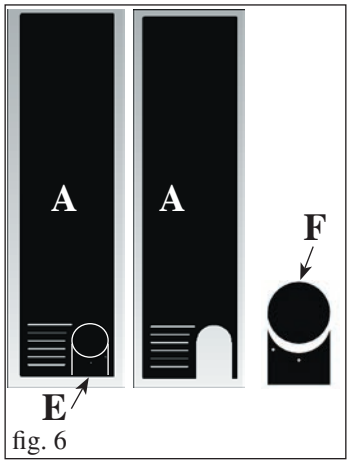

fig. 6

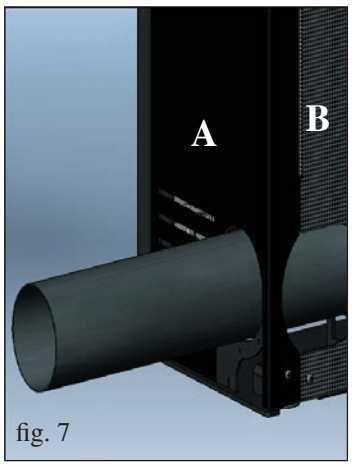

fig. 7

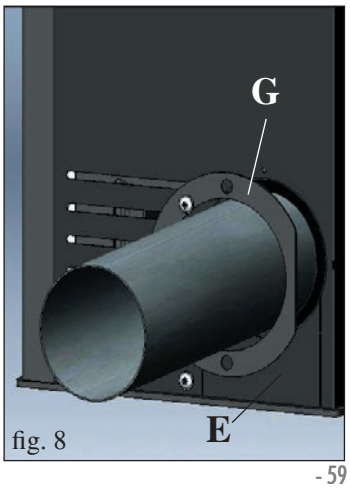

fig. 8

SAÍDAS FUMOS

MICRON é preparada para receber o tubo de saída dos fumos na parte posterior, na parte lateral direita ou na parte superior (top) da estufa.

A configuração padrão da estufa prevê uma instalação posterior do tubo de saída dos fumos (fig.1-2).

LIGAÇÃO SAÍDA FUMOS DA PARTE TRASEIRA

Ligar o tubo de saída dos fumos (não fornecido) ao cotovelo de junção (C - fig. 4) empregando a abraçadeira.

A FIM DE PERMITIR A CONEXÃO DO TUBO DE SAÍDA DOS FUMOS À PARTE LATERAL DIREITA OU À PARTE SUPERIOR É NECESSÁRIO, AO CONTRÁRIO, REMOVER O PAINEL LATERAL METÁLICO À DIREITA E O PAINEL SUPERIOR.

Proceder da seguinte maneira:
- Desmontar o painel lateral metálico à direita desaparafusando os 2 parafusos (A - fig. 3).
- Desmontar o painel posterior desaparafusando os 6 parafusos (B - fig. 3).

CONEXÃO DO TUBO DE SAÍDA DOS FUMOS À PARTE LATERAL DIREITA

Remover o cotovelo de junção (C - fig. 4).

Conectar o tubo de saída dos fumos (não fornecido) ao bocal da espiral empregando a abraçadeira fornecida de fábrica (fig. 5).

Retirar o diafragma pré-cortado (E - fig. 6) do painel lateral metálico (A), anteriormente desmontado, para permitir a passagem do tubo de saída dos fumos (não fornecido).

Retirar a secção F (fig. 6) a partir do diafragma E (fig. 6).

Remontar o painel lateral metálico A (fig. 7), o painel posterior B (fig. 7) e o diafragma E desprovido da secção F (fig. 8). Completar a operação fixando o anel de fechamento fornecido de fábrica G (fig. 8) através dos parafusos presentes.

Obs.: a fixação do florão e da parte lateral em chapa deve ser realizada após ter efectuado a fixação definitiva da chaminé.

LIGAÇÃO SAÍDA FUMOS DO TOP

Afrouxar a abraçadeira de fixação do cotovelo de junção (C - fig. 9/10) e girar este último de 90° em direcção ao alto. Remover da parte superior a cobertura metálica (H - fig. 11) fixada através dos parafusos.

Retirar o diafragma pré-cortado (I - fig. 12) para permitir a passagem do tubo de saída dos fumos (não fornecido).

Reposicionar a tampa (H) e introduzir o tubo de saída dos fumos (não fornecido) a partir da parte superior encaixando-o correctamente no cotovelo de junção (C - fig. 13/14); fixá-lo através da abraçadeira fornecida de fábrica.

Completar a operação remontando o painel lateral metálico (A - fig. 15) e o painel posterior (B - fig. 15).

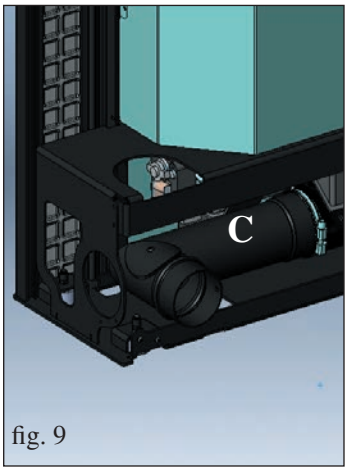

fig. 9

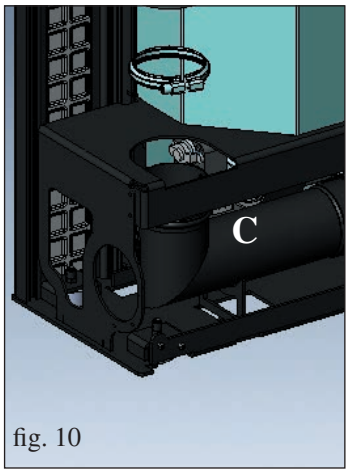

fig. 10

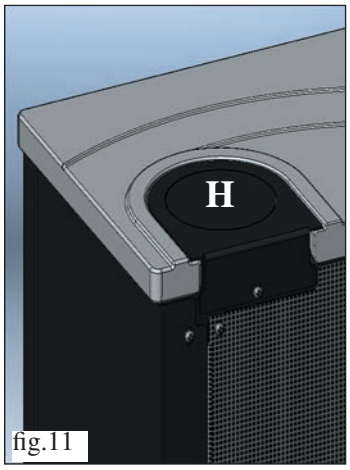

fig.11

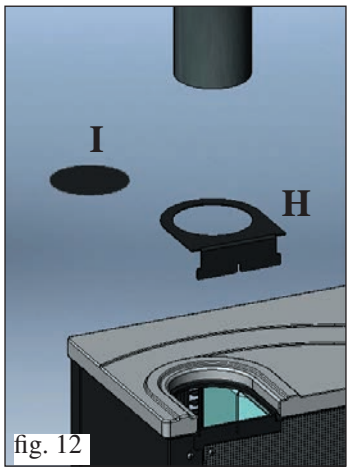

fig. 12

fig. 13

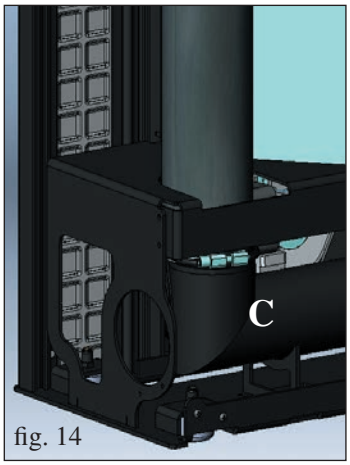

fig. 14

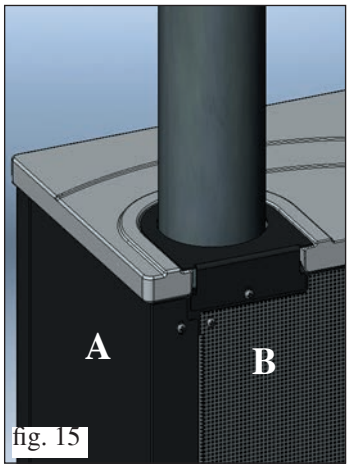

fig. 15

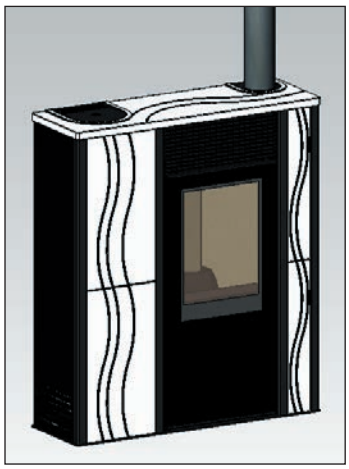

PORTUGUÊS

TOMADA DE AR

É indispensável que seja preparada, atrás da estufa, uma conduta ligada ao exterior com uma secção útil mínima equivalente a 80 cm², que seja capaz de assegurar uma alimentação de ar suficiente para uma correcta combustão.
Para conectar a conduta à parte posterior da estufa foi preparado um furo de entrada normalmente tampado (S - fig. 18).
Retirar a tampa (S) e, agindo a partir da secção à esquerda da parte anterior da estufa (desprovida do painel de revestimento), introduzir um tubo flexível de alumínio corrugado (não fornecido) no bocal da conduta para tomada de ar exterior (T - fig. 19-20).
Girar, a seguir, o tubo em torno do próprio eixo e passá-lo através do furo (U - fig. 21) instalado na parte posterior para alcançar o ambiente exterior.
É necessário preparar a tomada de ar ligada ao exterior em caso de instalação da estufa em paredes.
Neste caso específico torna-se necessário proteger com uma rede a entrada de ar, assegurando uma secção livre mínima de 12 cm².
O tubo deve ter um comprimento inferior a 1 metro e ser completamente recto.
Deve, para além disso, terminar com um segmento formando um ângulo de 90° virado para baixo ou com uma protecção contra os ventos.

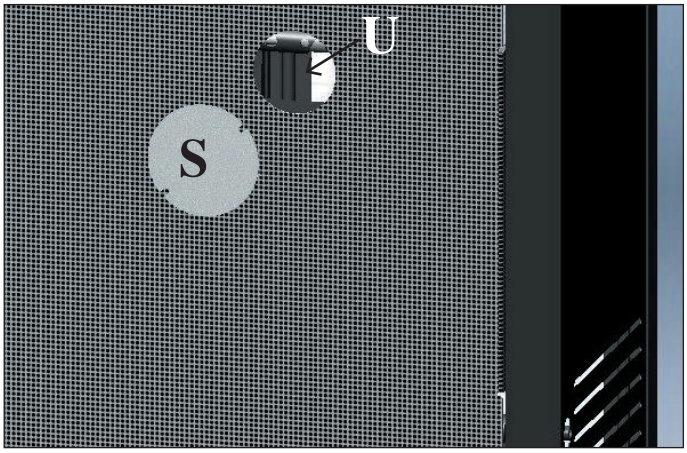

fig. 16

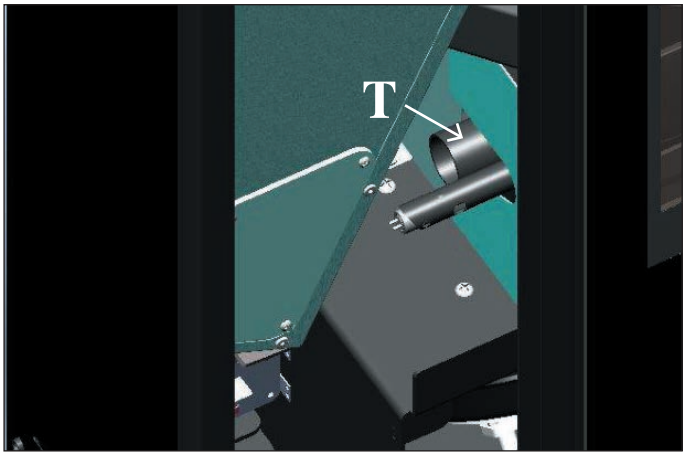

fig. 17

MONTAGEM

fig. 1

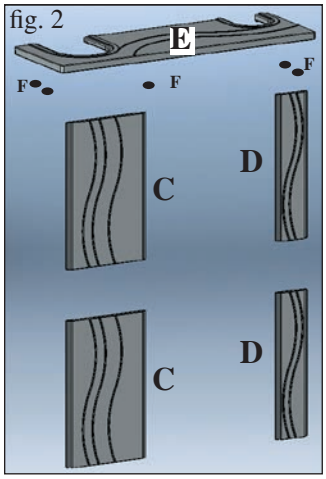

fig. 2

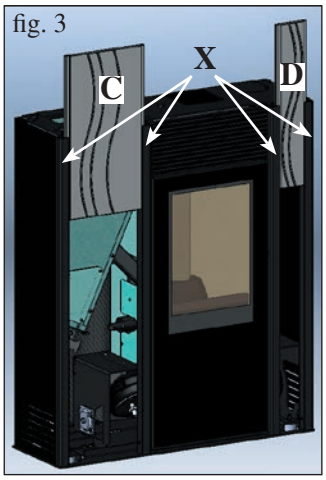

fig. 3

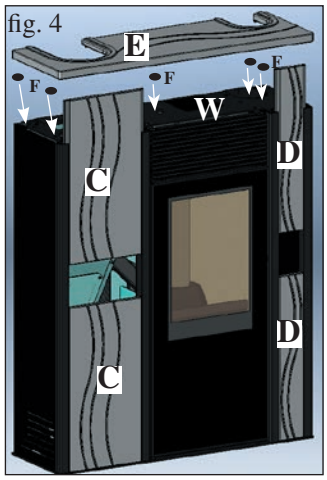

fig. 4

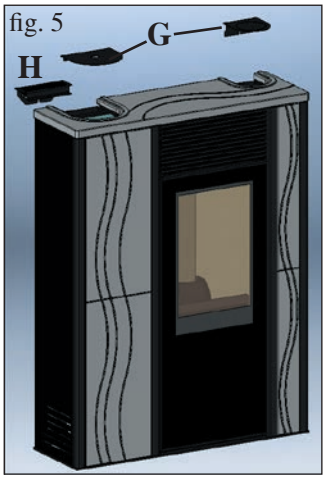

fig. 5

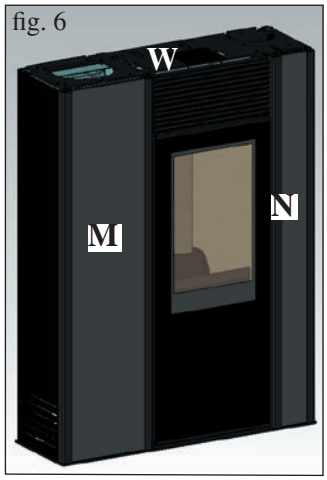

fig. 6

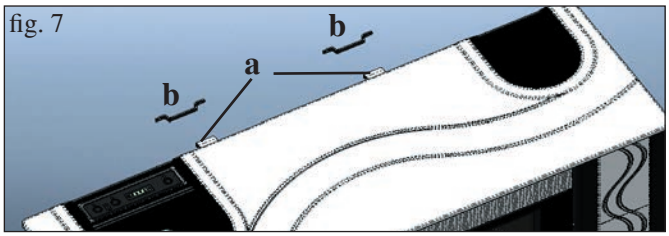

fig. 7

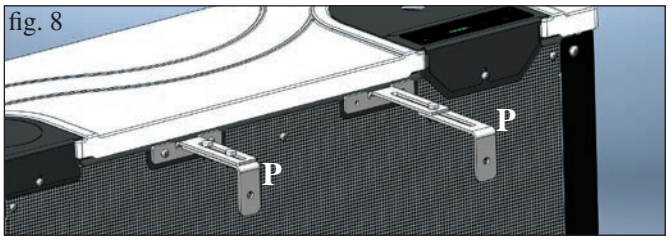

fig. 8

REVESTIMENTO COM PEÇAS FRONTAIS EM CERÂMICA

A estufa é entregue com os painéis laterais metálicos e os perfis em alumínio (X - fig. 3) previamente montados enquanto as peças abaixo indicadas são embaladas separadamente.

Fig. 2
n° 2 peças frontais esquerdas em cerâmica (C)
n° 2 peças frontais direitas em cerâmica (D)
n° 1 peça de inserção superior em cerâmica (E)
n° 5 borrachas (F)

Para a montagem proceder como se segue:

Fig. 3/4
Introduzir nos perfis em alumínio (X) os dois pares (direito (D) e esquerdo (C)) de peças frontais anteriores em cerâmica.

Fig. 4/5
Aplicar as borrachas (F) nos específicos furos preparados na parte superior metálica (W).

Posicionar a peça de inserção superior cerâmica (E) sobre as borrachas.
Aplicar o suporte metálico completo de painel sinóptico (H) e também as duas tampas metálicas (G).

REVESTIMENTO COM PEÇAS FRONTAIS METÁLICAS

Com esta configuração, a estufa é entregue com as peças frontais metálicas já montadas (M - N - fig.6).

Para as demais fases de montagem proceder observando os mesmos passos previstos para a versão dotada de peças frontais cerâmicas.

Fig. 7
Fixar estufa para a parede com os suportes (a) e os suportes (B) fornecido, ou usar alternativa que assegurem a sua estabilidade.

Fig. 8
Além disso, é possível utilizar um kit de suportes de fixação à parede (P) fornecido que possibilita instalar a estufa afastada da parede entre 9 cm. no mínimo e 17 cm. no máximo.

INSTRUÇÕES DE USO

1°Ligação/Controlo ao encargo do Centro Assistência Técnica autorizado Edilkamin (CAT)
A colocação em serviço deve ser efectuada como descrito pela norma UNI 10683.
Esta norma indica as operações de controlo que se devem efectuar no lugar, finalizadas a aceitar o correcto funcionamento do sistema.

A assistência tècnica Edilkamin (CAT), deverá também calibrar a estufa em base ao tipo de pellet e às condições de instalação.

A colocação em serviço da parte do CAT é indispensável para a activação da garantia**..**

Durante as primeiras ligações podem-se desenvolver ligeiros cheiros de verniz que desaparecerão em breve tempo.

Antes de acender é necessário verificar:
==> A correcta instalação
==> A alimentação eléctrica.
==> O fecho da porta, que deve ser resistente
==> A limpeza do recipiente do forno
==> A presença no display de indicação de stand by (data, potência ou temperatura intermitente)

CARREGAMENTO DO PELLET NO DEPÓSITO
Para aceder ao depósito remover a tampa metálica * (fig. 1).

ATENÇÃO:
Se carregar a estufa enquanto estiver em funcionamento, logo quente utilizar a luva apropriada dada em dotação.

PORTUGUÊS

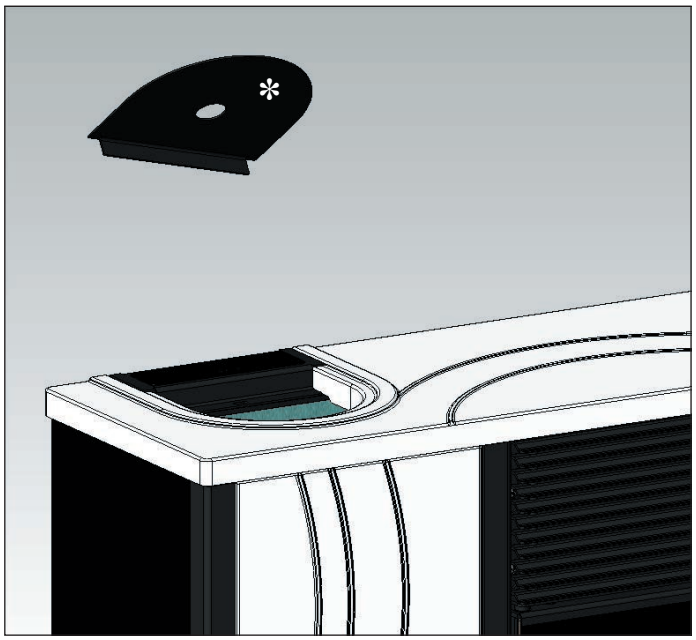

fig. 1

NOTA sobre o combustível.
MICRON é projectada e programada para queimar pellet de madeira de diâmetro de 6 mm cerca.
O pellet é um combustível que se apresenta na forma de pequenos cilindros obtidos prensando a serradura, a altos valores sem uso de colantes ou outros materiais estranhos.
Vende-se em sacos de 15 Kg.
Para NÃO comprometer o funcionamento da estufa é indispensável NÃO queimar outras coisas.
A utilização de outros materiais (madeira incluída), detectável da análise de laboratório, implica a decadência da garantia.
EDILKAMIN projectou, testou e programou os próprios produtos para que garantam as melhores prestações com pellet das seguintes características:
diâmetro: 6 milímetros
comprimento máximo: 40 mm
humidade máxima: 8 %
rendimento calor: 4300 kcal/kg pelo menos
A utilização de pellet com várias características implica a necessidade de uma calibração específica, analogo àquelas que faz o CAT (centro assistência técnica) na 1ª ligação.
O uso de pellet não apropriado pode provocar: diminuição do rendimento; anomalias de funcionamento; bloqueios por obstrução, sujidade do vidro, incombustão.
Uma analise simples de pellet pode ser conduzida visivamente.
Bom: liso, comprimento regular, pouco pó.
Fraco: com separações longitudinais e transversais, muito pó, comprimento muito variável e com presença de corpos estranhos.

INSTRUÇÕES DE USO

PAINEL SINÓPTICO

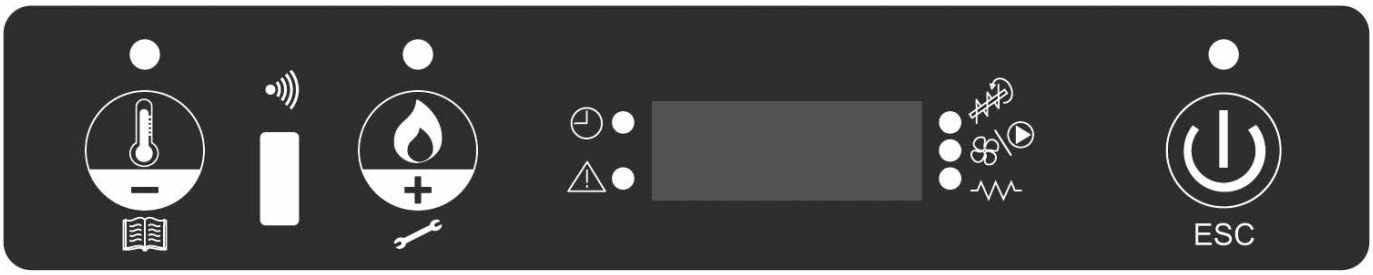

tecla para programar a temperatura ambiente desejada ou para entrar no menu (set temp. ambiente)

tecla para programar a potência da estufa (set potência)

tecla de ligação/desligamento ou confirmação/saída do menu

indica que foi programado o cronomostato para as ligações automáticas com horário

indica uma condição de alarme

indica o funcionamento do motorredutor do pellet

indica o funcionamento do ventilador

indica o funcionamento da vela

DESCRIÇÃO MENUS

• Para aceder ao menu pressionar a tecla por 2 segundos (desliga-se o LED).

Pressionando a tecla ou a tecla , navega-se pelo seguinte menu:

M1	Set relógio
M2	Set crono
M3	Regulação ventilação 1
M4	(neste modelo, NÃO APARECE no visor)
M5	Lingua
M6	Stand-by
M7	Carregamento do parafuso sem-fim
M8	Estado da estufa
M9	Calibrações técnicas (CAT)
MA	Tipo pellet (CAT)
Mb	Saída

• Para confirmar o menu pretendido, pressionar a tecla .

• Para regressar ao menu anterior, pressionar a tecla por 3 segundos.
• Para sair do menu anterior, pressionar a tecla por 6 segundos.

ACENDIMENTO/DESLIGAMENTO

Para ligar/desligar a salamandra, pressionar a tecla por 3 segundos.

LED aceso	salamandra em funcionamento
LED intermitente	salamandra em desligamento ou alarme
LED desligado	salamandra desligada

FUNCIONAMENTO

A estufa tem duas modalidades de funcionamento:

- MANUAL:
Na modalidade de funcionamento MANUAL se programa a potência à qual fazer funcionar a estufa, independentemente da temperatura do local no qual é instalada.
Para seleccionar a modalidade de funcionamento MANUAL carregar a tecla (se ilumina o led).

Carregando a tecla é possível aumentar a temperatura até quando no display aparece a escrita "MAN" (para além 40º)

- AUTOMÁTICA
Na modalidade de funcionamento AUTOMÁTICO se pode programar a temperatura objectivo a obter no local onde é instalada a estufa.
A estufa, autonomamente, ao atingir a temperatura ambiente desejada (SET TEMPERATURA AMBIENTE), vai em modulação colocando-se na potência 1.

Para programar o set temperatura ambiente carregar , (se ilumina o led), será visualizada a temperatura de trabalho no momento, através da tecla ou da tecla é possível variar a temperatura para atingir aquela desejada.

A ventilação é sempre ligada à potência em uso, por isso não se pode variar.

PORTUGUÊS

REGULAÇÃO DA VENTILAÇÃO

Esta função permite ajustar a velocidade de incidência do ar.
A velocidade da ventilação pode ser definida no modo AUTO tendo em vista a sua regulação automática em função da potência da estufa ou do volume de ar quente, ou ainda em função do nível de ruído pretendido.

Para activar a função, prima a tecla durante 2 segundos; prima a tecla até surgir no display a indicação "**M3 Regulação ventilação 1**".

Prima a tecla e defina a velocidade de ventilação pretendida com as teclas e .

Para confirmar a selecção, prima a tecla .

CARREGAMENTO PARAFUSO SEM FIM (apenas em caso a estufa tenha ficado completamente sem pellet)

Para carregar o parafuso sem fim se deve entrar em MENÚ, carregar a tecla por 2 segundos, carregar a tecla até visualizar no display a escrita "**M7 Carregamento do parafuso sem-fim**".

Carregar na tecla para confirmar e sucessivamente carregar na tecla para activar a função.
Esta operação deve ser efectuada com a estufa apagada e completamente fria.

Nota: durante esta fase fica aceso o extrator fumos.

FUNÇÃO STAND-BY

Esta função, gerida de modo automático, permite de desligar a estufa quando atinge a temperatura ambiente exigida, após um tempo pré-fixado de 10 minutos (pode ser modificada pelo CAT em fase de instalação).
No display aparecerá a escrita "**GO STBY**" indicando os minutos que restam para se desligar.
Esta função é presente seja em funcionamento AUTOMÁTICO que em caso de termostato externo.
Caso a temperatura ambiente que abaixo de 2ºC abaixo do limite programado, a estufa iniciará (modificável pelo CAT em fase de instalação).

Para activar a função carregar por cerca 3 segundos a tecla aparecerá no display a escrita **"M1 set relógio",** carregar na tecla até visualizar no display a escrita "**M6 stand by**", para confirmar carregar na tecla .

Carregar na tecla para seleccionar "ON" , para confirmar carregar a tecla .

Para sair do menu **"M6 stand by"** carregar a tecla por cerca 6 segundos.

REGULAÇÃO HORÁRIO E DATA

Carregar por cerca 2 segundos a tecla aparecerá no display a escrita **"M1 set relógio"**, para confirmar carregar a tecla .
Aparecem em sequência os seguintes dados: Dia da semana,, hora, minutos, dia, mes, ano

que podem ser variados carregando a tecla ou a tecla . Para confirmar carregar a tecla .

Para sair do menu **"M1 set orologio"** carregar a tecla por cerca 6 segundos.

TERMOSTATO EXTERNO

Deve ser ligado com o cabo azul (cod. 640560 opcional) à porta serial posicionada na parte traseira da estufa, deve ter um contacto limpo normalmente aberto (como, por exemplo, em caso de termóstato ambiente):
- Contacto aberto = Temperatura Ambiente atingida
- Contacto fechado = Temperatura Ambiente não atingida

Para seleccionar a modalidade **'T-E' (termostato esterno)** carregar a tecla (se ilumina o led). Carregando a tecla diminui a temperatura até quando no display aparece a escrita **'T-E' (termostato esterno)** (abaixo 6°).

Nota: Com a estufa desligada o termostato externo não pode em caso algum ligar ou desligar a estufa Caso se queira desligar a estufa ou acender a estufa fora dos horários do crono ou da programação do **'T-E' (termostato esterno)** é necessário actuar sempre pela tecla .

PORTUGUÊS

CRONOTERMOSTATO PARA A PROGRAMAÇÃO DIÁRIA/SEMANAL

São previstas 3 modalidades de programação (diária, semanal, fim de semana), cada uma das quais independente da outra permitindo assim muitas combinações conforme as próprias exigências (é possível regular os horários com passo de 10 minutos).

Carregar a tecla por 2 segundos, se visualiza no display a escrita "**M1 set relógio**" (apaga-se o led).

Carregar a tecla até visualizar no display a escrita "**M2 set crono**", para confirmar carregar na tecla .

Para visualizar as 3 modalidades de programação (diária, semanal, fim de semanda) carregar a tecla ou a tecla ,

para confirmar carregar a tecla .

Escorrer o seguinte menu (de default é programado em OFF):
- **M2-1:** habilita cronotermostato
- **M2-2:** programa dia
- **M2-3:** programa semana
- **M2-4:** programa fim de semana
- **M2-5:** saída

Escolher o menu desejado e confirmar carregando a tecla .

Para programar as ligações ou delisgar a estufa e as variações dos horários carregar a tecla ou a tecla , para

para confirmar carregar a tecla .

Para sair da programação carregar a tecla por 6 segundos.

Programação Diária:
possibilidade de 2 tipos para ligar/desligar no arco do dia repetidos por todos os dias:
Exemplo: start1 10:00 stop1 12:00 start2 18:00 stop2 22:00

Programação Semanal:
possibilidade de ligar/desligar 4 vezes no dia escolhendo os dias da semana, exemplo:

start1 06:00 stop1 08:00		**start2 07:00 stop2 10:00**		**start3 14:00 stop3 17:00**		**start4 19:00 stop3 22:00**	
segunda-feira	on	segunda-feira	off	segunda-feira	on	segunda-feira	on
terça-feira	on	terça-feira	off	terça-feira	on	terça-feira	on
quarta-feira	off	quarta-feira	on	quarta-feira	off	quarta-feira	on
quinta-feira	on	quinta-feira	off	quinta-feira	off	quinta-feira	on
sexta-feira	on	sexta-feira	off	sexta-feira	off	sexta-feira	on
sabado	off	sabado	off	sabado	on	sabado	on
domingo	off	domingo	off	domingo	on	domingo	on

Programação Fim de semana:
possibilidade de ligar/desligar 2 vezes durante o fim de semana
Exemplo: start1 week-end 07:00 stop1 week-end 11:30
Exemplo: start2 week-end 14:20 stop2 week-end 23:50

PORTUGUÊS

MANUTENÇÃO

Antes de efectuar qualquer tipo de manutenção, desligar o aparelho da rede de alimentação eléctrica.

Uma manutenção regular é a base do bom funcionamento da estufa
A FALTA DE MANUTENÇÃO NÃO permite à estufa de funcionar regularmente.
Eventuais problemas devidos à falta de manutenção causam a decadência da garantia.

PARA OBTER UM CÓMODO E FÁCIL ACESSO AOS ÓRGÃOS ELECTRO-MECÂNICOS REMOVER O REVESTIMENTO CERÂMICO FRONTAL ESQUERDO PUXANDO-O PARA O ALTO, APÓS REMOVER A PARTE SUPERIOR (ver pag. 61).

MANUTENÇÃO DIÁRIA

Operações a efectuar, com estufa desligada, fria e desligada da rede eléctrica

- Deve ser efectuada com a ajuda de um aspirador (ver opcional pag. 69).
- O processo inteiro pede poucos minutos.
- Abrir a porta, extrair o recipiente do forno (1 - fig. A) e deitar os resíduos na caixa das cinzas (2 - fig. B).
- **NÃO DESCARREGAR OS RESÍDUOS NO DEPÓSITO DO PELLET**
- Extrair e esvaziar a caixa das cinzas (2 - fig. B) num recipiente não inflamável (a cinza pode conter ainda partes quentes ou brasas).
- Aspirar o interior da lareira, o plano fogo, o compartimento do recipiente do forno onde cai a cinza.
- Tirar o recipiente do forno (1 - Fig. A) e limpar as crostas com a escova em dotação, limpar eventuais oclusões dos furos.
- Aspirar o compartimento do recipiente, limpar os bordos de contacto do recipiente com a sua sede
- Se necessário limpar o vidro (a frio)

Nunca aspirar a cinza quente, compromete o aspirador usado e mete em risco de incêndio os locais domésticos.

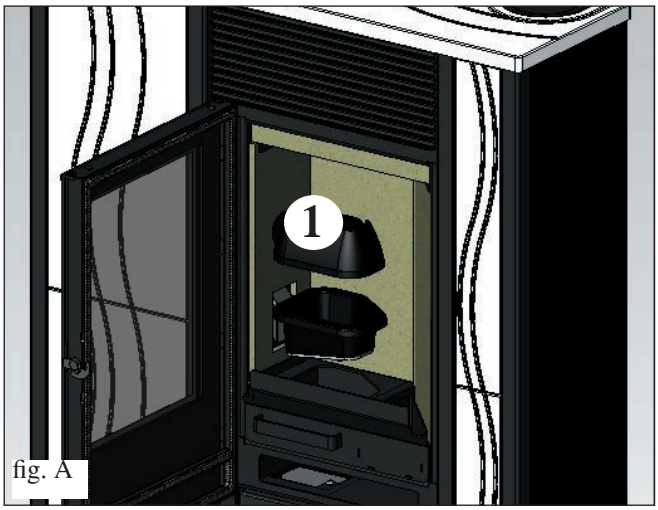

fig. A

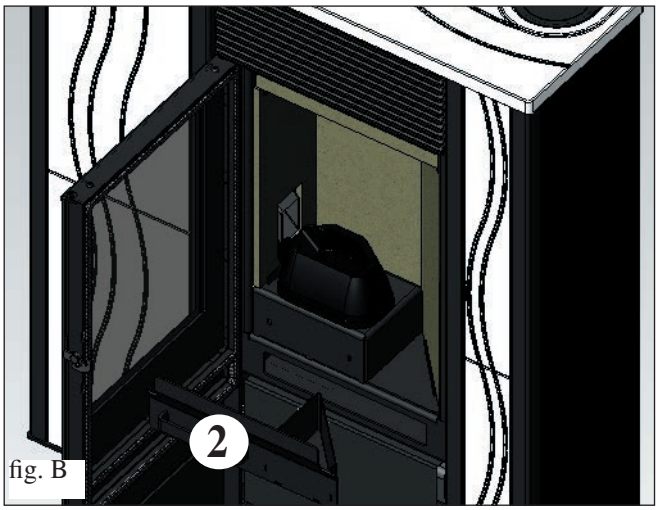

fig. B

MANUTENÇÃO SEMANAL

- Extrair o tecto (3 - fig. C) e deitar os resíduos na caixa das cinzas (2 - fig. B).
- Esvaziar o depósito pellet e aspirar o fundo
- Limpar a câmara de combustão e o compartimento subjacente (4 - fig. D).
- Limpar a inspeção da união em cotovelo de combustão (5 -. Fig. E).

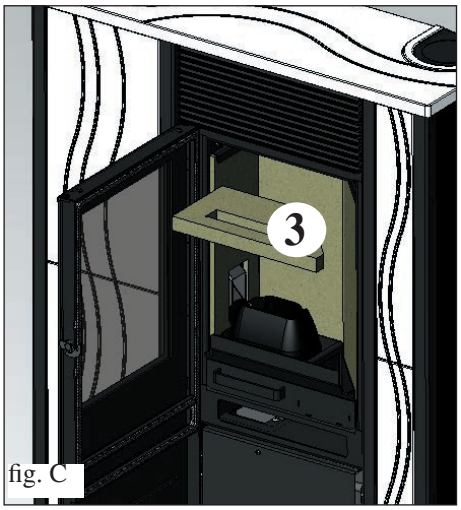

fig. C

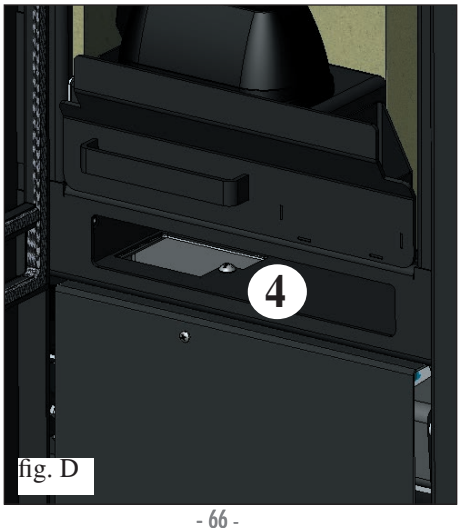

fig. D

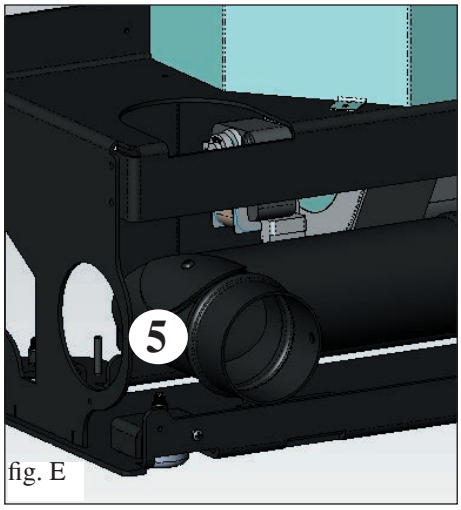

fig. E

MANUTENÇÃO

MANUTENÇÃO DE ESTAÇÃO (ao encargo do CAT - centro assistência técnica)

Consiste em:

• Limpeza geral interna e externa
• Atenta limpeza dos tubos de permuta postos no interior da grelha de saída de ar quente instalada, por sua vez, na parte superior frontal da estufa.
• Limpeza cuidadosa e desincrustante do recipiente e do compartimento relativo
• Limpeza ventiladores, controlo mecânico dos jogos e das fixações
• Limpeza canal de fumo (substituição da vedante do tubo descarga fumos)
• Limpeza conduto fumos (ver limpeza semanal)
• Limpeza do compartimento extrator fumos, limpeza do sensor de fluxo, controlo termopar.
• Limpeza, inspecção e desincrustante do compartimento da resistência de ligação, eventual substituição da mesma.
• Limpeza / controlo do Painel Sinóptico
• Inspecção visual dos cabos eléctricos, das ligações e do cabo de alimentação
• Limpeza depósito pellet e controlo folga conjunto parafuso sem fim-motorredutor
• Substituição da vedante porta
• Controlo funcional, carregamento parafuso sem fim, ligação, funcionamento por 10 minutos e desligar

Em caso de um uso muito frequente da estufa, aconselhamos a limpeza do canal de fumo a cada 3 meses.

ATENÇÃO !!!

Após a limpeza normal, o acoplamento NÃO CORRECTO do recipiente superior (A) (fig. 1) **com o recipiente inferior (B)** (fig. 1) **pode comprometer o funcionamento da estufa.**
Por isso antes da ligação da estufa, certificar-se que os recipientes sejam acoplamento correctamente como indicado na (fig. 2) **sem presença de cinzas ou incombustos no perímetro de apoio.**

Recordamos que usar a salamandra sem ter realizado a limpeza do crisol pode ocasionar que os gases internos da câmara de combustão se incendeiam, o que consequentemente causará a quebra do vidro da porta.

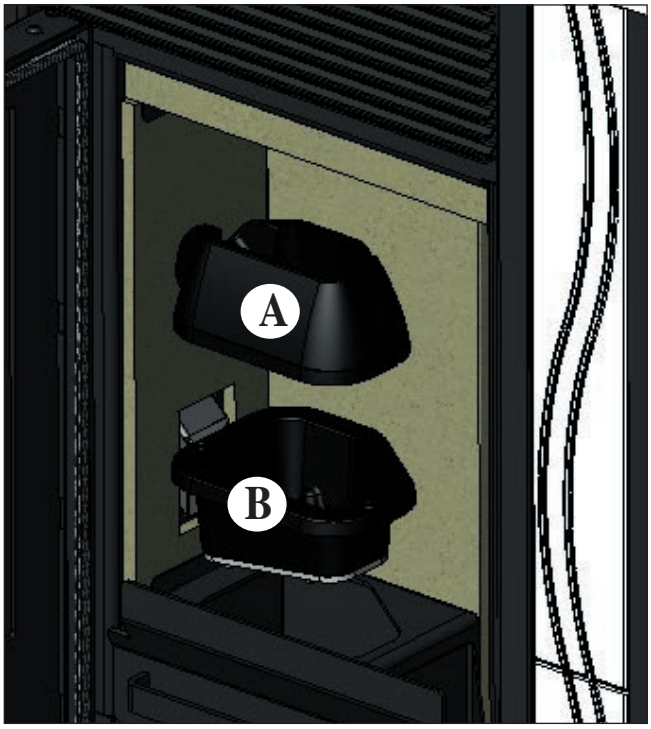

fig. 1

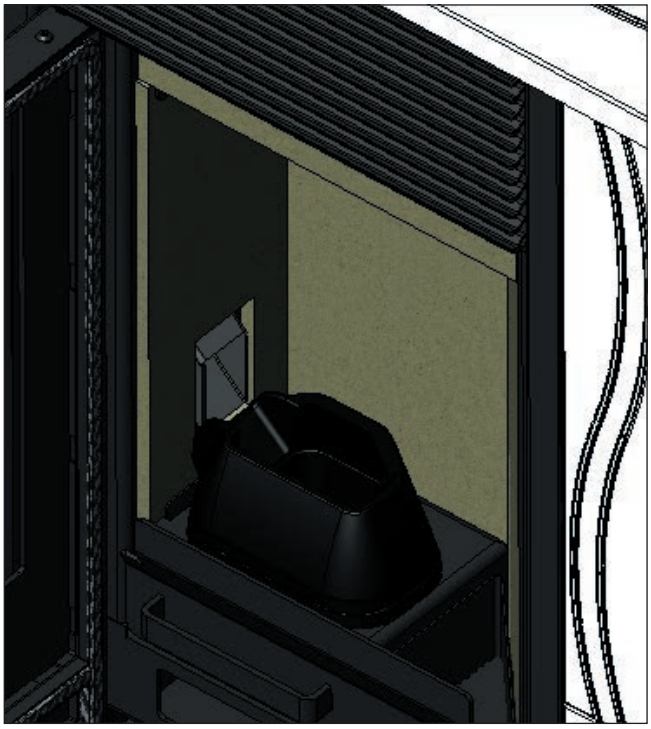

fig. 2

PORTUGUÊS

CONSELHOS PARA POSSÍVEIS INCONVENIENTES

Em caso de problemas a estufa pára automaticamente desligando-se e no display se visualiza uma escrita relativa à motivação do porque desligar (ver abaixo as várias sinalizações).

Nunca desligar a ficha enquanto se desliga por bloqueio.

Caso de bloqueio, para reiniciar a estufa é necessário deixar passar o processo de desligar (15 minutos com efeito sonoro) e logo carregar na tecla ESC.

Não reiniciar a estufa antes de ter verificado a causa do bloqueio e LIMPO/ESVAZIADO o recipiente.

SINALIZAÇÕES E EVENTUAIS CAUSAS DE BLOQUEIO E INDICAÇÕES E REMÉDIOS:

AL1 black out (não é um defeito da estufa) (realiza-se se tiver havido uma ausência de tensão da rede eléctrica superior a 5 segundos)
Na estufa está presente a função de 'black out'. Em caso de interrupção de energia eléctrica, com um tempo inferior a 5 segundos, a estufa reinicia voltando à função anterior ao modo de desligar.
Caso este tempo seja superior, a estufa posiciona-se em alarme 'black out', com consequente fase de arrefecimento.
Em seguida uma lista das várias possibilidades:

Estado estufa antes do black out	Tempo interrupção inferior 10''	Tempo interrupção superior 10''
OFF	OFF	OFF
PRÉ CARREGAMENTO	BLACK OUT	BLACK OUT
LIGAÇÃO	BLACK OUT	BLACK OUT
INICIAR	INICIAR	STAND-BY DEPOIS REINICIAR
FUNCIONAMENTO	FUNCIONAMENTO	STAND-BY DEPOIS REINICIAR
LIMPEZA FNAL	LIMPEZA FNAL	LIMPEZA FNAL
StTAND-BY	StTAND-BY	StTAND-BY
ALARME	ALARME	ALARME
MEMÓRIA ALARME	MEMÓRIA ALARME	MEMÓRIA ALARME

PORTUGUÊS

AL2 sonda fumos estragada (efectuar-se quando a estufa não lê a sonda)
- Termopar estragado
- Termopar desligado
- Temperatura fumos fora range de medida

AL3 hot fumos (realiza-se quando a temperatura dos fumos ultrapassa uma temperatura de segurança)
- Chaminé obstruída
- Instalação não correcta
- Estufa obstruída
- Carga pellet alto, controlar regulação pellet (CAT)

NOTA: a mensagem 'hot fumos' aparece quando se ultrapassa o primeiro limite de alarme a 250º mandando em modulação a estufa, apenas quando alcança os 270º a estufa entra em alarme desligando-se-

AL4 aspirador avariado (realiza-se quando o motor fumos está estragado)
- Motor fumos bloqueado
- Sensor rotações avariado
- Motor fumos avariado
- Intervenção termostato motor fumos

AL5 falta de ligação (realiza-se quando em fase de ligação a temperatura dos fumos não ultrapassa o limite mínimo)
- Provável vela gasta
- Recipiente forno sujo ou demasiado pellet
- Acabou-se o pellet
- Controlar o termostato de segurança pellet (rearme automático)
- Chaminé obstruída

AL6 falta pellet (realiza-se quando acaba o pellet)
- Pellet esgotado no depósito
- Motorredutor gasto
- Conduto /parafuso sem fum obstruído
- Carga pellet baixo, controlar regulação pellet

AL7 segurança térmica (realiza-se quando o termostato de segurança, situado a contacto com o depósito dispara uma sobretemperatura do depósito pellet)
- Carga excessiva pellet

AL8 falta depressão (realiza-se quando não há uma tiragem suficiente no tubo de aspiração ar frio)
- Tubo de ar frio obstruído
- Pressostato avariado
- Tubo de silicone obstruído

CHECK LIST

A integrar com a leitura completa da ficha técnica

Posa e instalação

- Colocação em serviço efectuada pelo CAT habilitado que emitiu a garantia e o livro de manutenção
- Arear o local
- O canal de fumo / a chaminé revebe apenas a descarga da estufa
- O canal de fumo apresenta: máximo 2 curvas
  máximo 2 metros em horizontal
- chaminé para além da zona de refluxo
- os tubos de descarga são de material apropriado (aconselhado aço inox)
- ao atravessar eventuaus materiais inflamáveis (ex. madeira) foram tomadas todas as precauções para evitar incêndios

Uso

- O pellet utilizado é de boa qualidade e não húmido
- O recipiente e o compartimento cinzas estão limpas e bem posicionados
- A porta está bem fechada
- O recipiente está bem introduzido no compartimento apropriado

LEMBRAR-SE DE ASPIRAR O RECIPIENTE ANTES DE TODAS AS LIGAÇÕES
Em caso de problemas ao acender, NÃO acender antes de ter esvaziado o recipiente do forno.

Nos termos do artigo 26.º de Decreto-Lei n.º 49, de 14 de março de 2014, "Aplicação da diretiva 2012/19/UE relativa aos resíduos de equipamentos elétricos e eletrónicos (REEE)".
O símbolo do contentor de lixo barrado com uma cruz presente no aparelho ou na embalagem indica que o produto tem de ser recolhido separadamente dos outros resíduos no fim da sua vida útil.
Por conseguinte, o utilizador deve entregar o aparelho em fim de vida nos centros de reciclagem adequados para resíduos eletrotécnicos e eletrónicos.
A recolha seletiva adequada do aparelho destinado a reciclagem, tratamento e eliminação ambientalmente compatível contribui para evitar possíveis efeitos nocivos no ambiente e na saúde e promove a reutilização e/ou a reciclagem dos materiais de que é composto o aparelho.

Αγαπητή Κυρία / Αξιότιμε Κύριε
Σας ευχαριστούμε και σας συγχαίρουμε που επιλέξατε το προϊόν μας.
Πριν το χρησιμοποιήσετε, σας συνιστούμε να διαβάσετε προσεκτικά αυτό το έντυπο για να εκμεταλλευτείτε πλήρως και με κάθε ασφάλεια όλες τις δυνατότητες του προϊόντος.

Για περαιτέρω επεξηγήσεις ή κάλυψη αναγκών, επικοινωνήστε με το ΜΕΤΑΠΩΛΗΤΗ από τον οποίο αγοράσατε το προϊόν ή επισκεφθείτε τον ιστότοπο μας www.edilkamin.com στην κατηγορία ΚΕΝΤΡΑ ΤΕΧΝΙΚΗΣ ΕΞΥΠΗΡΕΤΗΣΗΣ.

ΣΗΜΕΙΩΣΗ
- Αφού βγάλετε το προϊόν από τη συσκευασία του, βεβαιωθείτε ότι το περιεχόμενο είναι ακέραιο και πλήρες (σύνδεσμος με γωνία και ταινία, ρόδακας, λαβή ανοίγματος ''με κρύα χέρια'', κιτ στερέωσης σε τοίχο, επένδυση, φυλλάδιο εγγύησης, γάντι, CD/τεχνικό έντυπο, σπάτουλα, αφυγραντικά άλατα).

Σε περίπτωση που διαπιστώσετε κάποια ανωμαλία, απευθυνθείτε αμέσως στο μεταπωλητή από τον οποίο αγοράσατε το προϊόν και παραδώστε του ένα αντίγραφο του φυλλαδίου εγγύησης και του αποδεικτικού αγοράς.

- Θέση σε λειτουργία/δοκιμή
Θα πρέπει οπωσδήποτε να εκτελείται από το – Κέντρο Τεχνικής Εξυπηρέτησης – εξουσιοδοτημένο από την Edilkamin (ΚΤΕ). Σε αντίθετη περίπτωση, ακυρώνεται η εγγύηση. Η θέση σε λειτουργία όπως περιγράφεται στο πρότυπο UNI 10683 συνιστάται σε μια σειρά εργασιών ελέγχου που θα πρέπει να πραγματοποιηθούν μετά την εγκατάσταση της σόμπας και οι οποίες αποσκοπούν στην επαλήθευση της ορθής λειτουργίας του συστήματος και της συμμόρφωσής του με τις σχετικές διατάξεις.

Μέσω του μεταπωλητή, του τηλεφωνικού αριθμού εξυπηρέτησης χωρίς χρέωση ή του ιστότοπου www.edilkamin.com μπορείτε να βρείτε την ονομασία του πλησιέστερου Κέντρου Εξυπηρέτησης.

- η εσφαλμένη εγκατάσταση, οι εργασίες συντήρησης που εκτελέστηκαν με εσφαλμένο τρόπο, η ακατάλληλη χρήση του προϊόντος δεν καθιστούν υπόλογη την κατασκευαστική εταιρία για τυχόν βλάβες που οφείλονται στη χρήση.
- ο αριθμός στο κουπόνι ελέγχου, που είναι απαραίτητος για την αναγνώριση της σόμπας, βρίσκεται :
- στο επάνω μέρος της συσκευασίας
- στο φυλλάδιο εγγύησης που βρίσκεται στο εσωτερικό του καυστήρα
- στην πινακίδα που βρίσκεται εσωτερικά της σόμπας;

Τα παραπάνω έντυπα θα πρέπει να φυλάσσονται μαζί με το αποδεικτικό αγοράς για την αναγνώριση του προϊόντος και θα πρέπει να κοινοποιούνται σε περίπτωση που σας ζητηθούν και να διατίθενται σε περίπτωση που πραγματοποιηθούν εργασίες συντήρησης,

- οι λεπτομέρειες που αποτυπώνονται γραφικά και γεωμετρικά είναι ενδεικτικά.

ΕΛΛΗΝΙΚΑ

ΔΗΛΩΣΗ ΣΥΜΜΟΡΦΩΣΗΣ
Η υπογράφουσα EDILKAMIN S.p.A. με νόμιμη έδρα στην οδό Vincenzo Monti 47 - 20123 Milano - αριθμός ΑΦΜ 00192220192

Δηλώνει υπεύθυνα ότι:
Η σόμπα πέλετ που αναφέρεται παρακάτω συμμορφώνεται με την Οδηγία 89/106/ΕΟΚ (Προϊόντα τομέα δομικών κατασκευών)
ΣΟΜΠΑ ΜΕ ΚΑΥΣΙΜΟ ΠΕΛΕΤ, με εμπορικό σήμα ITALIANA CAMINI, με την ονομασία MICRON

Αρ. ΣΕΙΡΑΣ: Παραπομπή στην πλακέτα δεδομένων

Δήλωση απόδοσης (DoP - ΕΚ 069): Παραπομπή στην πλακέτα δεδομένων

Η συμμόρφωση με τις απαιτήσεις της Οδηγίας 89/106/ΕΟΚ επίσης καθορίζεται από τη συμμόρφωση με το ευρωπαϊκό πρότυπο: EN 14785:2006

Επίσης δηλώνει ότι:
η σόμπα με πέλετ ξύλου MICRON τηρεί τις απαιτήσεις των ευρωπαϊκών οδηγιών:
2006/95/ΕΟΚ – Οδηγία για τη Χαμηλή Τάση
2004/108/ΕΟΚ – Οδηγία για την Ηλεκτρομαγνητική Συμβατότητα

Η EDILKAMIN A.E. αποποιείται κάθε ευθύνη για την κακή λειτουργία του εξοπλισμού σε περίπτωση αντικατάστασης, συναρμολόγησης και/ή τροποποίησης που δεν πραγματοποιήθηκε από το προσωπικό της EDILKAMIN χωρίς την εξουσιοδότηση της υπογράφουσας.

ΑΡΧΗ ΛΕΙΤΟΥΡΓΙΑΣ

Η σόμπα MICRON έχει σχεδιαστεί για να παράγει θερμό αέρα, το καύσιμο που χρησιμοποιεί είναι πέλετ ξύλου και η διαχείριση της καύσης τους γίνεται ηλεκτρονικά. Στη συνέχεια παρατίθεται ο τρόπος λειτουργίας της (τα γράμματα αντιστοιχούν στην εικόνα 1).

Το καύσιμο (πέλετ) μεταφέρεται από τη δεξαμενή αποθήκευσης (A) και, με τη βοήθεια ενός κοχλία (B) που τίθεται σε κίνηση από ένα μοτέρ με μειωτήρα στροφών (C), μεταφέρεται στο χωνευτήριο καύσης (D).

Το πέλετ ανάβει από το θερμό αέρα που παράγει η ηλεκτρική αντίσταση (E) και ο οποίος αναρροφάται στο χωνευτήριο με τη βοήθεια ενός βεντιλατέρ/ συστήματος απαγωγής καπναερίων (F).

Τα καπναέρια που παράγει η καύση αναρροφώνται από τον καυστήρα μέσω του ίδιου βεντιλατέρ (F), και απάγονται από το στόμιο (G), το οποίο μπορεί να συνδεθεί με ρακόρ στο πίσω μέρος, στη δεξιά πλευρά ή αριστερά και στο επάνω μέρος της σόμπας (βλέπε σελ. 76).

Ο καυστήρας, που έχει επενδυθεί με βερμικουλίτη, κλείνει μπροστά με πόρτα από κεραμικό γυαλί (για να την ανοίξετε, χρησιμοποιήστε τη λαβή ‘’με κρύα χέρια”).

Η ποσότητα καυσίμου, η απαγωγή των καπναερίων, η τροφοδοσία με αέρα καύσης ρυθμίζονται από την ηλεκτρονική κάρτα που περιέχει το λογισμικό πρόγραμμα, ώστε η καύση να έχει υψηλή απόδοση και χαμηλό ποσοστό εκπομπών.

Η σόμπα διαθέτει μια σειριακή πρίζα για να συνδέεται με το έξτρα καλώδιο (κωδ. 640560) με μηχανισμό για το άναμμα από απόσταση (χρονοθερμοστάτες, κλπ.).

Η εξωτερική κεραμική επένδυση διατίθεται σε τρεις αποχρώσεις: κρεμ, μπορντό και γκρίζα.

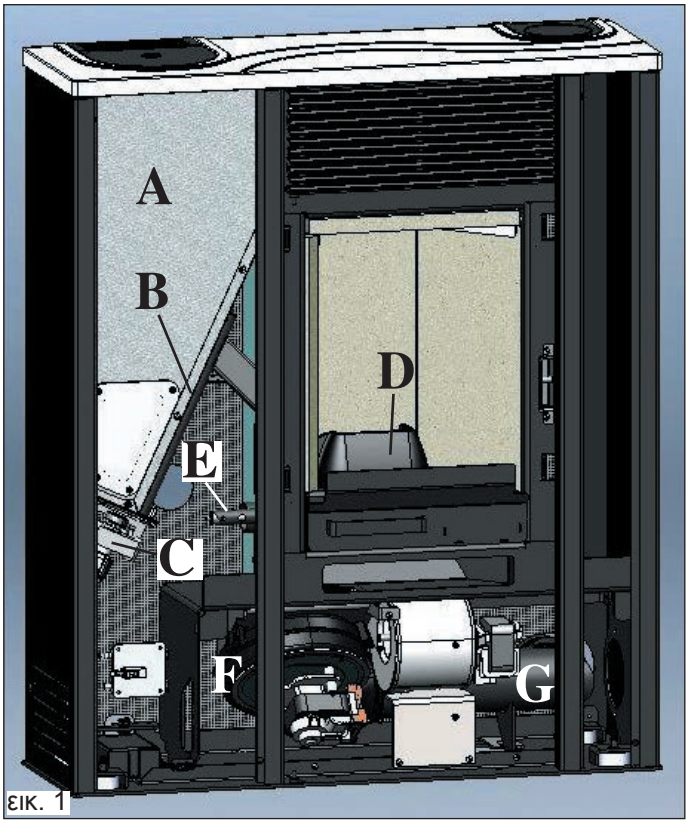

εικ. 1

ΠΛΗΡΟΦΟΡΙΕΣ ΑΣΦΑΛΕΙΑΣ

Ο θερμός αέρας αναδίδεται στο χώρο όπου έχει εγκατασταθεί ο εξοπλισμός μέσω ενός αεραγωγού στο επάνω μέρος της πρόσοψης. Ο ίδιος χώρος θερμαίνεται και από το στόμιο του καυστήρα.

• Ο μόνος κίνδυνος που μπορεί να προκύψει από τη χρήση της σόμπας οφείλεται στη μη τήρηση των κανονισμών εγκατάστασης ή σε τυχόν άμεση επαφή με τα ηλεκτρολογικά στοιχεία υπό τάση (εσωτερικά) ή σε τυχόν επαφή με τη φωτιά και τα θερμά μέρη (τζάμι, αγωγοί, έξοδος θερμού αέρα) ή στην εισαγωγή ξένων σωμάτων στο εσωτερικό της εγκατάστασης.

• Σε περίπτωση μη λειτουργίας των εξαρτημάτων, η σόμπα διαθέτει μηχανισμούς ασφαλείας που εγγυώνται το σβήσιμό της, που θα πρέπει να συμβεί απρόσκοπτα χωρίς δική σας παρέμβαση.

• Για να λειτουργεί κανονικά, η σόμπα θα πρέπει να εγκατασταθεί σύμφωνα με τις οδηγίες που παραθέτει το παρόν έντυπο ενώ κατά τη λειτουργία της δεν θα πρέπει να ανοίγεται η πόρτα: πράγματι, η καύση γίνεται με αυτόματο τρόπο και δεν χρειάζεται καμία παρέμβαση εκ μέρους σας.

• Να χρησιμοποιείτε ως καύσιμο μόνο πέλετ ξύλου διαμ. 6 χιλ.

• Σε καμία περίπτωση δεν θα πρέπει να εισάγονται ξένα σώματα στον καυστήρα ή στη δεξαμενή.

• Για τον καθαρισμό του καπναγωγού (αγωγός που συνδέει το άνοιγμα εξόδου των καπναερίων με την καπνοδόχο) δεν θα πρέπει να χρησιμοποιούνται εύφλεκτα προϊόντα.

• Τα μέρη του καυστήρα και της δεξαμενής θα πρέπει να αναρροφώνται μόνο ΕΝ ΨΥΧΡΩ.

• Το τζάμι θα πρέπει να καθαρίζεται ΕΝ ΨΥΧΡΩ με ένα πανί βρεγμένο με το κατάλληλο προϊόν.

• Μην καθαρίζετε εν θερμώ.

• Βεβαιωθείτε ότι η τοποθέτηση και το άναμμα της σόμπας θα γίνει από το εξουσιοδοτημένο ΚΤΕ (κέντρο τεχνικής εξυπηρέτησης) της Edilkamin σύμφωνα με τις οδηγίες του παρόντος εντύπου, απαραίτητοι όροι για την ενεργοποίηση της εγγύησης.

• Κατά τη λειτουργία της σόμπας, οι σωλήνες απαγωγής καπναερίων και η πόρτα φθάνουν σε υψηλές θερμοκρασίες (μην αγγίζετε τίποτα χωρίς να φοράτε το ειδικό γάντι).

• Μην αφήνετε αντικείμενα που δεν είναι ανθεκτικά στη θερμότητα πολύ κοντά στη σόμπα.

• Μην χρησιμοποιείτε ΠΟΤΕ υγρά καύσιμα για να ανάψετε τη σόμπα ή για να δυναμώσετε τη φωτιά.

• Μην φράζετε τα ανοίγματα για τον αερισμό στο χώρο όπου έχει τοποθετηθεί η σόμπα, ούτε τις εισόδους αέρα στην ίδια τη σόμπα.

• Μην βρέχετε τη σόμπα, μην πλησιάζετε στα ηλεκτρολογικά μέρη με βρεγμένα χέρια.

• Μην τοποθετείτε συστολές στους σωλήνες απαγωγής των καπναερίων.

• Η σόμπα πρέπει να τοποθετηθεί σε χώρους κατάλληλους για την πρόληψη του πυρός και οι οποίοι εξυπηρετούνται από όλα τα σχετικά συστήματα (τροφοδοσία και απαγωγή) που απαιτεί ο εξοπλισμός για μια σωστή και ασφαλή λειτουργία.

Εφόσον χρειαστεί, καθαρίστε τις παρακάμψεις καπναερίων από πυρότουβλα αφού προηγουμένως βγάλετε τον καυστήρα από Vermiculite καθώς και τους αντίστοιχους σφιγκτήρες.

• Σε περίπτωση που αποτύχετε να ανάψετε τη σόμπα, ΜΗΝ επιχειρήσετε να την ξανανάψετε προτού αδειάσετε το χωνευτήριο.

• ΠΡΟΣΟΧΗ:
ΤΟ ΠΕΛΕΤ ΠΟΥ ΑΦΑΙΡΕΙΤΑΙ ΑΠΟ ΤΟ ΧΩΝΕΥΤΗΡΙΟ ΔΕΝ ΠΡΕΠΕΙ ΝΑ ΤΟΠΟΘΕΤΕΙΤΑΙ ΜΕΣΑ ΣΤΗ ΔΕΞΑΜΕΝΗ.

ΔΙΑΣΤΑΣΕΙΣ

ΜΠΡΟΣΤΙΝΟ ΜΕΡΟΣ

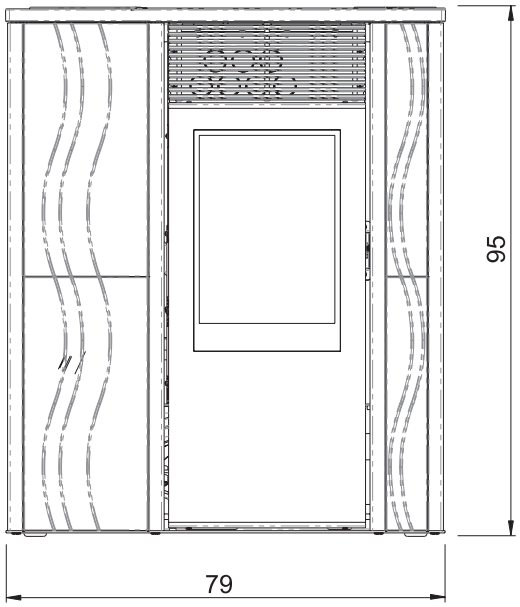

ΠΙΣΩ ΜΕΡΟΣ

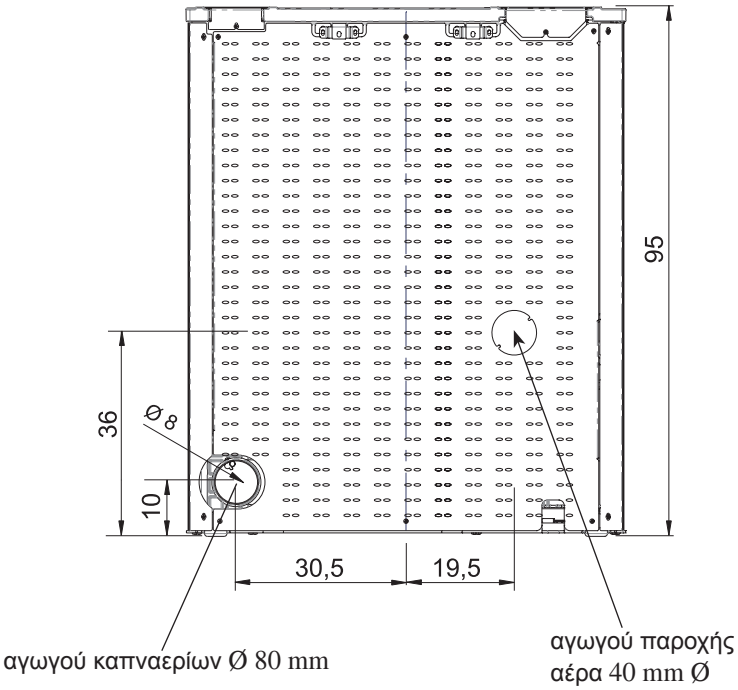

ΠΛΑΪΝΟ ΜΕΡΟΣ

δικαίωμα αριστερά

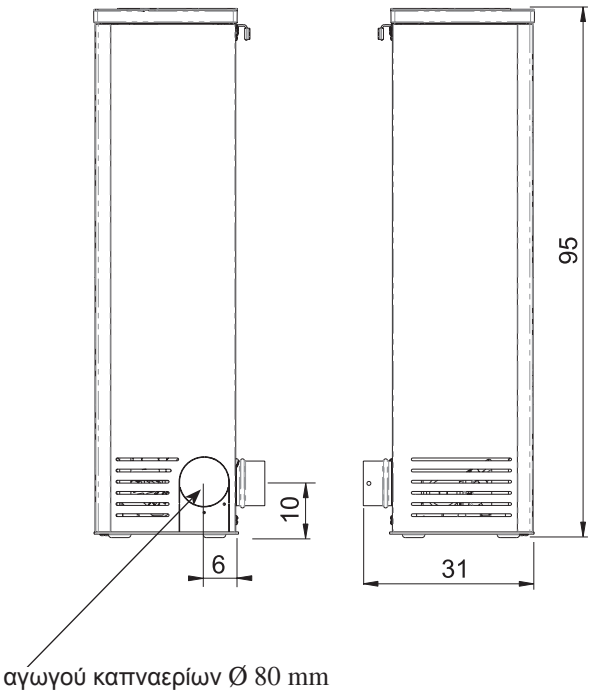

ΣΧΕΔΙΟ

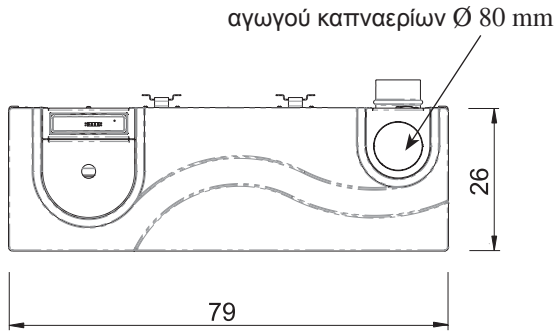

ΕΛΛΗΝΙΚΑ

ΗΛΕΚΤΡΟΝΙΚΕΣ ΣΥΣΚΕΥΕΣ

ΣΕΙΡΙΑΚΗ ΘΥΡΑ
Στη σειριακή έξοδο RS232 με το αντίστοιχο καλωδιάκι (κωδ. 640560) μπορείτε να ζητήσετε από το ΚΤΕ (Κέντρο τεχνικής εξυπηρέτησης) να εγκαταστήσει ένα επιπλέον καλώδιο για τον έλεγχο της διαδικασίας ανάμματος και σβησίματος, π.χ. ένα θερμοστάτη περιβάλλοντος.
Η σειριακή θύρα βρίσκεται εσωτερικά της σόμπας στην αριστερή πλευρά.

ΡΥΘΜΙΣΤΙΚΟΣ ΣΥΣΣΩΡΕΥΤΗΣ
Στην ηλεκτρονική κάρτα υπάρχει ένας ρυθμιστικός συσσωρευτής (τύπου CR 2032 των 3 Volt).
Σε περίπτωση κακής λειτουργίας του, δεν θεωρείται ελάττωμα του προϊόντος αλλά οφείλεται στη φυσιολογική φθορά του.
Για περισσότερες πληροφορίες, επικοινωνήστε με το ΚΤΕ (κέντρο τεχνικής εξυπηρέτησης) που άναψε τη σόμπα την πρώτη φορά.

ΜΗΧΑΝΙΣΜΟΙ ΑΣΦΑΛΕΙΑΣ

• ΘΕΡΜΟΣΤΟΙΧΕΙΟ:
βρίσκεται στο σύστημα απαγωγής των καπναερίων και ανιχνεύει τη θερμοκρασία του.
Ανάλογα με τις παραμέτρους που έχουν οριστεί, ελέγξτε τις φάσεις ανάμματος, λειτουργίας και σβησίματος της σόμπας.

• ΠΡΕΣΟΣΤΑΤΗΣ Ή ΔΙΑΦΟΡΙΚΟ:
Βρίσκεται στην περιοχή αναρρόφησης των καπναερίων, παρεμβαίνει σε περίπτωση που ανιχνεύσει προβλήματα υποπίεσης στο κύκλωμα των καπναερίων (π.χ.: η καπνοδόχος έχει φράξει).

• ΘΕΡΜΟΣΤΑΤΗΣ ΑΣΦΑΛΕΙΑΣ:
Παρεμβαίνει σε περίπτωση που η θερμοκρασία στο εσωτερικό της σόμπας είναι πολύ υψηλή.
Εμποδίζει τη φόρτωση πέλετ και συνεπώς προκαλεί το σβήσιμο της σόμπας.

ΧΑΡΑΚΤΗΡΙΣΤΙΚΑ

ΘΕΡΜΟΤΕΧΝΙΚΑ ΧΑΡΑΚΤΗΡΙΣΤΙΚΑ EN 14785		
Ονομαστική ισχύς	7,2	kW
Απόδοση ονομαστικής ισχύος	92,1	%
Εκπομπή CO (13% O_2) ονομαστική ισχύς	0,013	%
Μάζα καπναερίων ονομαστική ισχύς	4,8	g/s
Μειωμένη ισχύς	2,1	kW
Απόδοση μειωμένης ισχύος	95,1	%
Εκπομπή CO (13% O_2) μειωμένη ισχύς	0,025	%
Μάζα καπναερίων μειωμένη ισχύς	2,6	g/s
Μέγιστη υπέρβαση θερμοκρασίας καπναερίων	140	°C
Ελάχιστος ελκυσμός	12 / 5	Pa
Ελάχ/μέγ αυτονομία	9 / 30	ώρες
Ελάχ/μεγ κατανάλωση καυσίμου	0,5 / 1,6	κιλά/ώρα
Χωρητικότητα δεξαμενής	15	κιλά
Θερμαινόμενος όγκος *	190	m³
Βάρος μαζί με τη συσκευασία	125	κιλά
Διάμετρος αγωγού καπναερίων (αρσενικό)	80	χιλ
Διάμετρος αγωγού παροχής αέρα (αρσενικό)	40	χιλ

* Ο θερμαινόμενος όγκος υπολογίζεται βάσει της μόνωσης της οικίας σύμφωνα με το N. 10/91 και τις ακόλουθες τροποποιήσεις και βάσει των απαιτήσεων σε θερμότητα 33 Kcal/m³.
* Είναι σημαντικό να συνυπολογίζετε και τη θέση της σόμπας εντός του χώρου που επιθυμείτε να θερμάνετε.

ΣΗΜΕΙΩΣΗ
1) λάβετε υπόψη ότι εξωτερικές συσκευές ενδέχεται να προκαλέσουν παρεμβολές στη λειτουργία της ηλεκτρονικής κάρτας.
2) προσοχή: τυχόν εργασίες σε εξαρτήματα που βρίσκονται υπό τάση, εργασίες συντήρησης και/ή επαλήθευσης πρέπει να πραγματοποιούνται από εξειδικευμένο προσωπικό.
(Πριν προχωρήσετε σε τυχόν εργασίες συντήρησης, αποσυνδέστε το προϊόν από την πρίζα του δικτύου παροχής ηλεκτρικού ρεύματος)

ΕΛΛΗΝΙΚΑ

ΗΛΕΚΤΡΟΛΟΓΙΚΑ ΧΑΡΑΚΤΗΡΙΣΤΙΚΑ		
Τροφοδοσία	230Vac +/- 10% 50 Hz	
Μέση απορροφούμενη ισχύς	12w0	W
Απορροφούμενη ισχύς κατά το άναμμα	400	W
Προστασία στην ηλεκτρονική κάρτα *	Ασφάλεια F4 AL, 250 Vac	

Τα παραπάνω στοιχεία είναι ενδεικτικά.
Η εταιρία EDILKAMIN A.E. διατηρεί το δικαίωμα να τροποποιήσει χωρίς προειδοποίηση τα προϊόντα σύμφωνα με την αδιαφιλονίκητη κρίση της.

ΕΓΚΑΤΑΣΤΑΣΗ

Σχετικά με όσα δεν αναφέρονται ρητώς, σε κάθε χώρα συμβουλευθείτε τους τοπικούς κανονισμούς. Στην Ιταλία, συμβουλευθείτε το πρότυπο UNI 10683, καθώς και ενδεχόμενες υποδείξεις των περιφερειών ή των περιφερειακών δημόσιων φορέων υγείας.
Σε περίπτωση εγκατάστασης του εξοπλισμού σε πολυκατοικία, να ζητήσετε προηγουμένως τη σύμφωνη γνώμη του διαχειριστή.

ΕΠΑΛΗΘΕΥΣΗ ΣΥΜΒΑΤΟΤΗΤΑΣ ΜΕ ΤΙΣ ΆΛΛΕΣ ΣΥΣΚΕΥΕΣ
Η σόμπα ΔΕΝ πρέπει να εγκαθίσταται στον ίδιο χώρο όπου βρίσκονται συστήματα απαγωγής καπνού, εξοπλισμοί θέρμανσης τύπου B, και άλλοι εξοπλισμοί που ενδέχεται να θέσουν σε κίνδυνο τη σωστή λειτουργία της σόμπας.
Βλέπε πρότυπο UNI 10683.

ΕΠΑΛΗΘΕΥΣΗ ΤΗΣ ΗΛΕΚΤΡΙΚΗΣ ΣΥΝΔΕΣΗΣ (τοποθετήστε το ρευματολήπτη σε ένα σημείο όπου έχετε εύκολη πρόσβαση)
Η σόμπα διαθέτει ένα καλώδιο ηλεκτρικής σύνδεσης σε πρίζα παροχής ηλεκτρικού ρεύματος 230V 50 Hz, κατά προτίμηση που να διαθέτει μαγνητοθερμικό διακόπτη. Σε περίπτωση που η πρίζα δεν βρίσκεται σε σημείο όπου έχετε εύκολη πρόσβαση, φροντίστε να προσθέσετε ένα μηχανισμό διακοπής της τροφοδοσίας (διακόπτη) στη σόμπα (μέριμνα του χρήστη). Διακυμάνσεις τάσης που υπερβαίνουν το 10% ενδέχεται να θέσουν σε κίνδυνο τη λειτουργία της σόμπας.
Ο ηλεκτρικός εξοπλισμός πρέπει να είναι σύμφωνος με το νόμο. Ειδικότερα, επαληθεύστε την αποδοτικότητα του κυκλώματος γείωσης. Η γραμμή τροφοδοσίας πρέπει να έχει την κατάλληλη διατομή για την ισχύ της σόμπας.
Σε περίπτωση που το κύκλωμα γείωσης δεν επαρκεί θα προκαλέσει κακή λειτουργία της σόμπας για την οποία δεν ευθύνεται η Edilkamin.

ΑΝΤΙΠΥΡΙΚΕΣ ΑΠΟΣΤΑΣΕΙΣ ΑΣΦΑΛΕΙΑΣ
Σε περίπτωση που οι τοίχοι είναι εύφλεκτοι (π.χ. από ξύλο) θα χρειαστεί να μονώσετε τον τοίχο με άκαυστο υλικό.
Πρέπει υποχρεωτικά να μονώσετε με κατάλληλο τρόπο τον αγωγό απαγωγής των καπναερίων επειδή φτάνει σε πολύ υψηλές θερμοκρασίες. Όλα τα στοιχεία που είναι εύφλεκτα και/ή ευαίσθητα στη θερμότητα και βρίσκονται κοντά στη σόμπα θα πρέπει να τοποθετηθούν σε απόσταση τουλάχιστον 20 εκατοστών μακριά από τη σόμπα ή θα πρέπει να μονωθούν με μονωτικό και άκαυστο υλικό. Σε κάθε περίπτωση, μπροστά από τη σόμπα δεν θα πρέπει να τοποθετούνται στοιχεία σε απόσταση μικρότερη των 80 εκατοστών γιατί βρίσκονται στο πεδίο άμεσης ακτινοβολίας του καυστήρα.

ΠΑΡΟΧΗ ΑΕΡΑ
Είναι απαραίτητο να τοποθετήσετε πίσω από τη σόμπα έναν αγωγό παροχής αέρα που θα καταλήγει στον εξωτερικό χώρο, με ελάχιστη ωφέλιμη διατομή 80 cm², που θα εγγυάται επαρκή τροφοδοσία με αέρα στην καύση.
Η παροχή εξωτερικού αέρα πρέπει να συνδεθεί στο ειδικό ρακόρ στο πίσω μέρος της σόμπας (βλέπε σελ 77).

ΑΠΑΓΩΓΗ ΚΑΠΝΑΕΡΙΩΝ

Το σύστημα απαγωγής των καπναερίων θα πρέπει να είναι ένα και μοναδικό για ολόκληρο τον εξοπλισμό της σόμπας (δεν επιτρέπεται να τοποθετηθούν συστήματα απαγωγής στην καπνοδόχο μαζί με άλλους μηχανισμούς).
Η απαγωγή των καπναερίων γίνεται από την οπή διαμέτρου 8 εκατ. εξόδου στο πίσω μέρος, στη δεξιά/αριστερή πλευρά ή και πιο ψηλά. Ο αγωγός απαγωγής καπναερίων θα πρέπει να συνδέεται με το εξωτερικό περιβάλλον με αγωγούς από ατσάλι και πιστοποίηση EN 1856. Ο αγωγός θα πρέπει να είναι ερμητικά σφραγισμένος. Για τη στεγανότητα των αγωγών και για την ενδεχόμενη μόνωσή τους πρέπει απαραίτητα να χρησιμοποιήσετε υλικά που είναι ανθεκτικά στις υψηλές θερμοκρασίες (σιλικόνη ή μαστίχη για υψηλές θερμοκρασίες). Σε περίπτωση που στην κατασκευή υπάρχει οριζόντιο τμήμα, το μήκος του δεν θα πρέπει να υπερβαίνει τα 2 μέτρα. Επίσης, ο μέγιστος αριθμός καμπυλών που μπορείτε να χρησιμοποιήσετε στην κατασκευή με μέγιστο πλάτος 90° (σε σχέση με το οριζόντιο τμήμα) είναι δύο.Είναι απαραίτητο (εάν η απαγωγή δεν καταλήγει σε μια καπνοδόχο) να προσθέσετε ένα κάθετο τμήμα και ένα αντιανεμικό τερματικό (καπέλο προστασίας) (αναφορά στο πρότυπο UNI 10683) Εάν ο καπναγωγός βρίσκεται στο εξωτερικό μέρος θα πρέπει να μονωθεί κατάλληλα. Εάν ο καπναγωγός καταλήγει σε καπνοδόχο, η καπνοδόχος αυτή θα πρέπει να είναι κατάλληλη για στερεά καύσιμα και εάν η διάμετρός της ξεπερνά τα 150 χιλ, πρέπει απαραίτητα να την διασωληνώσετε με αγωγούς από κατάλληλα υλικά και με κατάλληλη διατομή (π.χ. από ατσάλι διαμέτρου 80 χιλ.). Όλα τα τμήματα του καπναγωγού θα πρέπει να μπορούν να ελέγχονται εύκολα. Οι απολήξεις της καπνοδόχου και οι καπναγωγοί στους οποίους συνδέονται οι συσκευές που χρησιμοποιούν στέρεα καύσιμα θα πρέπει να καθαρίζονται τουλάχιστον μία φορά το χρόνο (ελέγξτε εάν στη χώρα σας υπάρχει σχετικός κανονισμός). Η μη εκτέλεση τακτικού ελέγχου και καθαρισμού των στοιχείων αυξάνει την πιθανότητα να ξεσπάσει πυρκαγιά στην απόληξη της καπνοδόχου. Σε αυτήν την περίπτωση, ακολουθήστε τις παρακάτω οδηγίες: μην σβήσετε την πυρκαγιά με νερό, αδειάστε τη δεξαμενή από τα πέλετ. Απευθυνθείτε σε εξειδικευμένο προσωπικό πριν θέσετε ξανά σε κίνηση το μηχάνημα.

ΧΑΡΑΚΤΗΡΙΣΤΙΚΕΣ ΠΕΡΙΠΤΩΣΕΙΣ
Εικ. 1 **Εικ. 2**

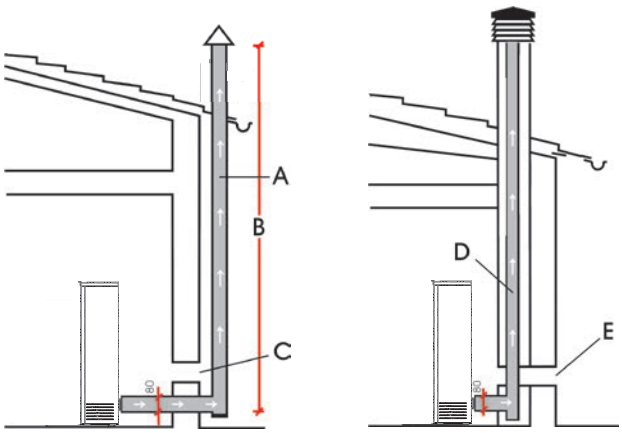

A: καπνοδόχος από ατσάλι με μόνωση
B: ελάχιστο ύψος 1,5 μέτρο και σε κάθε περίπτωση πάνω από το γείσο της οροφής
C-E: παροχή αέρα από το εξωτερικό περιβάλλον (ελάχιστη διατομή διέλευσης 80cm²)
D: καπνοδόχος από ατσάλι, εσωτερική της καπνοδόχου που υπάρχει στον τοίχο.

ΑΠΟΛΗΞΗ ΚΑΠΝΟΔΟΧΟΥ

Τα βασικά χαρακτηριστικά της είναι τα εξής:
- εσωτερική διατομή στη βάση ίση με εκείνη της καπνοδόχου
- διατομή εξόδου όχι μικρότερη από τη διπλάσια διατομή της καπνοδόχου
- τοποθέτηση σε μέρος που είναι πλήρως εκτεθειμένο στον άνεμο, πάνω από την κορυφή της οροφής και μακριά από τις περιοχές αντίστροφης ροής.

ΕΛΛΗΝΙΚΑ

ΕΓΚΑΤΑΣΤΑΣΗ

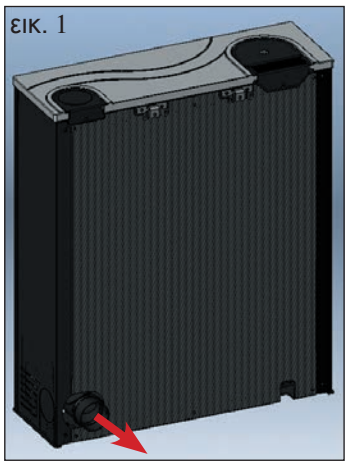
εικ. 1

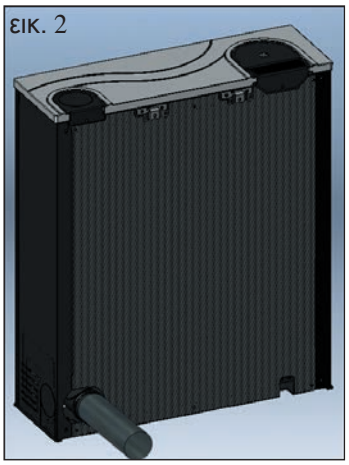
εικ. 2

ΕΞΟΔΟΣ ΚΑΠΝΑΕΡΙΩΝ

Η MICRON έχει τη δυνατότητα να συνδεθεί με την καμινάδα πίσω, στο πλάι δεξιά και στ επάνω μέρος.

Η σόμπα παραδίδεται για να συνδεθεί από πίσω (σχ. 1-2)

ΣΥΝΔΕΣΗ ΤΗΣ ΕΞΟΔΟΥ ΚΑΠΝΑΕΡΙΩΝ ΑΠΟ ΤΟ ΠΙΣΩ ΜΕΡΟΣ

Συνδέουμε το σωλήνα στην πίσω εξαγωγή καπνού στο ρακόρ (C - σχ.4).

ΓΙΑ ΝΑ ΣΥΝΔΕΣΟΥΜΕ ΣΤΗΝ ΠΛΑΙΝΗ ΔΕΞΙΑ ΕΞΟΔΟ ΚΑΠΝΟΥ Η ΣΤΟ ΕΠΑΝΩ ΜΕΡΟΣ ΠΡΕΠΕΙ ΝΑ ΒΓΑΛΟΥΜΕ ΤΗΝ ΜΕΤΑΛΛΙΚΗ ΔΕΞΙΑ ΠΛΕΥΡΑ ΚΑΙ ΤΟ ΠΙΣΩ ΠΑΝΕΛ

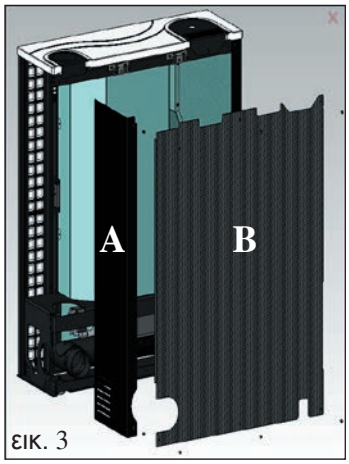

εικ. 3

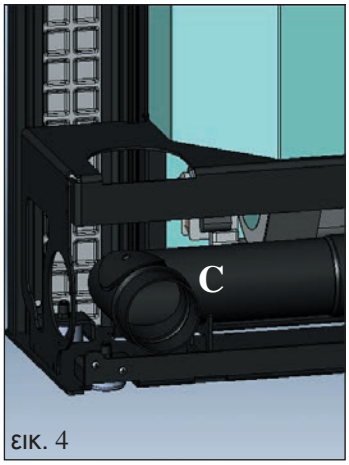

εικ. 4

Ακολουθούμε την παρακάτω διαδικασία:
- Βγάζουμε τη μεταλλική πλευρά ξεβιδώνοντας τις 2 βίδες (A-σχ.3)
- Βγάζουμε το πίσω πάνελ ξεβιδώνοντας 6 βίδες (B-σχ.3)

ΣΥΝΔΕΣΗ ΚΑΜΙΝΑΔΑΣ ΑΠΟ ΠΛΑΙ ΔΕΞΙΑ

- Βγάζουμε το γωνιακό ρακόρ (C-σχ.4)

- Συνδέουμε το σωλήνα εξόδου καπνού στο στόμιο του κοχλία καπνού με το παρεχόμενο συνδετήρα (Σχ.5)

- Κόβουμε το προ χαραγμένο διάφραγμα (E-σχ.6) από τη μεταλλική πλευρά A, που ήδη έχουμε ξεμοντάρει, για να επιτρέψουμε το πέρασμα του σωλήνα καπνού.

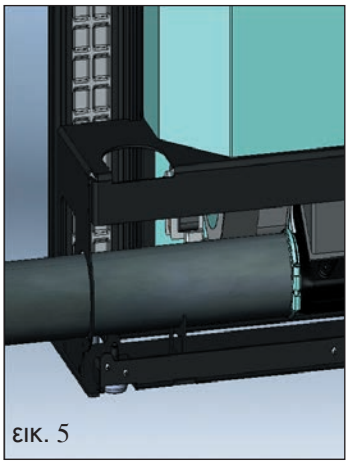
εικ. 5

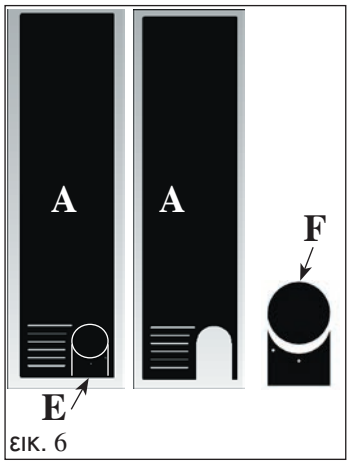

εικ. 6

- Από το διάφραγμα E (σχ. 6) κόβουμε το μέρος F (σχ. 6).

- Συναρμολογούμε τη μεταλλική πλευρά A (σχ. 7), το πίσω πάνελ B (σχ.7) και το διάφραγμα E με αποκομμένο το F (σχ. 8).

- Ολοκληρώνουμε τη διαδικασία βιδώνοντας τη ροζέτα σφραγίσματος G (σχ.8).

ΣΗΜΕΙΩΣΗ: ο ρόδακας και το πλαϊνό μέρος από έλασμα θα πρέπει να στερεωθούν αφού πρώτα έχει στερεωθεί οριστικά η καπνοδόχος.

ΣΥΝΔΕΣΗ ΤΗΣ ΕΞΟΔΟΥ ΚΑΠΝΑΕΡΙΩΝ ΑΠΟ ΤΟ ΕΠΑΝΩ ΜΕΡΟΣ

- Χαλαρώνουμε το συνδετήρα μπλοκαρίσματος του ρακόρ (C-σχ.9/10) στρίβοντας το κατά 90ο προς τα επάνω.

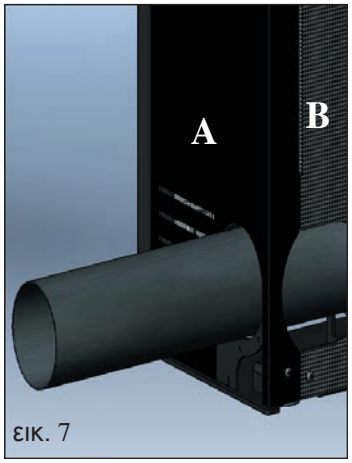

εικ. 7

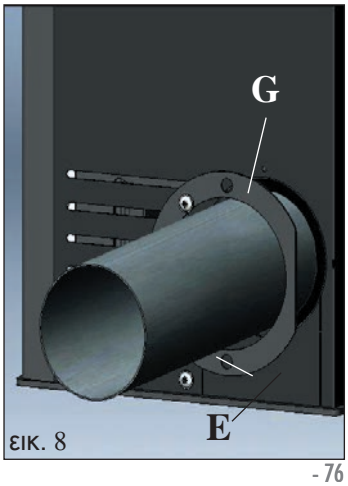

εικ. 8

- Βγάζουμε από πάνω το μεταλλικό καπάκι (H σχ. 11) που στερεώνεται με βίδες.

- Βγάζουμε το χαραγμένο διάφραγμα (I σχ. 12), για να περάσει ο σωλήνας εξαγωγής καπνού.

- Τοποθετούμε ξανά το καπάκι (H) και εφαρμόζουμε το σωλήνα εξαγωγής καπνού από πάνω μονώνοντας στη γωνία του ρακόρ (C σχ.13/14) και στερεώνοντας με το διαθέσιμο σφιγκτήρα.

- Ολοκληρώνουμε τη διαδικασία συναρμολογώντας τη μεταλλική πλευρά (A - σχ.15) και το πίσω πάνελ (B-σχ.15).

ΕΛΛΗΝΙΚΑ

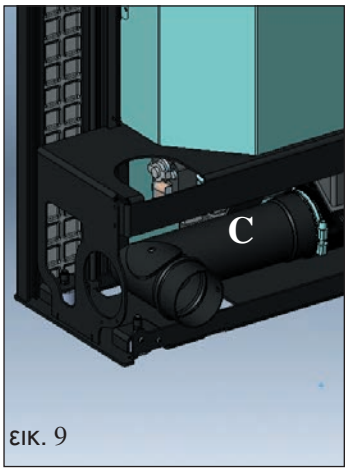

εικ. 9

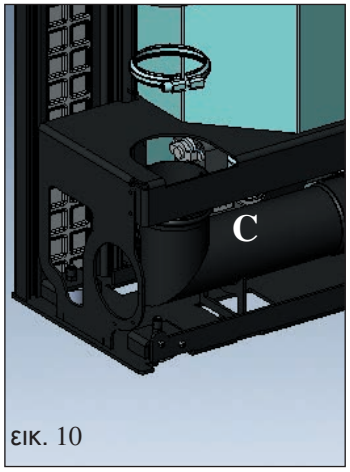

εικ. 10

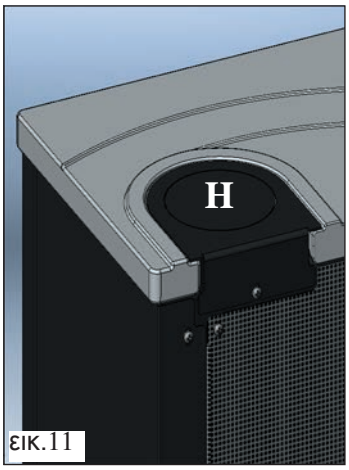

εικ.11

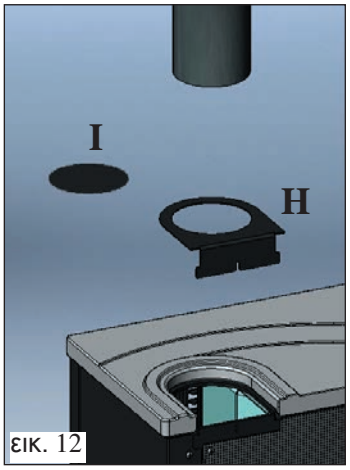

εικ. 12

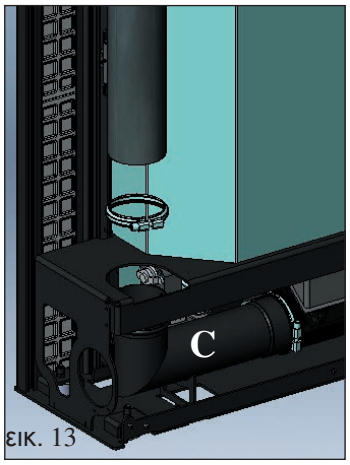

εικ. 13

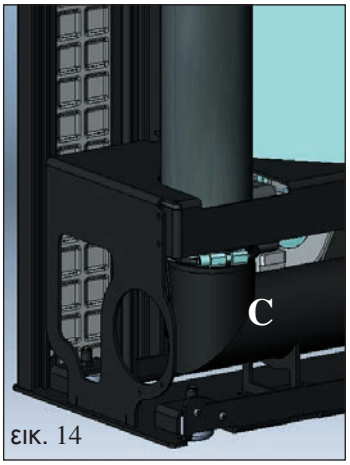

εικ. 14

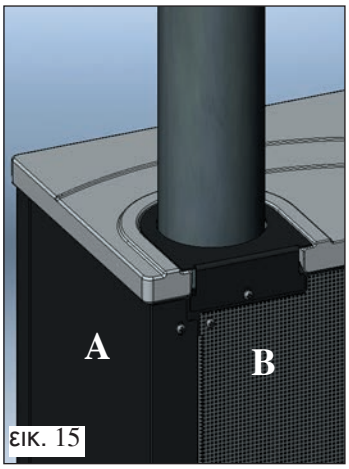

εικ. 15

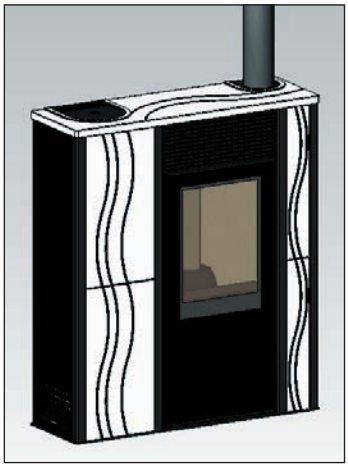

ΠΑΡΟΧΗ ΑΕΡΑ

Είναι απαραίτητο να κατασκευάσουμε πίσω από τη σόμπα ένα αγωγό παροχής εξωτερικού αέρα συνδεμένο με το εξωτερικό του σπιτιού, με καθαρή διατομή 80 cm2, που να εξασφαλίζει την απαραίτητη τροφοδοσία αέρα καύσης.
Για την εφαρμογή του αγωγού στο πίσω μέρος της σόμπας υπάρχει μια τρύπα κλειστή με καπάκι (S-σχ.18).
Βγάζουμε το καπάκι (S) και από την αριστερή πλευρά της σόμπας (ακόμη χωρίς επένδυση), βάζουμε ένα σωλήνα σπιράλ στο στόμιο παροχής εξωτερικού αέρα (T-σχ.19-20).
Περνάμε στη συνέχεια το σωλήνα από την τρύπα (U-σχ. 21) στην πλάτη για να φτάσουμε το εξωτερικό περιβάλλον.
Πρέπει να κάνουμε την παροχή αέρα σε σύνδεση με τον εξωτερικό αέρα σε περίπτωση που η σόμπα τοποθετείται με πλάτη στον τοίχο. Σ' αυτή την περίπτωση πρέπει να προστατέψουμε με ένα δίχτυ την εισαγωγή του αέρα, διασφαλίζοντας ελεύθερη τομή 12 cm2.
Ο σωλήνας πρέπει να είναι μικρότερος από 1 μέτρο και να μην έχει γωνίες.
Στο τέλος του σωλήνα στρίβουμε το σωλήνα να κάνει γωνία 90ο προς τα κάτω ή τοποθετούμε αντιανεμική προστασία.

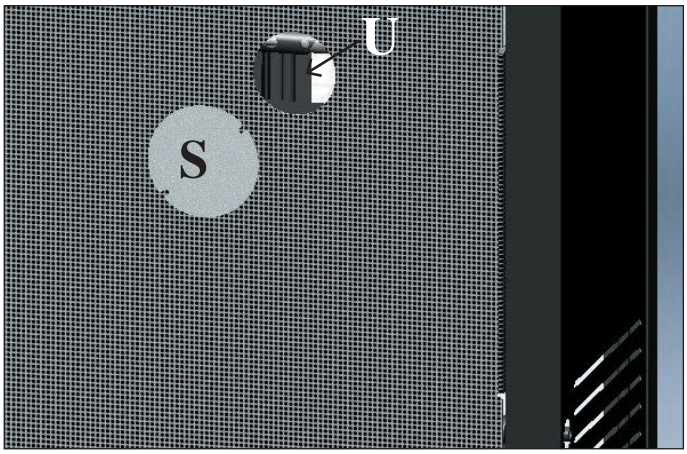

εικ. 16

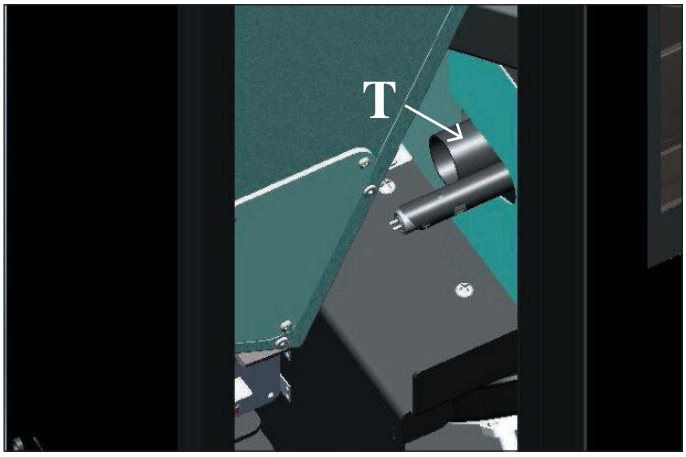

εικ. 17

ΣΥΝΑΡΜΟΛΟΓΗΣΗ

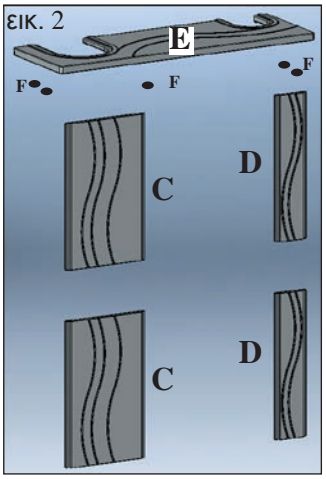

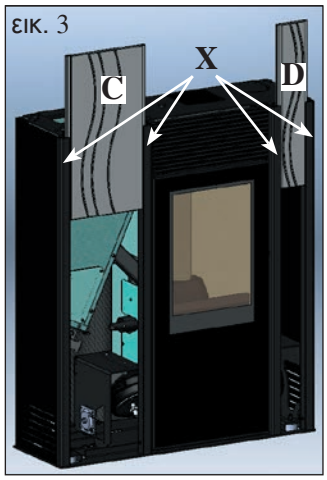

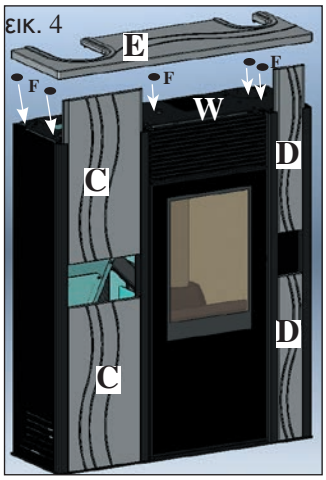

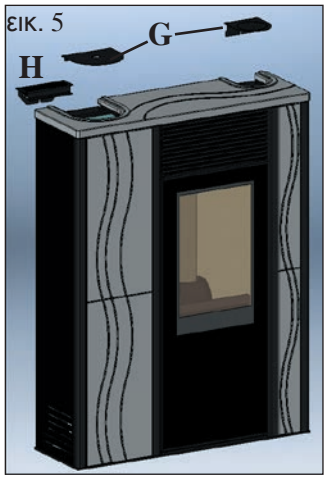

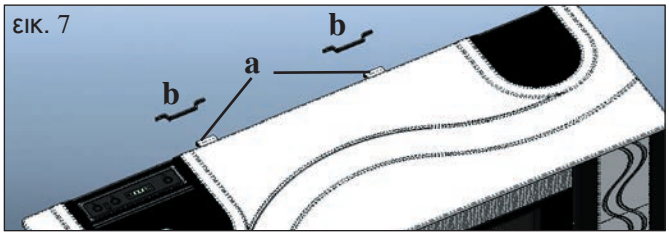

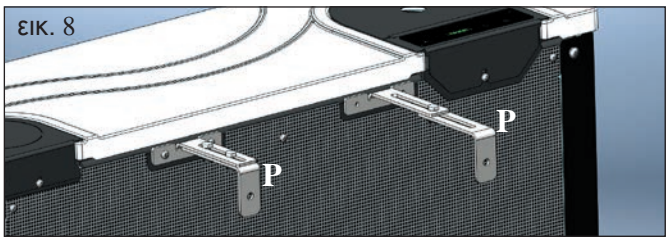

ΕΛΛΗΝΙΚΑ

ΕΠΕΝΔΥΣΗ ΜΕ ΚΕΡΑΜΙΚΗ ΠΡΟΣΟΨΗ

Η σόμπα παραδίδεται με τις μεταλλικές πλευρές και τα προφίλ αλουμινίου (Χ- σχ. 3) ήδη συναρμολογημένα ενώ τα κομμάτια που περιγράφονται παρακάτω είναι συσκευασμένα ξεχωριστά.

Εικ. 2
- 2 τεμ. κεραμική πρόσοψη αριστερή (C)
- 2 τεμ. κεραμική πρόσοψη δεξιά (D)
- 1 τεμ. κεραμικό καπάκι (E)
- 5 λαστιχάκια (F)

Συναρμολογήστε τα εξαρτήματα σύμφωνα με τις παρακάτω οδηγίες:

Εικ. 3/4
Περνάμε στα προφίλ αλουμινίου (Χ), τα δύο κεραμικά ζεύγη (D) και (C).

Εικ. 4/5
Βάζουμε τα λαστιχάκια (F) στις ειδικές αναμονές στο μεταλλικό καπάκι (W).

Βάζουμε το κεραμικό καπάκι (E) πάνω στα λαστιχάκια. Τοποθετούμε το μεταλλικό στήριγμα που περιλαμβάνει και την συνοπτική οθόνη (H) και τα δύο μεταλλικά καπάκια (G).

ΕΠΕΝΔΥΣΗ ΜΕ ΜΕΤΑΛΛΙΚΗ ΠΡΟΣΟΨΗ

Για αυτό τον τύπο, η σόμπα παραδίδεται με τις μεταλλικές προσόψεις συναρμολογημένες (M - N -σχ. 6).

Για την υπόλοιπη συναρμολόγηση κάνουμε όπως και με την κεραμική πρόσοψη.

Εικ. 7
Στερεώστε το θερμοσίφωνα στον τοίχο με την παρένθεση (α) και τα στηρίγματα (B) υπό την προϋπόθεση, ή να χρησιμοποιεί εναλλακτικές που εξασφαλίζει τη σταθερότητά τους.

Εικ. 8
Επιπλέον είναι δυνατόν να χρησιμοποιηθεί το κιτ στερέωσης σε τοίχο (P), που παρέχεται, με το οποίο μπορούμε να εγκαταστήσουμε την σόμπας σε απόσταση από τον τοίχο, από 9 cm μέχρι 17 cm

ΟΔΗΓΙΕΣ ΧΡΗΣΗΣ

1° Άναμμα/Δοκιμή με τη μέριμνα του Κέντρου Τεχνικής Εξυπηρέτησης της Edilkamin (KTE)
Η θέση σε λειτουργία πρέπει ναπραγματοποιηθεί σύμφωνα με όσα περιγράφει το πρότυπο UNI 10683 στο σημείο 3.21. Το πρότυπο αυτό υποδεικνύει τις εργασίες ελέγχου που θα πρέπει να πραγματοποιηθούν επιτόπου και οι οποίες έχουν σαν στόχο την επαλήθευση της σωστής λειτουργίας του συστήματος.

Το Κέντρο τεχνικής εξυπηρέτησης (KTE) της Edilkamin θα μεριμνήσει ακόμα για τη ρύθμιση της σόμπας ανάλογα με τον τύπο του καύσιμου πέλετ και ανάλογα με τις συνθήκες εγκατάστασης της σόμπας.

Η θέση σε λειτουργία εκ μέρους του KTE είναι απαραίτητη για την ενεργοποίηση της εγγύησης.

Τις πρώτες φορές που θα ανάψετε τη σόμπα ενδέχεται να αναδυθεί ελαφρή οσμή από βερνίκι που θα εξαφανιστεί σε μικρό χρονικό διάστημα.

Πριν ανάψετε τη σόμπα, σε κάθε περίπτωση είναι απαραίτητο να επαληθεύσετε:
==> ότι έχει εγκατασταθεί σωστά.
==> Την ηλεκτρική τροφοδοσία.
==> ότι η πόρτα κλείνει αεροστεγώς
==> Τον καθαρισμό του χωνευτηρίου.
==> Το μήνυμα αναμονής στην οθόνη (ημερομηνία, ισχύς ή θερμοκρασία που αναβοσβήνει).

ΦΟΡΤΩΣΗ ΤΟΥ ΠΕΛΕΤ ΣΤΗ ΔΕΞΑΜΕΝΗ
Για να αποκτήσετε πρόσβαση στη δεξαμενή, αφαιρέστε το μεταλλικό καπάκι * (εικ. 1).

ΠΡΟΣΟΧΗ:
Εάν φορτώσετε τη σόμπα όταν βρίσκεται σε λειτουργία και συνεπώς είναι ζεστή, χρησιμοποιήστε το ειδικό γάντι που σας παρέχεται.

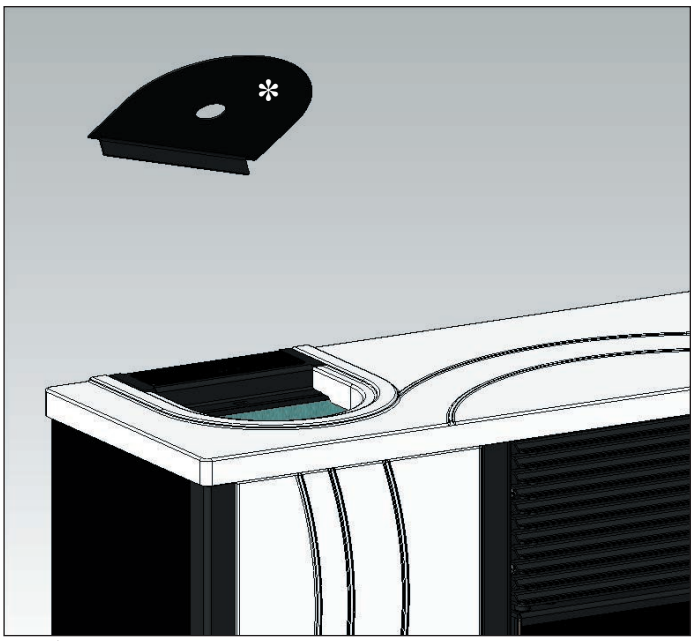

εικ. 1

ΣΗΜΕΙΩΣΗ για το καύσιμο.
Η σόμπα MICRON έχει σχεδιαστεί και προγραμματιστεί για να καίει πέλετ ξύλου με διάμετρο περίπου 6 χιλ.
Το πέλετ είναι καύσιμο σε μικρούς κυλίνδρους που προκύπτει από τη συμπίεση πριονιδίου, σε υψηλές τιμές, χωρίς τη χρήση κόλλας ή άλλων ξένων υλικών.
Πωλείται σε σάκους των 15 κιλών.
Για να ΜΗΝ θέσετε σε κίνδυνο τη λειτουργία της σόμπας πρέπει οπωσδήποτε να ΜΗΝ καίτε άλλο καύσιμο.
Η χρήση άλλων υλικών (περιλαμβανομένου και του ξύλου), που εντοπίζεται κατά τις εργαστηριακές αναλύσεις, επιφέρει την ακύρωση της εγγύησης.
Η edilkamin σχεδίασε, υπέβαλε σε δοκιμή και προγραμμάτισε τα προϊόντα της με γνώμονα να εγγυώνται τις καλύτερες αποδόσεις με καύσιμα πέλετ που έχουν τα παρακάτω χαρακτηριστικά:
διάμετρο : 6 χιλιοστά
μέγιστο μήκος: 40 χιλ
μέγιστη υγρασία: 8 %
θερμική απόδοση: 4300 kcal/kg τουλάχιστον
Η χρήση πέλετ με διαφορετικά χαρακτηριστικά απαιτεί να γίνει διαφορετική ρύθμιση της θερμοσόμπας, ανάλογη με εκείνη που πραγματοποίησε το KTE (Κέντρο Τεχνικής Εξυπηρέτησης) την πρώτη φορά που άναψε τη σόμπα.
Η χρήση ακατάλληλου πέλετ μπορεί να προκαλέσει: μείωση της απόδοσης, ανωμαλίες στη λειτουργία, έμφραξη του συστήματος, ρυπαρότητα του τζαμιού, αδυναμία καύσης, ...
Μπορείτε να εξέτασετε με πολύ απλό τρόπο το πέλετ, απλώς με το μάτι:
Καλό: λείο, κανονικό μήκος, με λίγη σκόνη.
Σκάρτο: παρουσιάζει ρωγμές κατά μήκος και κατά πλάτος, έχει πολλή σκόνη, το μήκος του διαφέρει κατά πολύ από τεμάχιο σε τεμάχιο, εμφανίζει μέχρι ξένα σώματα.

ΟΔΗΓΙΕΣ ΧΡΗΣΗΣ

ΣΥΝΟΠΤΙΚΟΣ ΠΙΝΑΚΑΣ

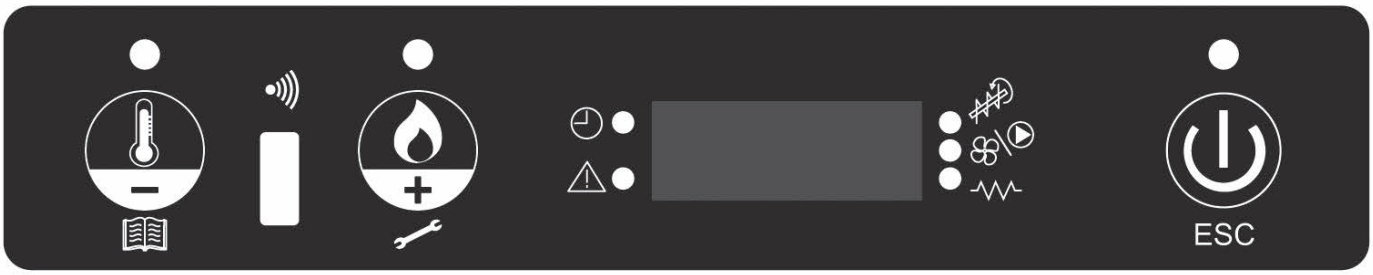

κουμπί για να ρυθμίζετε τη θερμοκρασία που επιθυμείτε για τον περιβάλλοντα χώρο ή για να αποκτήσετε πρόσβαση στο μενού (ορισμός θερμοκρασίας περιβάλλοντος) (set temp. ambiente)

κουμπί για τη ρύθμιση της ισχύος της σόμπας (ορισμός ισχύος) (set potenza)

Κουμπί για το άναμμα / σβήσιμο ή για επιβεβαίωση/έξοδο από το μενού

δείχνει ότι έχει προγραμματιστεί ο χρονοθερμοστάτης για αυτόματο άναμμα με ωράριο

δείχνει ότι υπάρχει κατάσταση συναγερμού

δείχνει ότι λειτουργεί το μοτέρ με μειωτήρα στροφών του πέλετ

δείχνει ότι λειτουργεί το βεντιλατέρ

δείχνει ότι λειτουργεί η αντίσταση πουράκι για το άναμμα

ΠΕΡΙΓΡΑΦΗ ΜΕΝΟΥ

• Για να αποκτήσετε πρόσβαση στο μενού πατήστε το κουμπί για 2 δευτερόλεπτα (σβήνει το φωτάκι led).

Εάν πατήσετε το κουμπί ή το κουμπί , θα εμφανιστεί το παρακάτω μενού:

M1	ρύθμιση ώρας
M2	ρύθμιση χρονικού προγραμματισμού
M3	ρύθμιση βεντιλατέρ
M4	ΔΕΝ ΕΜΦΑΝΙΖΕΤΑΙ (στην οθόνη του συγκεκριμένου μοντέλου)
M5	Γλώσσα
M6	Stand-by
M7	Φόρτωση κοχλία
M8	Κατάσταση σόμπας
M9	Ρυθμίσεις τεχνικού (ΚΤΥ)
MA	Τύπος pellet (ΚΤΥ)
Mb	Έξοδος

• Για να επιβεβαίωσετε το μενού που επιλέξατε πατήστε το κουμπί .
• Για να επιστρέψετε στο προηγούμενο μενού πατήστε το κουμπί για 3 δευτερόλεπτα.
• Για να βγείτε από το μενού πατήστε το κουμπί για 6 δευτερόλεπτα.

ΆΝΑΜΜΑ/ ΣΒΗΣΙΜΟ

Για να ανάψετε/σβήσετε τη σόμπα πατήστε το κουμπί για 3 δευτερόλεπτα.

Το φωτάκι Led αναμμένο	η σόμπα βρίσκεται σε λειτουργία
Το φωτάκι Led αναβοσβήνει	η σόμπα σβήνει ή βρίσκεται σε κατάσταση συναγερμού
Το φωτάκι Led σβηστό	η σόμπα είναι σβηστή

ΛΕΙΤΟΥΡΓΙΑ

Η σόμπα λειτουργεί με δύο τρόπους:

- ΧΕΙΡΟΚΙΝΗΤΟΣ:
Στο ΧΕΙΡΟΚΙΝΗΤΟ τρόπο λειτουργίας της σόμπας, ορίζεται η ισχύς με την οποία επιθυμείτε να λειτουργεί η σόμπα, ανεξάρτητα από τη θερμοκρασία του χώρου όπου έχει τοποθετηθεί η σόμπα.
Για να επιλέξετε το ΧΕΙΡΟΚΙΝΗΤΟ τρόπο λειτουργίας πατήστε το κουμπί (ανάβει το φωτάκι led).

Εάν πατήσετε το κουμπί μπορείτε να αυξήσετε τη θερμοκρασία μέχρι να εμφανιστεί στην οθόνη το μήνυμα 'MAN' (ΧΕΙΡ.) (πέραν των 40°).

- ΑΥΤΟΜΑΤΟΣ
Στον ΑΥΤΟΜΑΤΟ τρόπο λειτουργίας μπορείτε να ορίσετε την ιδανική θερμοκρασία που επιθυμείτε να επικρατεί στο χώρο όπου έχετε τοποθετήσει τη σόμπα.
Η σόμπα, αυτόνομα, όταν φτάσει στη θερμοκρασία του περιβάλλοντα χώρου που έχετε ορίσει (ΟΡΙΣΜΟΣ ΘΕΡΜΟΚΡΑΣΙΑΣ ΠΕΡΙΒΑΛΛΟΝΤΟΣ), θα μειώσει την ισχύ της ώσπου να φτάσει στην ισχύ 1.
Για να ορίσετε τη θερμοκρασία του περιβάλλοντα χώρο πατήστε ,(ανάβει το φωτάκι led), και θα εμφανιστεί η τρέχουσα θερμοκρασία εργασίας,

ενώ εάν πατήσετε το κουμπί ή το κουμπί μπορείτε να μεταβάλλετε τη θερμοκρασία για να φτάσετε στη θερμοκρασία που επιθυμείτε.

Ο αερισμός σχετίζεται πάντοτε με την ισχύ και επομένως δεν είναι δυνατόν να τροποποιηθεί.

ΕΛΛΗΝΙΚΑ

ΟΔΗΓΙΕΣ ΧΡΗΣΗΣ

ΡΥΘΜΙΣΗ ΒΕΝΤΙΛΑΤΕΡ

Αυτή η λειτουργία επιτρέπει τη διαχείριση της ταχύτητας του βεντιλατέρ.
Μπορείτε να ορίσετε τον τρόπο λειτουργίας AUTO όπου η ταχύτητα του βεντιλατέρ ρυθμίζεται αυτόματα σύμφωνα με την ισχύ της σόμπας ή να ορίσετε την ταχύτητα του βεντιλατέρ σύμφωνα με την επιθυμητή ποσότητα ζεστού αέρα ή βάσει της λειτουργίας αθόρυβου.
Για να ενεργοποιήσετε τη λειτουργία πιέζετε το πλήκτρο για 2 δευτερόλεπτα, πιέζετε το πλήκτρο μέχρι να εμφανιστεί "M3 Regola vent 1".
Πιέζετε το πλήκτρο και ορίζετε την επιθυμητή ταχύτητα του βεντιλατέρ χρησιμοποιώντας τα πλήκτρα και .

Για να επιβεβαιώσετε την επιλογή πιέζετε το πλήκτρο .

ΦΟΡΤΩΣΗ ΚΟΧΛΙΑ (μόνο σε περίπτωση που η σόμπα έχει ξεμείνει εντελώς από πέλετ)

Για να φορτώσετε τον κοχλία θα πρέπει να αποκτήσετε πρόσβαση στο ΜΕΝΟΥ. Πατήστε το κουμπί για 2 δευτερόλεπτα, πατή στε το κουμπί μέχρι να εμφανιστεί στην οθόνη το μήνυμα **"M7 Φόρτωση κοχλία " .**

Πατήστε το κουμπί για να επιβεβαιώσετε την επιλογή και στη συνέχεια πατήστε το κουμπί Η εργασία αυτή θα πρέπει να πραγματοποιείται όταν η σόμπα είναι σβηστή και εντελώς κρύα. Η εργασία αυτή θα πρέπει να πραγματοποιείται όταν η σόμπα είναι σβηστή και εντελώς κρύα. Σημείωση: σε αυτό το στάδιο το σύστημα απαγωγής καπναερίων θα παραμείνει αναμμένο.

ΛΕΙΤΟΥΡΓΙΑ ΑΝΑΜΟΝΗΣ

Η λειτουργία αυτή, που γίνεται αυτόματα, σάς επιτρέπει να σβήσετε τη σόμπα όταν η θερμοκρασία περιβάλλοντος φτάσει στην τιμή που έχετε ορίσει, έπειτα από το προκαθορισμένο χρονικό διάστημα 10 λεπτών (μπορεί να τροποποιηθεί από το ΚΤΕ κατά το στάδιο εγκατάστασης της σόμπας). Στην οθόνη θα εμφανιστεί το μήνυμα **"GO STBY"** που δείχνει τα λεπτά που υπολείπονται μέχρι να σβήσει. Η λειτουργία αυτή ισχύει είτε όταν η σόμπα λειτουργεί με ''αυτόματο'' τρόπο είτε όταν είναι ενεργός ένας εξωτερικός θερμοστάτης. Σε περίπτωση που η θερμοκρασία περιβάλλοντος μειωθεί κατά 2 °C συγκριτικά με τη θερμοκρασία που έχετε ορίσει, η σόμπα θα επανεκκινήσει τη λειτουργία της (οι βαθμοί διαφοράς μπορούν να τροποποιηθούν από το ΚΤΕ κατά το στάδιο εγκατάστασης της σόμπας).
Για να ενεργοποιήσετε τη λειτουργία, πατήστε για περίπου 3 δευτερόλεπτα το κουμπί και στην οθόνη θα εμφανιστεί το μήνυμα **"M1 ρύθμιση ρολογιού (set orologio)"**, πατήστε το κουμπί μέχρι να εμφανιστεί στην οθόνη το μήνυμα **"M6 αναμονή (stand by)"**, για να επιβεβαιώσετε την επιλογή πατήστε το κουμπί .

Πατήστε το κουμπί για να επιλέξετε "ON", για να επιβεβαιώσετε την επιλογή πατήστε το κουμπί .

Για να βγείτε από το μενού **"M6 αναμονή (stand by)"** πατήστε το κουμπί για περίπου 6 δευτερόλεπτα.

ΡΥΘΜΙΣΗ ΩΡΑΣ ΚΑΙ ΗΜΕΡΟΜΗΝΙΑΣ

Πατήστε για περίπου 2 δευτερόλεπτα το κουμπί και θα εμφανιστεί στην οθόνη το μήνυμα **"M1 ρύθμιση ρολογιού (set orologio)"**, για να επιβεβαιώσετε την επιλογή πατήστε το κουμπί .
Θα εμφανιστούν διαδοχικά τα παρακάτω στοιχεία: Ημέρα της εβδομάδας, ώρα, λεπτά, ημέρα, μήνας,

έτος τα οποία μπορείτε να τροποποιήσετε πατώντας το κουμπί ή το κουμπί . Για να επιβεβαιώσετε την επιλογή πατήστε το κουμπί .

Για να βγείτε από το μενού **"M4 ρύθμιση ρολογιού (set orologio)"** πατήστε το κουμπί για περίπου 6 δευτερόλεπτα.

ΕΞΩΤΕΡΙΚΟΣ ΘΕΡΜΟΣΤΑΤΗΣ

Πρέπει να συνδεθεί με το μπλε καλώδιο (κωδ. 640560 προαιρετικό) στη σειριακή θύρα που βρίσκεται στο πίσω μέρος της σόμπας, και πρέπει να έχει μια καθαρή επαφή που να είναι κανονικά ανοιχτή (π.χ. στην περίπτωση θερμοστάτη χώρου):
- Ανοιχτή επαφή = Έχει φτάσει στην επιθυμητή Θερμοκρασία Περιβάλλοντος
- Κλειστή επαφή = Δεν έχει φτάσει στην επιθυμητή Θερμοκρασία Περιβάλλοντος

Για να επιλέξετε το θερμοστάτη περιβάλλοντος **'T-E' (termostato esterno)** πατήστε το κουμπί (ανάβει το φωτάκι led). Παή στε το κουμπί για να μειώσετε τη θερμοκρασία μέχρι να εμφανιστεί στην οθόνη το μήνυμα θερμοστάτης περιβάλλοντος **'T-E' (termostato esterno)** (κάτω από 6°).
Σημείωση: Όταν η σόμπα είναι σβηστή, ο εξωτερικός θερμοστάτης δεν μπορεί σε καμία περίπτωση να ανάψει ή να σβήσει τη σόμπα. Σε περίπτωση που θέλετε να ανάψετε ή να σβήσετε τη σόμπα εκτός του προγραμματισμένου ωραρίου που έχετε ορίσει στο χρονοθερμοστάτη

ή από τη ρύθμιση του θερμοστάτη περιβάλλοντος **'T-E' (termostato esterno)** πρέπει πάντα να πατάτε το κουμπί .

ΕΛΛΗΝΙΚΑ

ΟΔΗΓΙΕΣ ΧΡΗΣΗΣ

ΧΡΟΝΟΘΕΡΜΟΣΤΑΤΗΣ ΓΙΑ ΤΟΝ ΗΜΕΡΗΣΙΟ/ΕΒΔΟΜΑΔΙΑΙΟ ΠΡΟΓΡΑΜΜΑΤΙΣΜΟ

Υπάρχουν 3 τρόποι προγραμματισμού (ημερήσιος, εβδομαδιαίος, για το σαββατοκύριακο) που είναι ανεξάρτητοι μεταξύ τους και παρέχουν δυνατότητα πολλαπλών συνδυασμών για καλύτερη εξυπηρέτηση των αναγκών σας (μπορείτε να ρυθμίζετε τα ωράρια με διαφορά 10 λεπτών μεταξύ τους).

Πατήστε το κουμπί για 2 δευτερόλεπτα, και θα εμφανιστεί στην οθόνη το μήνυμα **"M1 ρύθμιση ρολογιού (set orologio)" (σβήνει το φωτάκι led).**

Πατήστε το κουμπί μέχρι να εμφανιστεί στην οθόνη το μήνυμα **"M2 ορισμός χρονοθερμοστάτη (set crono)"**, και για να επιβεβαιώσετε την επιλογή πατήστε το κουμπί ESC.

Για να δείτε τους 3 τρόπους προγραμματισμού (ημερήσιος, εβδομαδιαίος, για τα σαββατοκύριακα) πατήστε το κουμπί ή το κουμπί , , και για να επιβεβαιώσετε την επιλογή πατήστε το κουμπί ESC.

Δείτε τις διαδοχικές παραμέτρους του παρακάτω μενού (η προεπιλογή ρύθμισης είναι OFF):
- **M2-1:** ενεργοποιεί το χρονοθερμοστάτη
- **M2-2:** ημερήσιος προγραμματισμός
- **M2-3:** εβδομαδιαίος προγραμματισμός
- **M2-4:** προγραμματισμός για το σαββατοκύριακο
- **M2-5:** έξοδος

Επιλέξτε το μενού που επιθυμείτε και για να επιβεβαιώσετε την επιλογή σας πατήστε το κουμπί ESC.

Για να ρυθμίσετε το άναμμα και σβήσιμο της σόμπας καθώς και για να αλλάξετε το ωράριο πατήστε το κουμπί ή το κουμπί , για να επιβεβαιώσετε την επιλογή πατήστε το κουμπί ESC.

Για να βγείτε από το μενού προγραμματισμού πατήστε το κουμπί ESC για περίπου 6 δευτερόλεπτα.

Ημερήσιος Προγραμματισμός:
δυνατότητα να ανάβει/σβήνει 2 φορές στη διάρκεια της ημέρας καθώς και να επαναλαμβάνεται το ωράριο για όλες τις ημέρες:
Παραδείγματος χάριν: έναρξη1 10:00 διακοπή1 12:00 έναρξη2 18:00 διακοπή2 22:00

Εβδομαδιαίος Προγραμματισμός:
δυνατότητα να ανάβει/σβήνει 4 φορές την ημέρα με επιλογή της ημέρας της εβδομάδας, παραδείγματος χάριν:

ΕΛΛΗΝΙΚΑ

έναρξη1 06:00 **διακοπή1 08:00**	**έναρξη2 07:00** **διακοπή2 10:00**	**έναρξη3 14:00** **διακοπή3 17:00**	**έναρξη4 19:00** **διακοπή3 22:00**
δευτέρα on	δευτέρα off	δευτέρα on	δευτέρα on
τρίτη off	τρίτη off	τρίτη on	τρίτη on
τετάρτη off	τετάρτη on	τετάρτη off	τετάρτη on
πέμπτη off	πέμπτη off	πέμπτη off	πέμπτη on
παρασκευή off	παρασκευή off	παρασκευή off	παρασκευή on
σάββατο off	σάββατο off	σάββατο on	σάββατο on
κυριακή off	κυριακή off	κυριακή on	κυριακή on

Προγραμματισμός για τα Σαββατοκύριακα:
δυνατότητα να ανάβει/σβήνει 2 φορές το σαββατοκύριακο:
Παραδείγματος χάριν: έναρξη1 Πέμπτη σαββατοκύριακο 07:00 διακοπή1 σαββατοκύριακο 11:30
Παραδείγματος χάριν: έναρξη2 Παρασκευή σαββατοκύριακο 14:20 διακοπή2 σαββατοκύριακο 23:50

ΣΥΝΤΗΡΗΣΗ

Πριν προχωρήσετε σε τυχόν εργασίες συντήρησης, αποσυνδέστε το προϊόν από την πρίζα του δικτύου παροχής ηλεκτρικού ρεύματος. Οι τακτικές εργασίες συντήρησης είναι το κλειδί της επιτυχίας για την καλή λειτουργία της σόμπας
Η ΜΗ ΕΚΤΕΛΕΣΗ ΤΩΝ ΕΡΓΑΣΙΩΝ ΣΥΝΤΗΡΗΣΗΣ ΔΕΝ επιτρέπει στη σόμπα να λειτουργεί κανονικά.
Τυχόν προβλήματα που οφείλονται στη μη εκτέλεση των εργασιών συντήρησης επιφέρουν την ακύρωση της εγγύησης.
ΓΙΑ ΕΥΚΟΛΗ ΠΡΟΣΒΑΣΗ ΣΕ ΟΛΑ ΤΑ ΗΛΕΚΤΡΙΚΑ ΜΗΧΑΝΙΚΑ ΟΡΓΑΝΑ ΑΡΚΕΙ ΝΑ ΒΓΑΛΟΥΜΕ ΤΗΝ ΑΡΙΣΤΕΡΗ ΚΕΡΑΜΙΚΗ ΠΡΟΣΟΨΗ ΤΡΑΒΩΝΤΑΣ ΠΡΟΣ ΤΑ ΠΑΝΩ, ΑΦΟΥ ΒΓΑΛΟΥΜΕ ΤΟ ΚΑΠΑΚΙ (βλ. σελ 78).

ΚΑΘΗΜΕΡΙΝΉ ΣΥΝΤΗΡΗΣΗ

Οι εργασίες αυτές θα πρέπει να πραγματοποιούνται όταν η σόμπα είναι σβηστή και έχει αποσυνδεθεί από το ηλεκτρικό ρεύμα.
• Πρέπει να πραγματοποιούνται με τη βοήθεια μιας ηλεκτρικής σκούπας (βλέπε προαιρετικά εξαρτήματα σελ. 86).
• Ολόκληρη η διαδικασία διαρκεί λίγα μόνο λεπτά.
• Ανοίξτε το πορτάκι, αφαιρέστε το χωνευτήριο (1 - εικ. A) και αδειάστε τα υπολείμματα στο συρτάρι συλλογής της στάχτης (2 - εικ. B).
• **ΜΗΝ ΑΔΕΙΑΖΕΤΕ ΤΑ ΥΠΟΛΕΙΜΜΑΤΑ ΣΤΗ ΔΕΞΑΜΕΝΗ ΤΟΥ ΠΕΛΕΤ.**
• Βγάλτε και αδειάστε το συρτάρι συλλογής της σκόνης (2 - εικ. B) σε έναν άφλεκτο περιέκτη (η στάχτη ενδέχεται να περιέχει μέρη που είναι ακόμα ζεστά και/ή ανθρακιά).
• Περάστε με την ηλεκτρική σκούπα το εσωτερικό του καυστήρα, τη βάση του θαλάμου, το χώρο γύρω από το χωνευτήριο όπου πέφτει η στάχτη.
• Βγάλτε το χωνευτήριο (1 - εικ. A) και αφαιρέστε τα υπολείμματα στα τοιχώματά του με τη σπάτουλα που σας παρέχεται, καθαρίστε τις τρύπες εάν έχουν φράξει.
• Περάστε με την ηλεκτρική σκούπα το χώρο γύρω από το χωνευτήριο, καθαρίστε τις άκρες του χωνευτηρίου που έρχονται σε επαφή με τη βάση του.
• Εάν χρειάζεται, καθαρίστε το τζάμι (εν ψυχρώ)
Μην αναρροφάτε ποτέ τη ζεστή στάχτη, θέτει σε κίνδυνο τη λειτουργία της ηλεκτρικής σκούπας και υπάρχει κίνδυνος να ξεσπάσει πυρκαγιά στους οικιακούς χώρους

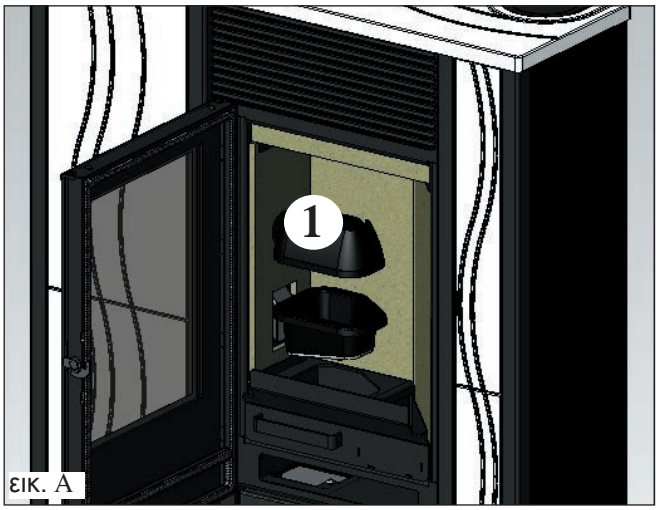

εικ. A

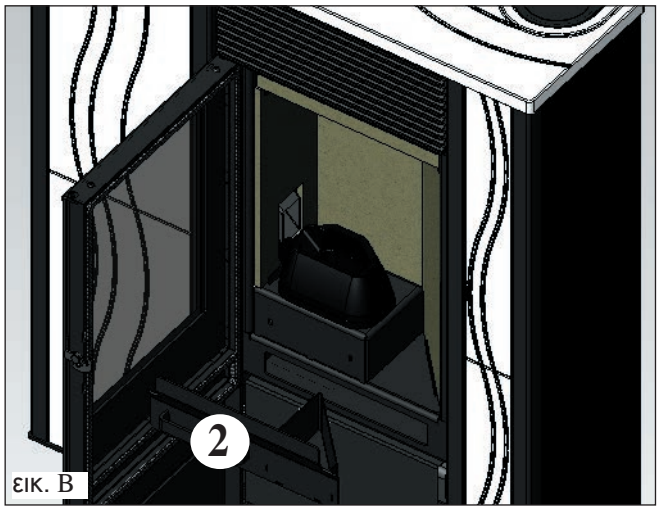

εικ. B

ΕΒΔΟΜΑΔΙΑΙΑ ΣΥΝΤΗΡΗΣΗ

• Βγάλτε την οροφή του καυστήρα (3 - εικ. C) και αδειάστε τα υπολείμματα στο συρτάρι συλλογής της στάχτης (2 - εικ. B).
• Αδειάστε τη δεξαμενή πέλετ και περάστε τη βάση της με την ηλεκτρική σκούπα.
• Καθαρίζουμε το θάλαμο καύσης και τον κάτω χώρο (4 - σχ.D).
• Καθαρίστε την επιθεώρηση του σωλήνα τοποθέτηση αγκώνα (5 -. εικ. E).

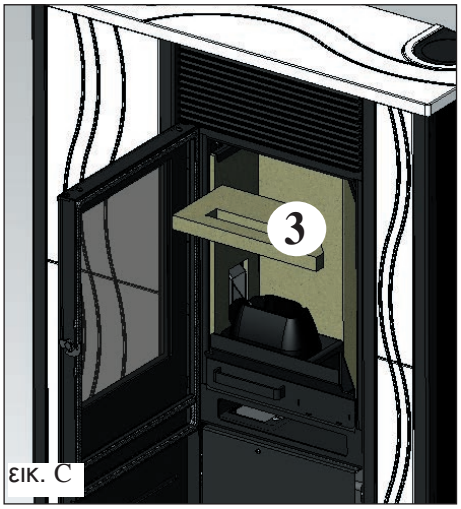

εικ. C

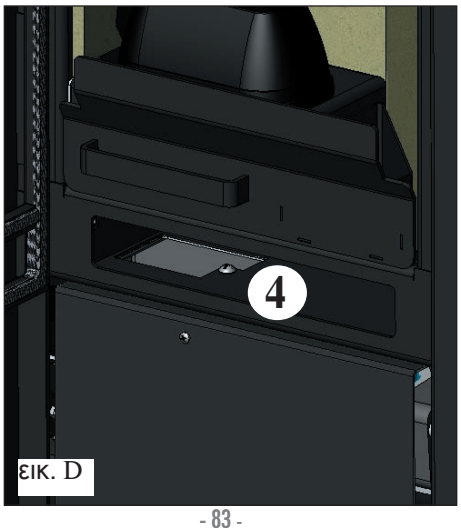

εικ. D

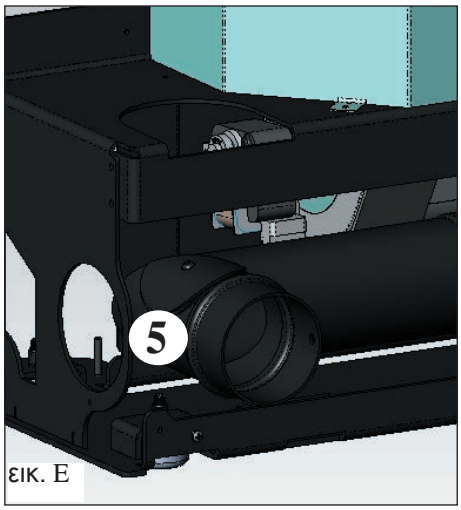

εικ. E

ΕΛΛΗΝΙΚΑ

ΣΥΝΤΗΡΗΣΗ

ΕΠΟΧΙΚΗ ΣΥΝΤΗΡΗΣΗ (με τη μέριμνα του ΚΤΕ-κέντρο τεχνικής εξυπηρέτησης)

Συνίσταται:

• Στο γενικό εσωτερικό και εξωτερικό καθαρισμό

• Καθαρίστε επιμελώς τους σωλήνες ανταλλαγής που βρίσκονται μέσα στον αεραγωγό εξόδου του θερμού αέρα στο επάνω μέρος του μπροστινού τμήματος της σόμπας

• Στο σχολαστικό καθαρισμό και την αφαίρεση υπολειμμάτων από το χωνευτήριο και τον γύρω χώρο

• Στον καθαρισμό των βεντιλατέρ, τη μηχανική επαλήθευση των διάκενων και των σημείων στερέωσης

• Στον καθαρισμό του καπναγωγού (αντικατάσταση της τσιμούχας στον αγωγό απαγωγής των καπναερίων)

• Στον καθαρισμό του αγωγού καπναερίων (βλέπε εβδομαδιαίος καθαρισμός)

• Στον καθαρισμό του χώρου όπου βρίσκεται το βεντιλατέρ απαγωγής των καπναερίων, στον καθαρισμό του αισθητήρα ροής, στον έλεγχο του θερμοστοιχείου.

• Στον καθαρισμό, στην επιθεώρηση και στην αφαίρεση υπολειμμάτων από το χώρο γύρω από την αντίσταση για το άναμμα, και εάν χρειαστεί, στην αντικατάστασή της

• Στον καθαρισμό /έλεγχο του Συνοπτικού Πίνακα

• Στην οπτική επιθεώρηση των ηλεκτρικών καλωδίων, των συνδέσεων και του καλώδιου τροφοδοσίας

• Στον καθαρισμό της δεξαμενής πέλετ και στην επαλήθευση των διάκενων καθώς και του κοχλία-μοτέρ με μειωτήρα στροφών

• Στην αντικατάσταση του λάστιχου της πόρτας

• Στη δοκιμή λειτουργίας, στη φόρτωση του κοχλία, στο άναμμά του και στη λειτουργία του για 10 λεπτά και στο σβήσιμό του

Σε περίπτωση που χρησιμοποιείτε πολύ συχνά τη σόμπα, συνιστούμε να καθαρίζετε τον καπναγωγό κάθε 3 μήνες.

ΠΡΟΣΟΧΗ !!!

Σε περίπτωση που, μετά τον καθαρισμό, ΔΕΝ ΣΥΝΔΕΣΕΤΕ ΣΩΣΤΑ το επάνω χωνευτήριο (A) (εικ. 1) **με το κάτω χωνευτήριο (B)** (εικ. 1) **μπορεί να θέσετε σε κίνδυνο τη λειτουργία της σόμπας.**
Επομένως, πριν ανάψετε τη σόμπα, βεβαιωθείτε ότι τα χωνευτήρια έχουν συνδεθεί σωστά όπως φαίνεται στην (εικ. 2) **χωρίς να υπάρχει στάχτη ή άκαυστα υλικά στην περίμετρο τοποθέτησής τους.**

Υπενθυμίζουμε ότι η χρήση της σόμπας, χωρίς να έχει πραγματοποιηθεί καθαρισμός της χοάνης, μπορεί να προκαλέσει την απρόσμενη ανάφλεξη των αερίων στο εσωτερικό του θαλάμου καύσης και κατά συνέπεια το σπάσιμο του τζαμιού της πόρτας.

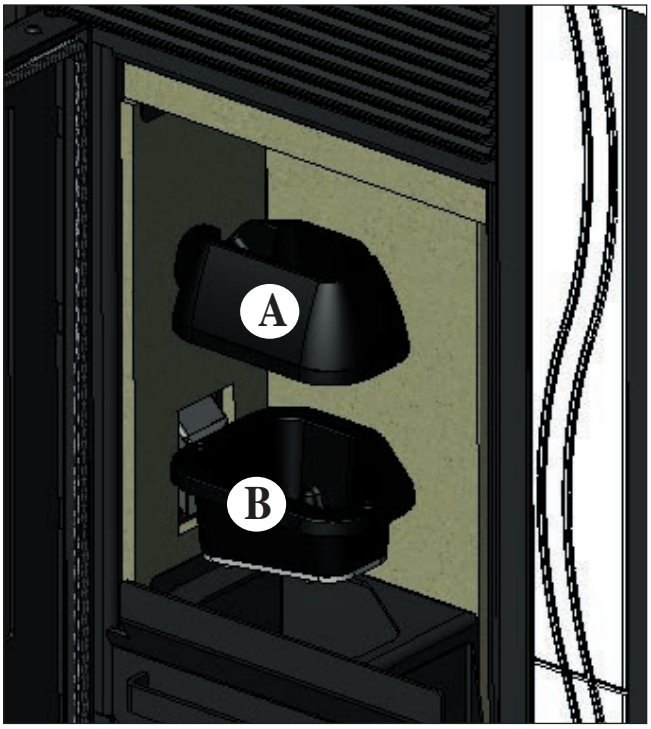

εικ. 1

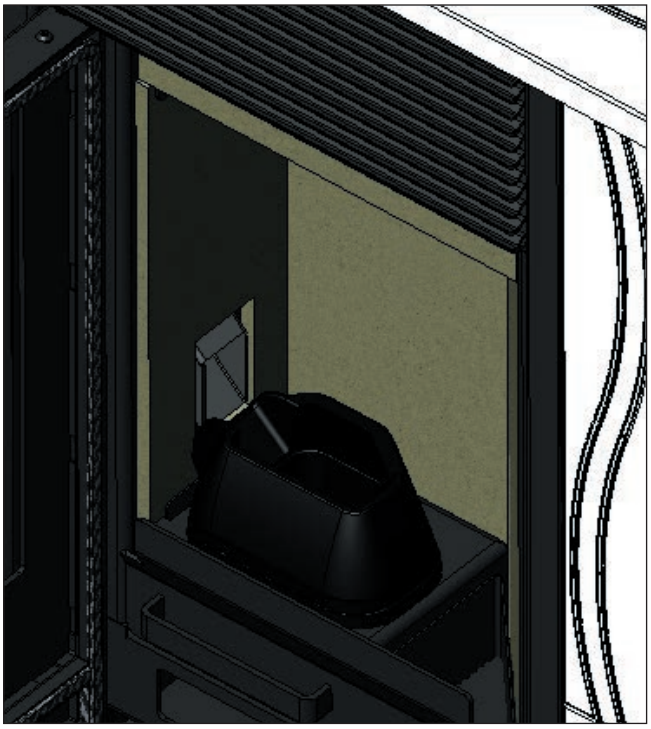

εικ. 2

ΕΛΛΗΝΙΚΑ

ΣΥΜΒΟΥΛΕΣ ΓΙΑ ΕΝΔΕΧΟΜΕΝΕΣ ΔΥΣΚΟΛΙΕΣ

Σε περίπτωση που συναντήσει προβλήματα, η σόμπα διακόπτει αυτόματα τη λειτουργία της και σβήνει ενώ στην οθόνη εμφανίζεται ένα μήνυμα σχετικό με την αιτία που οδήγησε στο σβήσιμό της (βλέπε παρακάτω τα διάφορα μηνύματα).

Μην βγάζετε ποτέ την πρίζα όσο η σόμπα βρίσκεται στη διαδικασία σβησίματος λόγω προβλήματος.

Σε περίπτωση που έχει μπλοκάρει, για να θέσετε και πάλι σε λειτουργία τη σόμπα θα πρέπει να αφήσετε να ολοκληρωθεί η διαδικασία σβησίματός της (15 λεπτά με συνοδεία ηχητικής ειδοποίησης) και στη συνέχεια πατήστε το κουμπί ESC .

Μην ανάψετε ξανά τη σόμπα πριν εντοπίσετε την αιτία του προβλήματος και προτού να ΚΑΘΑΡΙΣΕΤΕ ΑΔΕΙΑΣΕΤΕ το χωνευτήριο.

ΜΗΝΥΜΑΤΑ ΠΙΘΑΝΩΝ ΑΙΤΙΩΝ ΔΙΑΚΟΠΗΣ ΤΗΣ ΣΟΜΠΑΣ ΚΑΙ ΕΝΔΕΙΚΤΙΚΕΣ ΛΥΣΕΙΣ:

AL 1 συσκότιση (δεν είναι ελάττωμα της σόμπας) *(συμβαίνει εάν υπήρξε διακοπή ηλεκτρικού ρεύματος που διήρκησε πάνω από 5 δευτερόλεπτα)*
Στη σόμπα υπάρχει η λειτουργία 'συσκότιση'. Σε περίπτωση διακοπής της παροχής ηλεκτρικού ρεύματος, για χρονικό διάστημα που δεν ξεπερνά τα 5 δευτερόλεπτα, η σόμπα ξανανάβει και επιστρέφει αυτόματα στη λειτουργία που βρισκόταν προτού να σβήσει. Σε περίπτωση που ο χρόνος διακοπής της παροχής ηλεκτρικού ρεύματος είναι πιο εκτεταμένος, η σόμπα θα μπει σε κατάσταση συναγερμού 'συσκότιση', και συνεπώς θα αρχίσει σταδιακά να κρυώνει.
Παρακάτω παρατίθεται ένας κατάλογος με τις διάφορες πιθανές καταστάσεις:

Κατάσταση της σόμπας πριν από τη συσκότιση	Χρονικό διάστημα διακοπής λιγότερο από 10"	Χρονικό διάστημα διακοπής μεγαλύτερο από 10"
OFF	OFF	OFF
ΠΡΟΦΟΡΤΩΣΗ	ΣΥΣΚΟΤΙΣΗ	ΣΥΣΚΟΤΙΣΗ
ΆΝΑΜΜΑ	ΣΥΣΚΟΤΙΣΗ	ΣΥΣΚΟΤΙΣΗ
ΕΚΚΙΝΗΣΗ	ΕΚΚΙΝΗΣΗ	ΑΝΑΜΟΝΗ ΚΑΙ ΈΠΕΙΤΑ ΆΝΑΜΜΑ
ΛΕΙΤΟΥΡΓΙΑ	ΛΕΙΤΟΥΡΓΙΑ	ΑΝΑΜΟΝΗ ΚΑΙ ΈΠΕΙΤΑ ΆΝΑΜΜΑ
ΤΕΛΙΚΟΣ ΚΑΘΑΡΙΣΜΟΣ	ΤΕΛΙΚΟΣ ΚΑΘΑΡΙΣΜΟΣ	ΤΕΛΙΚΟΣ ΚΑΘΑΡΙΣΜΟΣ
ΑΝΑΜΟΝΗ	ΑΝΑΜΟΝΗ	ΑΝΑΜΟΝΗ
ΣΥΝΑΓΕΡΜΟΣ	ΣΥΝΑΓΕΡΜΟΣ	ΣΥΝΑΓΕΡΜΟΣ
ΜΝΗΜΗ ΣΥΝΑΓΕΡΜΟΥ	ΜΝΗΜΗ ΣΥΝΑΓΕΡΜΟΥ	ΜΝΗΜΗ ΣΥΝΑΓΕΡΜΟΥ

AL 2 αισθητήρας για τα καπναέρια κατεστραμμένος *(συμβαίνει όταν η σόμπα δεν διαβάζει πια τα δεδομένα που της στέλνει ο αισθητήρας)*
- *Το θερμοστοιχείο έχει σπάσει*
- *Το θερμοστοιχείο έχει αποσυνδεθεί*
- *Θερμοκρασία καπναερίων εκτός φάσματος μέτρησης*

AL 3 καυτά καπναέρια *(συμβαίνει όταν η θερμοκρασία των καπναερίων ξεπερνά την τιμή της θερμοκρασίας ασφαλείας)*
- *Η καπνοδόχος έχει φράξει*
- *Μη ορθή εγκατάσταση*
- *Η σόμπα έχει μπουκώσει*
- *Η φόρτωση των πέλετ είναι πολύ ψηλά, ελέγξτε τη ρύθμιση πέλετ (ΚΤΕ)*

ΣΗΜΕΙΩΣΗ: το μήνυμα καυτά καπναέρια 'hot fumi' εμφανίζεται αφότου έχει ήδη περάσει την πρώτη κατάσταση συναγερμού στους 250° και έχει οδηγήσει σε μείωση της ισχύος λειτουργίας της σόμπας, και μόνο όταν φτάσει σε θερμοκρασία 270° η σόμπα μπαίνει σε κατάσταση 'συναγερμός' και σβήνει.

AL 4 αναρροφητήρας σε βλάβη *(συμβαίνει όταν το μοτέρ απαγωγής των καπναερίων έχει υποστεί βλάβη)*
- *Το μοτέρ απαγωγής καπναερίων έχει πάθει εμπλοκή*
- *Ο αισθητήρας στροφών έχει πάθει βλάβη*
- *Το μοτέρ απαγωγής καπναερίων έχει πάθει βλάβη*
- *Παρέμβαση θερμοστάτη του μοτέρ απαγωγής καπναερίων*

AL 5 ανεπιτυχές άναμμα *(συμβαίνει όταν κατά το άναμμα η θερμοκρασία των καπναερίων δεν υπερβαίνει το ελάχιστο όριο)*
- *Πιθανώς η αντίσταση για το άναμμα έχει πάθει βλάβη*
- *Το χωνευτήροι είναι βρόμικο ή υπάρχει υπερβολική ποσότητα πέλετ*
- *Έχει εξαντληθεί το πέλετ*
- *Ελέγξτε το θερμοστάτη ασφαλείας για τα πέλετ (αυτόματος επανοπλισμός)*
- *Η καπνοδόχος έχει φράξει*

AL 6 έλλειψη πέλετ *(συμβαίνει όταν έχει εξαντληθεί το πέλετ)*
- *Έχει εξαντληθεί το πέλετ στη δεξαμενή*
- *Το μοτέρ με μειωτήρα στροφών έχει πάθει βλάβη*
- *Ο αγωγός/κοχλίας του πέλετ έχει φράξει*
- *Η φόρτωση των πέλετ είναι πολύ χαμηλά, ελέγξτε τη ρύθμιση πέλετ*

AL 8 έλλειψη υποπίεσης *(συμβαίνει όταν ο θερμοστάτης ασφαλείας, που εφάπτεται της δεξαμενής, τίθεται σε λειτουργία εξαιτίας της υπέρβασης θερμοκρασίας στη δεξαμενή πέλετ)*
- *Υπερβολικό φορτίο πέλετ*

AL8 manca depressione *(συμβαίνει όταν ο αγωγός αναρρόφησης του ψυχρού αέρα δεν τραβάει αρκετά)*
- *Ο αγωγός του ψυχρού αέρα έχει φράξει*
- *Ο πρεσοστάτης έχει πάθει βλάβη*
- *Ο αγωγός από σιλικόνη έχει φράξει*

ΕΛΛΗΝΙΚΑ

ΚΑΤΑΛΟΓΟΣ ΕΛΕΓΧΟΥ

Για μια πιο ολοκληρωμένη ανάγνωση του τεχνικού εντύπου

Τοποθέτηση και εγκατάσταση

- Η θέση σε λειτουργία πραγματοποιείται από το εξουσιοδοτημένο ΚΤΕ που σας παρέδωσε την εγγύηση και το εγχειρίδιο οδηγιών συντήρησης
- Αερισμός του χώρου
- Ο καπναγωγός / η καπνοδόχος εξυπηρετεί μόνο την απαγωγή της σόμπας
- Ο καπναγωγός παρουσιάζει: 2 καμπύλες το πολύ
  2 μέτρα οριζόντιου τμήματος το πολύ
- Ενα χωνευτήριο πέρα από την περιοχή αντίστροφης ροής
- Οι αγωγοί εκκένωσης έχουν κατασκευαστεί με τα κατάλληλα υλικά (συνιστάται το ανοξείδωτο ατσάλι)
- Κατά τη διέλευση τυχόν εύφλεκτων υλικών (π.χ. ξύλο) έχουν ληφθεί οι απαραίτητες προλήψεις για την αποφυγή πυρκαγιάς

Χρήση

- Το πέλετ που χρησιμοποιείται είναι καλής ποιότητας και δεν έχει καθόλου υγρασία
- Το χωνευτήριο και ο χώρος συλλογής της στάχτης είναι καθαροί και έχουν τοποθετηθεί σωστά
- Η πόρτα έχει κλείσει καλά
- Το χωνευτήριο έχει τοποθετηθεί σωστά στο ειδικό άνοιγμα

ΜΗΝ ΞΕΧΝΑΤΕ ΝΑ ΚΑΘΑΡΙΖΕΤΕ ΠΑΝΤΑ ΤΟ ΧΩΝΕΥΤΗΡΙΟ ΜΕ ΑΝΑΡΡΟΦΗΣΗ ΠΡΙΝ ΑΝΑΨΕΤΕ ΤΗ ΣΟΜΠΑ
Σε περίπτωση που αποτύχετε να ανάψετε τη σόμπα, ΜΗΝ επιχειρήσετε να την ξανανάψετε προτού αδειάσετε το χωνευτήριο.

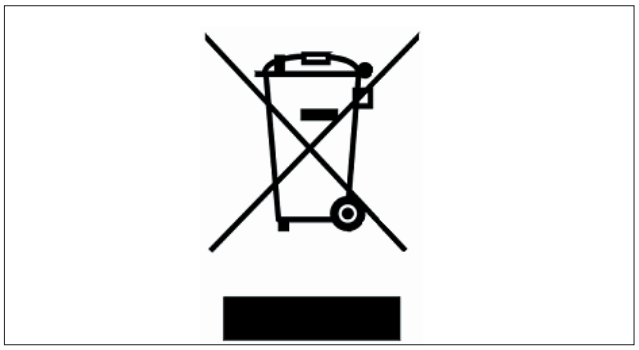

ΕΛΛΗΝΙΚΑ

Szanowny Kliencie
Dziękujemy za wybranie naszego produktu.
Przed rozpoczęciem użytkowania urządzenia prosimy o uważne zapoznanie się z niniejszą instrukcją, co pozwoli na bezpieczne i w pełni satysfakcjonujące wykorzystanie jego możliwości.

W celu otrzymania wszelkich dodatkowych wyjaśnień lub informacji prosimy o kontakt ze SPRZEDAWCĄ, u którego dokonali Państwo zakupu.

UWAGA
- Po rozpakowaniu produktu należy sprawdzić jego stan, oraz kompletność dostawy (kolano przyłączeniowe wraz, Zestaw kotew do montażu na ścianine, rozeta maskująca, 2 części pokrywy z blachy, rączka, karta gwarancyjna, rękawica, CD/karta techniczna, łopatka, sole osuszające).

W przypadku stwierdzenia jakichkolwiek niezgodności należy zwrócić się natychmiast do Sprzedawcy, u którego dokonali Państwo zakupu, i przekazać mu kopię książki gwarancyjnej i dokumentu księgowego potwierdzającego nabycie urządzenia.

- Uruchomienie
Pierwsze uruchomienie musi bezwzględnie zostać wykonane przez autoryzowany Serwis, pod groźbą utraty gwarancji. Uruchomienie polega na przeprowadzeniu szeregu czynności kontrolnych wykonywanych po zainstalowaniu piecyka, których efektem końcowym jest potwierdzenie prawidłowego działania urządzenia oraz aktywacja gwarancji.

- nieprawidłowa instalacja, niewłaściwie wykonana wymagana konserwacja oraz niezgodne z przeznaczeniem wykorzystanie produktu zwalniają producenta z wszelkiej odpowiedzialności za powstałe w następstwie szkody.
- numer seryjny, niezbędny dla identyfikacji piecyka, znajduje się:
- na górnej części opakowania,
- w książce gwarancyjnej umieszczonej wewnątrz paleniska,
- na tabliczce znamionowej, umieszczonej na tylnej ściance urządzenia.

Powyższa dokumentacja musi być przechowywana dla celów identyfikacji produktu wraz z dowodem zakupu, którego dane muszą zostać podane w przypadku ewentualnych zapytań o informacje i udostępnione w przypadku ewentualnej wizyty dla celów konserwacji;

- zawartość instrukcji od strony graficznej i geometrycznej ma charakter poglądowy.

DEKLARACJA ZGODNOŚCI'
Firma EDILKAMIN S. p. A. z siedzibą Via Vincenzo Monti 47 – 20123 Mediolan– NIP 00192220192

Oświadcza, z pełną odpowiedzialnością, że
Piecyk na pelet drzewny wymieniony poniżej jest zgodny z Dyrektywą 89/106/CEE (urządzenia budowlane)
PIECYK NA PELET, o znaku handlowym ITALIANA CAMINI, o nazwie MICRON

NR SERYJNY: Patrz tabliczka znamionowa
DEKLARACJA DANYCH EKSPLOATACYJNYCH (DoP - EK 069): Patrz tabliczka znamionowa

Zgodność z wymogami Dyrektywy 89/106/CEE jest ponadto określona przez zgodność z normą europejską:
EN14785:2006

Oświadcza również, że:
Piecyk na pelet drzewny MICRON odpowiada wymogom dyrektyw Europejskich:
2006/95/CEE – Dyrektywa Niskich Napięć
2004/108/CEE – Dyrektywa Kompatybilności Elektromagnetycznej

EDILKAMIN S.p.A. nie ponosi żadnej odpowiedzialności za nieprawidłowości w działaniu urządzenia, jeżeli wymiana części, montaż i/lub zmiany dokonane zostały przez osoby niedziałające z ramienia firmy EDILKAMIN lub bez jej upoważnienia.

OPIS DZIAŁANIA

Piecyk MICRON został zaprojektowany do wytwarzania gorącego powietrza poprzez spalanie peletu drzewnego, który to proces jest sterowany elektronicznie. Poniżej zilustrowano jego działanie (litery odnoszą się do rys.1).
Paliwo piecyka (pelet) pobierane jest z zasobnika (A) i, za pośrednictwem podajnika ślimakowego (B), napędzanego przez motoreduktor (C) przenoszone zostaje na palnik (D).

Pelet rozpalany jest strumieniem gorącego powietrza, wytworzonego przez zapalarkę elektryczną (E) i zasysanego do wnętrza paleniska dzięki wentylatorowi wyciągu spalin (F).

Powstałe w procesie spalania spaliny usuwane są z paleniska za pośrednictwem tego samego wentylatora (F) i odprowadzane na zewnątrz króćcem (G) z możliwością wykonania podłączenia z tyłu, z lewej strony lub od góry piecyka (zob. str. 93).

Palenisko wykonane jest z wermikulitu. Komora w przedniej części zamknięta jest drzwiczkami ze szkła ceramicznego (otwierać przy użyciu dostarczonej na wyposażeniu piecyka wyciąganej rączki).

Ilość paliwa oraz praca wentylatora odprowadzania spalin i doprowadzenia powietrza do spalania regulowane są za pomocą karty elektronicznej wyposażonej w oprogramowanie pozwalające na uzyskanie optymalnej wydajności procesu spalania i redukcji emisji spalin.

Piecyk wyposażony jest w port szeregowy do którego przy użyciu opcjonalnego przewodu (kod 640560) można podłączyć zewnętrzne urządzenia zdalnego załączania piecyka (takie jak sterownik telefoniczny, programowalny termostat czasowy, itp.).

Ceramiczna obudowa korpusu dostępna jest w trzech wersjach kolorystycznych:
białym (kremowym), bordowym i szarym.

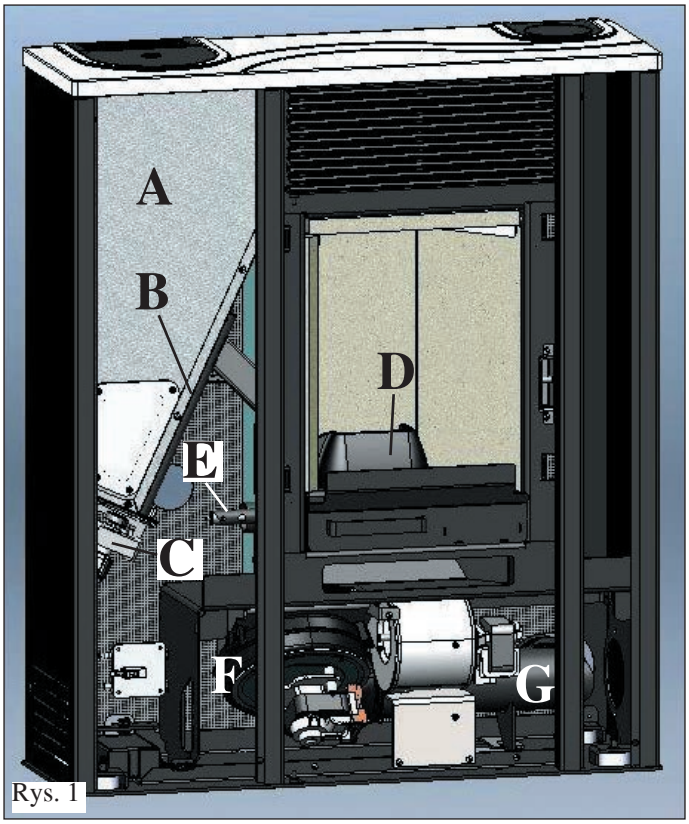

Rys. 1

INFORMACJE DOTYCZĄCE BEZPIECZEŃSTWA

Gorące powietrze jest oddawane do otoczenia w którym zainstalowano piecyk poprzez kratkę umieszczoną w górnej frontowej części piecyka. Ciepło jest oddawane do otoczenia także przez promieniowanie.

• Jedyne zagrożenia, jakie powstać mogą w skutek żytkowania urządzenia wynikać mogą z nieprzestrzegania zasad instalacji oraz z bezpośredniego kontaktu z wewnętrznymi częściami elektrycznymi, które są pod napięciem, z kontaktu z ogniem, nagrzanymi elementami piecyka (szyba, przewody, odprowadzenie gorącego powietrza) bądź wprowadzenia do paleniska niedozwolonych substancji.

• W razie awarii któregoś z istotnych komponentów zadziała układ zabezpieczający i wyłączy urządzenie – nie należy interweniować w takich przypadkach, lecz pozwolić by wyłączyło się automatycznie, po czym usunąć przyczynę anomalii.

• Aby piecyk mógł działać prawidłowo należy ściśle przestrzegać instrukcji podanych w niniejszej publikacji.
Gdy piecyk pracuje drzwiczki muszą być zamknięte: proces spalania jest sterowany automatycznie i nie ma konieczności wykonywania żadnych dodatkowych czynności.

• Używać jako paliwa wyłącznie peletu drewnianego o śr. 6 mm.

• W żadnym wypadku nie wprowadzać do paleniska i do zasobnika obcych przedmiotów i substancji.

• Do czyszczenia kanału spalinowego (odcinka kanału, który łączy otwór odprowadzenia spalin z piecyka z przewodem kominowym) nie wolno stosować produktów palnych.

• Nie czyścić gorącego piecyka.

• Palenisko i zasobnik czyścić wyłącznie odkurzaczem NA ZIMNO. Zawsze tylko przy WYŁĄCZONYM piecyku.

• Szybę należy czyścić NA ZIMNO przeznaczonymi do tego produktami i szmatką.

• Upewnić się, że piecyk zostanie ustawiony i uruchomiony przez serwis firmy Edilkamin, zgodnie ze wskazaniami zawartymi w niniejszej karcie produktowej. Jest to warunek niezbędny dla aktywacji gwarancji.

• Podczas pracy piecyka przewody odprowadzające oraz drzwiczki nagrzewają się do wysokich temperatur (nie dotykać ich bez użycia odpowiedniej rękawicy).

• Nie należy pozostawiać w bezpośredniej bliskości pieca przedmiotów nieodpornych na działanie wysokich temperatur.

• NIGDY nie używać paliw płynnych do rozpalenia pieca lub podsycenie ognia.

• Nie zasłaniać otworów wentylacyjnych w pomieszczeniu gdzie piecyk pracuje, ani otworów doprowadzających powietrze do samego piecyka.

• Nie doprowadzać do zamoczenia urządzenia, nie zbliżać się do części pod napięciem z mokrymi dłońmi.

• Nie zakładać redukcji na przewody odprowadzania spalin.

• Piecyk można zainstalować wyłącznie w pomieszczeniach spełniających wymogi przeciwpożarowe, oraz posiadających wszelkie wymagane do instalacji i funkcjonowania pieca parametry (doprowadzenia i odprowadzenia).

• W razie potrzeby dokonać czyszczenia obwodu spalin po usunięciu paleniska z wermikulitu.

• W razie niepowodzenia podczas pierwszego rozpalenia NIE powtarzać rozpalenia przed opróżnieniem palnika

• UWAGA: PELET USUNIĘTY Z PALNIKA NIE MOŻE BYĆ UMIESZCZONY W ZASOBNIKU

WYMIARY

PRZÓD

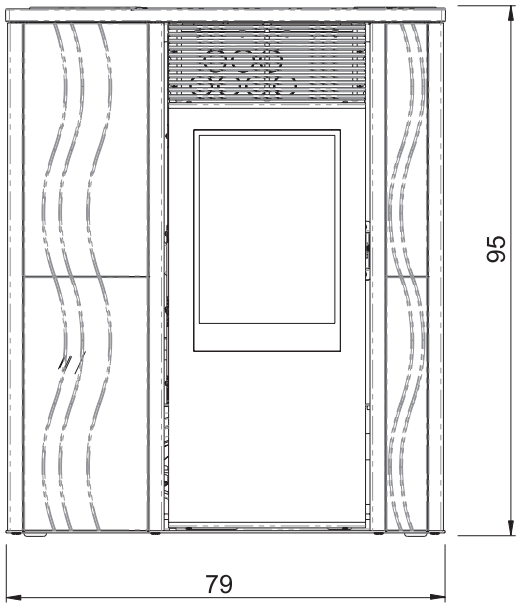

TYŁ

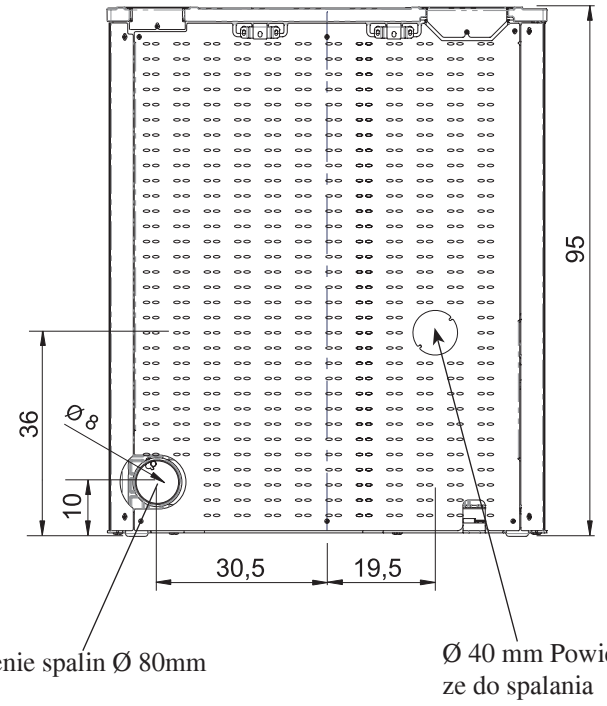

BOK

prawy lewy

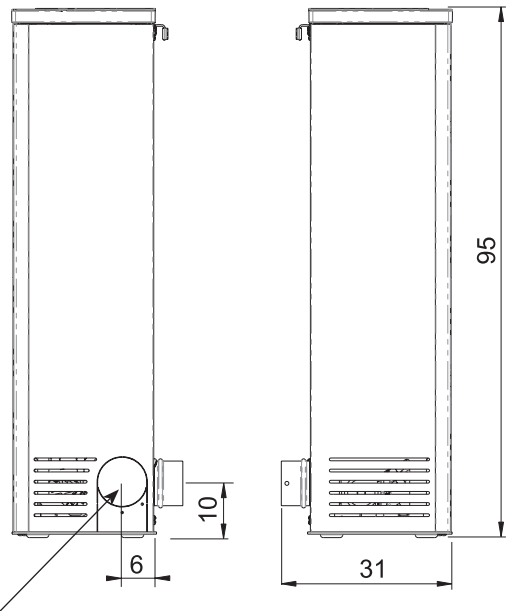

Odprowadzenie spalin Ø 80mm

WIDOK Z GÓRY

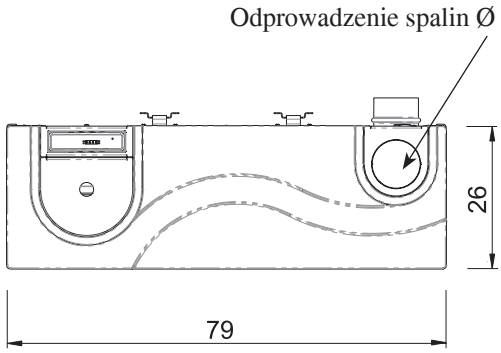

POLSKI

APARATURA ELEKTRONICZNA

PORT SZEREGOWY
Na wyjściu szeregowym RS232 przy użyciu odpowiedniego przewodu (kod 640560) autoryzowany serwis może zainstalować opcjonalne urządzenia dla zdalnego sterowania załączeniami i wygaszeniami piecyka, np. sterownik telefoniczny, termostat pokojowy. Wyjście szeregowe znajduje się z wewnątrz, na tylnej stronie piecyka.

BATERIA PODTRZYMUJĄCA
Na płycie elektronicznej znajduje się bateria podtrzymująca pamięć sterownika (typ CR 2032 o poj. 3 Volt).
Sygnalizacja jej wyczerpania jest konsekwencją normalnego zużywania się (nie jest uznawane za wadę produktu).
Bliższych informacji może udzielić Państwu personel techniczny dokonujący pierwszego uruchomienia piecyka.

URZĄDZENIA ZABEZPIECZAJĄCE

• TERMOPARA:
znajdująca się na odprowadzeniu spalin, odczytuje ich temperaturę.
Zależnie od wprowadzonych parametrów steruje fazami rozpalania, pracy i wygaszania.

• PRESOSTAT RÓŻNICOWY:
znajduje się w strefie wyciągu spalin, interweniuje gdy wykryje problem z podciśnieniem w obwodzie spalin (np. zapchany przewód spalinowy).

• TERMOSTAT BEZPIECZEŃSTWA:
Do jego zadziałania dochodzi kiedy temperatura wewnątrz piecyka jest zbyt wysoka.
Blokuje załadunek peletu i powoduje wygaszenie piecyka.

PARAMETRY TECHNICZNE

PARAMETRY TERMOTECHNICZNE EN 14785		
Moc znamionowa	7,2	kW
Całkowita przybliżona sprawność	92,1	%
Emisja CO (13% O_2)	0,013	%
Masa spalin przy mocy znamionowej	4,8	g/s
Moc zredukowana	2,1	kW
Sprawność przy zredukowanej mocy	95,1	%
Emisja CO (13% O_2) przy mocy zredukowanej	0,025	%
Masa spalin przy mocy zredukowanej	2,6	g/s
Temperatura spalin na wyjściu	140	°C
Minimalny ciąg	12 / 5	Pa
Autonomia min/max	9 / 30	godzin
Zużycie paliwa min/max	0,5 / 1,6	kg/godz
Pojemność zasobnika	15	kg
Ogrzewana kubatura *	190	m^3
Waga z opakowaniem	125	kg
Średnica przewodu spalinowego (końcówka męska)	80	mm
Średnica przewodu doprowadzenia powietrza (końcówka męska)	40	mm

***** Ogrzewaną kubaturę obliczono przy założeniu zastosowania peletu o kaloryczności przynajmniej 4300 kcal/kg oraz przy odpowiedniej izolacji budynku i zapotrzebowaniu cieplnym 33 Kcal/m3 na godz.
* Należy wziąć również pod uwagę usytuowanie pieca w ogrzewanym pomieszczeniu.

UWAGA:
1) należy wziąć pod uwagę, że urządzenia zewnętrzne mogą powodować zakłócenia działania płytki elektronicznej piecyka.
2) uwaga: interwencje na komponentach znajdujących się pod napięciem, konserwacje i/lub kontrole muszą być wykonywane przez wykwalifikowany personel.
(Przed wykonaniem jakiejkolwiek czynności konserwacji należy odłączyć piecyk od zasilania elektrycznego).

PARAMETRY ELEKTRYCZNE		
Zasilanie	230Vac +/- 10% 50 Hz	
Średnia moc absorbowana	120	W
Średnia moc absorbowana przy załączeniu	400	W
Zabezpieczenie karty elektronicznej*	Bezpiecznik F4 AL, 250 Vac	

Powyższe dane są orientacyjne.
EDILKAMIN zastrzega sobie prawo do wprowadzania, bez uprzedzenia, zmian mających na celu polepszenie wydajności.

POLSKI

INSTALACJA

Jeżeli w instrukcji nie jest określone inaczej, należy postępować wg lokalnych przepisów obowiązujących w kraju instalacji.
W przypadku instalacji w budynkach wielorodzinnych, należy poprosić o zgodę administrację budynku.

SPRAWDZENIE KOMPATYBILNOŚCI Z INNYMI URZĄDZENIAMI
NIE należy instalować piecyka na pelet w pomieszczeniach, gdzie pracują już ekstraktory lub urządzenia grzewcze typu B lub inne urządzenia które mogą wpłynąć na prawidłowość jego działania.

SPRAWDZENIE PODŁĄCZENIA ELEKTRYCZNEGO (wtyczkę podłączać w łatwo dostępnym miejscu)
Piecyk dostarczany jest wraz z przewodem zasilającym, którego wtyczkę należy podłączyć do gniazda 230V 50 Hz, najlepiej wyposażonego w wyłącznik elektromagnetyczny.
W przypadku, gdy wtyczka znajduje się w miejscu trudno dostępnym Klient powinien umieścić przed piecykiem urządzenie odcinające zasilanie (wyłącznik).
Skoki napięcia powyżej 10% mogą negatywnie wpływać na pracę piecyka.
Instalacja elektryczna musi być prawidłowo wykonana, należy przede wszystkim sprawdzić sprawność obwodu uziemienia.
Linię zasilającą wykonać z przewodu o przekroju odpowiadającym mocy urządzenia.
Niesprawne działanie obwodu uziemienia może być powodem złego funkcjonowania piecyka, za które Edilkamin nie ponosi żadnej odpowiedzialności.

ODLEGŁOŚCI BEZPIECZNE ZE WZGLĘDU NA PRZEPISY PRZECIWPOŻAROWE
Piecyk można zainstalować bezpośrednio przy ścianie z cegły pokrytej płytkami i/lub gipsowo-kartonowej.
Jeśli ściany wykonane są z palnego materiału (np. drewna) należy zaizolować je materiałem niepalnym.
Obowiązkowo należy zaizolować przewód odprowadzenia spalin jako, iż osiąga on bardzo wysokie temperatury.
Przedmioty z materiałów łatwopalnych i/lub wrażliwych na ciepło muszą znajdować się w odległości nie mniejszej niż 20 cm od piecyka lub zostać odpowiednio zaizolowane niepalnym materiałem izolacyjnym; przed piecykiem nie można umieszczać żadnych materiałów w odległości mniejszej niż 80 cm jako, iż byłyby one poddane bezpośredniemu promieniowaniu ciepła z paleniska.

DOPROWADZENIE POWIETRZA
Do pomieszczenia, w którym ma być zainstalowany piecyk od tyłu urządzenia musi zostać doprowadzone kanałem wentylacyjnym powietrze z zewnątrz. Kanał ten musi mieć przekrój co najmniej 80 cm², co zapewni wystarczający napływ powietrza niezbędnego w procesie spalania.
Przewód doprowadzenia powietrza można połączyć bezpośrednio z króćcem umieszczonym na tylnej stronie piecyka (patrz str. 94) lub można wykonać czerpnię w bezpośredniej bliskości urządzenia.

ODPROWADZENIE SPALIN
Piecyk musi posiadać własny system odprowadzania (nie wolno korzystać z kanału spalinowego, do którego podłączone są inne urządzenia).
Odprowadzenie spalin do przewodu kominowego następuje poprzez króciec o średnicy 8 cm umieszczony z tyłu, z boku lub od góry piecyka.
Spaliny z piecyka odprowadzamy na zewnątrz za pomocą przewodów stalowych posiadających certyfikat EN 1856. Rurę należy hermetycznie uszczelnić. Do uszczelnienia i ewentualnej izolacji użyć materiałów odpornych na wysokie temperatury (silikon lub masa odporna na wysokie temperatury).
Jedyny dozwolony odcinek poziomy może mieć długość do 2 m. Maksymalnie 2 kolana 90° (względem odcinka pionowego).
Jeżeli nie podłączamy odprowadzenia spalin do przewodu kominowego, należy wykonać odcinek pionowy zakończony parasolem chroniącym przed wiatrem.
W przypadku kanału zewnętrznego należy go odpowiednio zaizolować. Jeżeli kanał spalinowy wchodzi do przewodu kominowego, musi on być przystosowany do spalin pochodzących ze spalania paliw stałych, a jeśli jego średnica przekracza 150 mm należy wprowadzić do wewnątrz wkład rurowy o odpowiedniej średnicy i z odpowiednich materiałów (np. stal Ø 80 mm).
Wszystkie odcinki przewodu spalinowego muszą być dostępne celem kontroli drożności. Kominy i przewody spalinowe, do których podłączone są urządzenia na paliwo stałe muszą być czyszczone przynajmniej raz w roku (sprawdzić czy istnieją odpowiednie normy w tym zakresie w kraju użytkowania piecyka).
Brak regularnej kontroli i czyszczenia zwiększa prawdopodobieństwo wystąpienia pożaru w kominie. W przypadku jego wystąpienia należy postępować następująco: nie gasić pożaru wodą; opróżnić zasobnik peletu.
Przed ponownym uruchomieniem urządzenia skontaktować się z wyspecjalizowanym personelem.

PRZYKŁADY
Rys. 1 **Rys. 2**

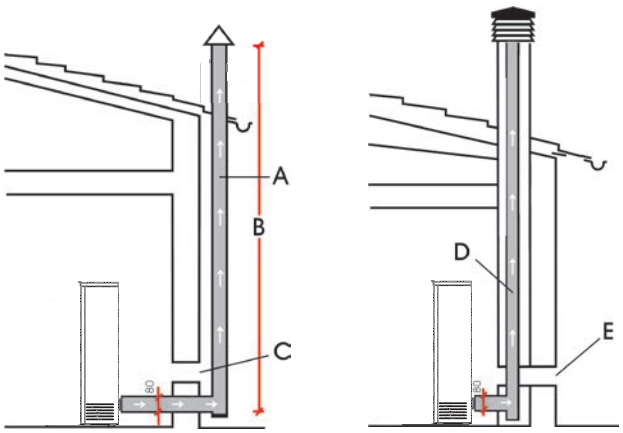

A: kanał spalinowy stalowy izolowany
B: minimalna wysokość 1,5 m, ale zawsze ponad poziom kalenicy
C-E: doprowadzenia powietrza z zewnątrz (min. 80cm2 przekroju efektywnego)
D: stalowy wkład wewnątrz istniejącego murowanego przewodu kominowego.

KOMIN
Podstawowe parametry jakie musi spełniać to:
- wewnętrzny przekrój u podstawy musi odpowiadać przekrojowi przewodu kominowego;
- przekrój wylotu nie może być mniejszy niż dwukrotność przekroju przewodu kominowego;
- umiejscowienie na wolnej przestrzeni, ponad szczytem dachu i poza strefami odpływu

POLSKI

INSTALACJA

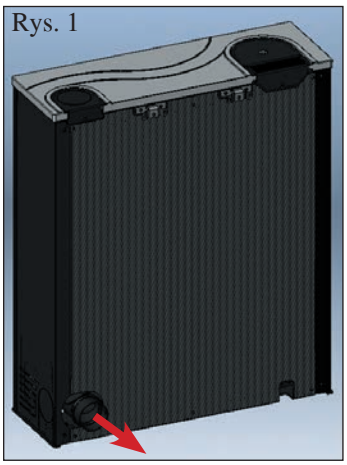
Rys. 1

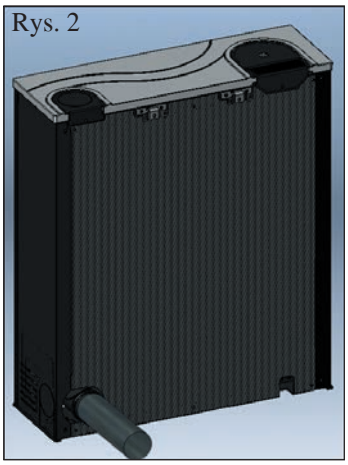
Rys. 2

ODPROWADZENIE SPALIN

MICRON posiada możliwość podłączenie przewodu odprowadzania spalin z góry, z tyłu lub z prawej strony urządzenia. Piecyk dostarczany jest fabrycznie w konfiguracji przewidującej podłączenie do tylnego króćca odprowadzania spalin (rys. 1-2).

PODŁĄCZENIA PRZEWODU ODPROWADZANIA SPALIN Z TYŁU PIECYKA

Przymocować przewód odprowadzania spalin (dostarcza instalator) do tylnego króćca odprowadzania spalin (C – rys. 4) przy użyciu opaski zaciskowej.

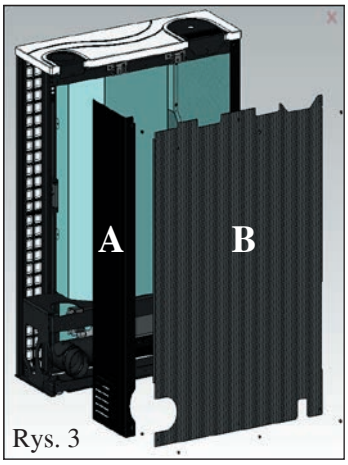

Rys. 3

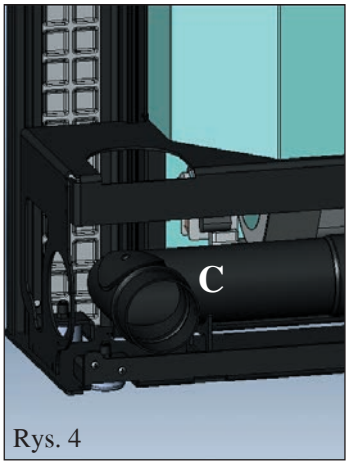

Rys. 4

ABY UMOŻLIWIĆ PODŁĄCZENIE PRZEWODU ODPROWADZANIA SPALIN PO PRAWEJ STRONIE PIECYKA I OD GÓRY KONIECZNE JEST USUNIĘCIE METALOWEJ ŚCIANKI BOCZNEJ I PŁYTY TYLNEJ.

Należy:
- Zdemontować metalową ściankę boczną przez usunięcie 2 śrub (A - rys.3)
- Zdemontować płytę tylną przez usunięcie 6 śrub (B – rys.3)

PODŁĄCZENIE ODPROWADZENIA SPALIN Z PRAWEJ STRONY

Zdjąć kolano przyłączeniowe (C – rys. 4).
Podłączyć przewód odprowadzania spalin (dostarczany przez instalatora) do króćca za pomocą dostarczanej opaski zaciskowej (rys. 5).
Wyjąć naciętą okrągłą blaszkę (E – rys. 6) z uprzednio zdemontowanej metalowej ścianki bocznej (A), aby umożliwić wprowadzenie przewodu odprowadzania spalin (dostarczany przez instalatora).
Z blaszki E (rys. 6) oderwać część F (rys. 6).
Ponownie zamontować metalową ściankę A (rys.7) , tylną płytę B (rys. 7) oraz blaszkę E bez części F (rys. 8).
Operację zakończyć poprzez przymocowanie dostarczanej z piecykiem rozety zamykającej G (rys. 8) za pomocą dostarczanych śrub.

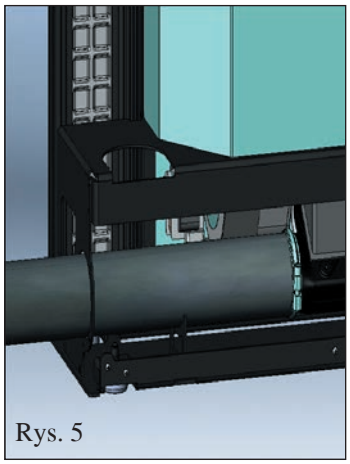
Rys. 5

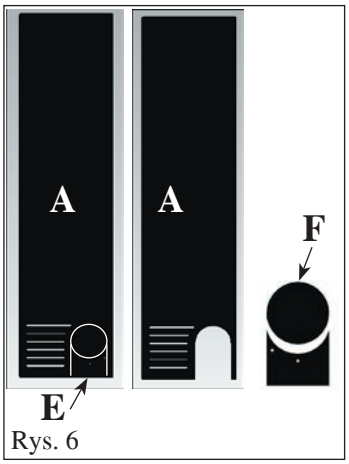

Rys. 6

UWAGA: przymocowanie rozety i bocznej ścianki należy wykonać po ostatecznym zamocowaniu przewodu odprowadzania spalin.

PODŁĄCZENIE ODPROWADZENIA SPALIN Z GÓRY PIECYKA

Poluzować opaskę mocującą kolano przyłączeniowe (C – rys. 9/10) i przekręcić je o 90° w górę.
Usunąć z górnej płyty metalową pokrywę (H – rys. 11) przymocowaną śrubami.
Usunąć naciętą blaszkę (I – rys.12), aby umożliwić wprowadzenie przewodu odprowadzania spalin (dostarczanego przez instalatora).
Umieścić pokrywę (H) z powrotem i wprowadzić przewód odprowadzania spalin (dostarczany przez instalatora) od góry, wkładając go w kolano przyłączeniowe (C – rys. 13/14) i zamocować przy użyciu dostarczanej opaski zaciskowej.
Operację zakończyć ponownie zamontowując metalową ściankę (A – rys.15) i tylną płytę (B – rys. 15).

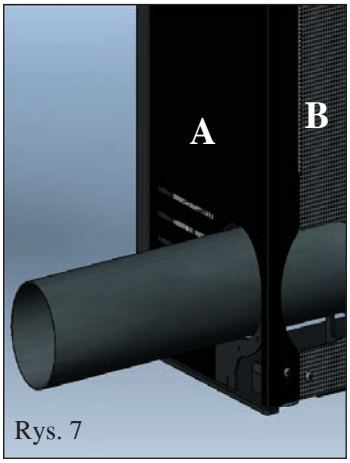

Rys. 7

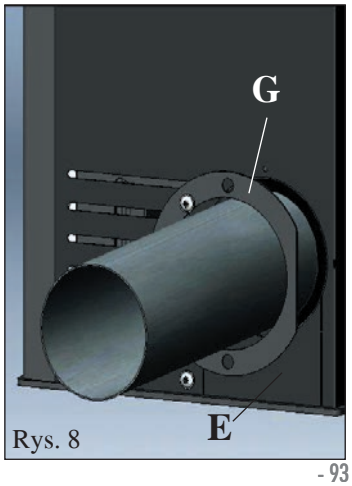

Rys. 8

POLSKI

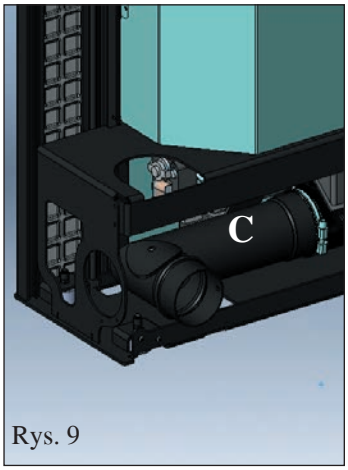

Rys. 9

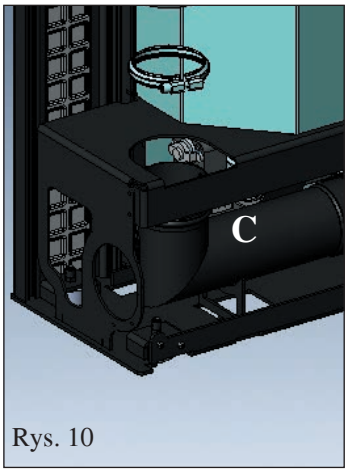

Rys. 10

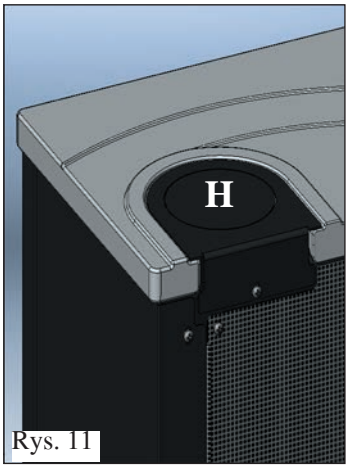

Rys. 11

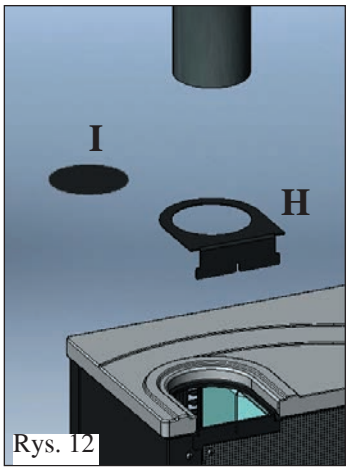

Rys. 12

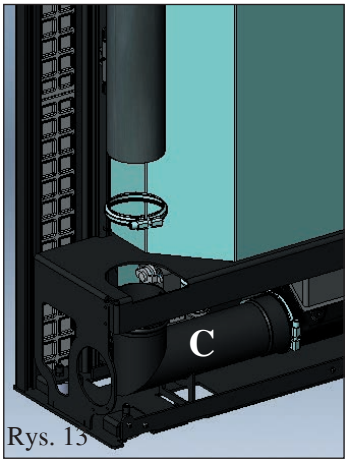

Rys. 13

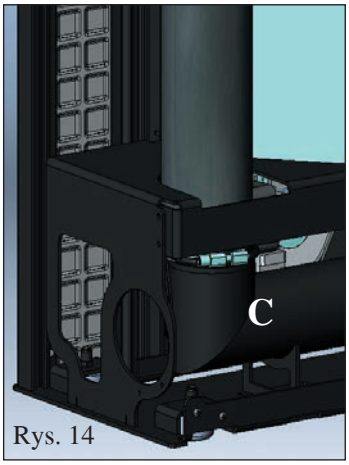

Rys. 14

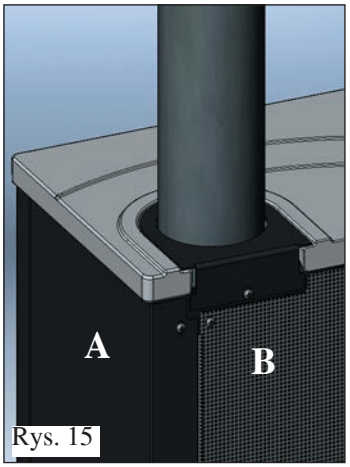

Rys. 15

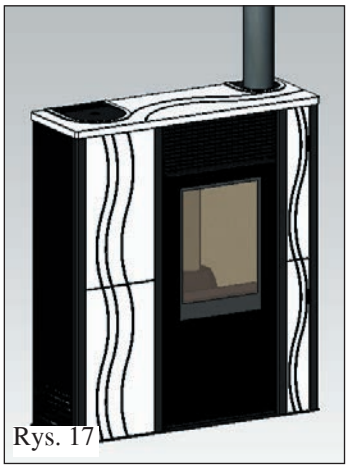
Rys. 17

DOPROWADZENIE POWIETRZA

Od tyłu piecyka musi być wyprowadzony przewód doprowadzający powietrze do spalania.
W pomieszczeniu należy wykonać czerpnię o przekroju roboczym o powierzchni 80 cm², która zapewni wystarczającą ilość powietrza do spalania, którą można połączyć bezpośrednio z piecykiem.
Do podłączenia przewodu z tyłu piecyka przygotowano otwór zamknięty pokrywą (S – rys. 18).
Zdjąć pokrywę (S) i od lewej, frontowej strony piecyka (jeszcze przed montażem płyty obudowy),założyć aluminiowy giętki przewód (nie jest dostarczany z piecykiem) na króciec doprowadzenia powietrza (T – rys. 19-20). Wygiąć przewód i przełożyć go przez otwór (U - rys. 21) w tylnej ściance piecyka, wyprowadzając go na zewnątrz. Przewód można połączyć bezpośrednio z czerpnią lub wyprowadzić obok piecyka, a czerpnię umieścić w bezpośredniej bliskości.
Konieczne jest podłączenie powietrza bezpośrednio z zewnątrz, w przypadku instalacji piecyka przy ścianie.
Rura nie może być dłuższa niż 1 metr i nie może posiadać kolan.
Ponadto musi kończyć się odcinkiem wygiętym pod kątem 90° w dół, lub odpowiednim zabezpieczeniem przed wiatrem.

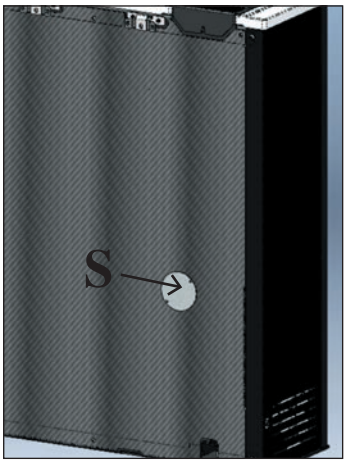

Rys. 18

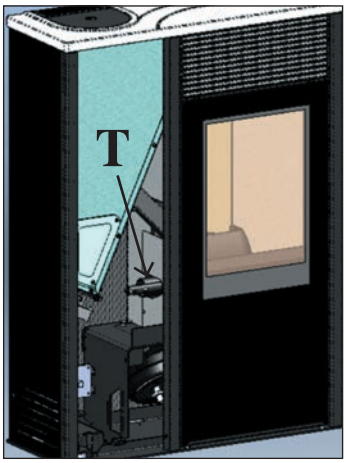

Rys. 19

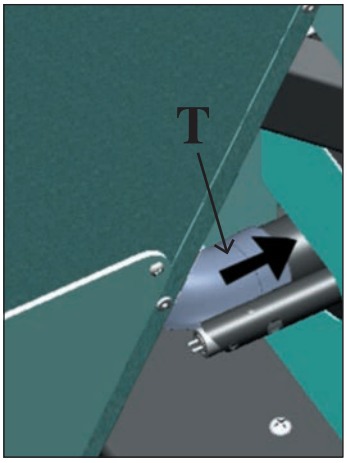

Rys. 20

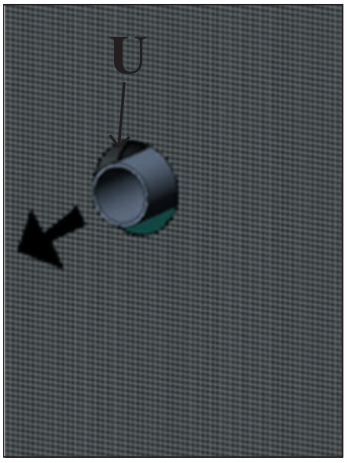

Rys. 21

MONTAŻ OBUDOWY

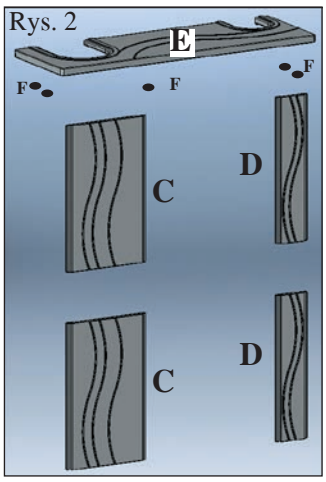

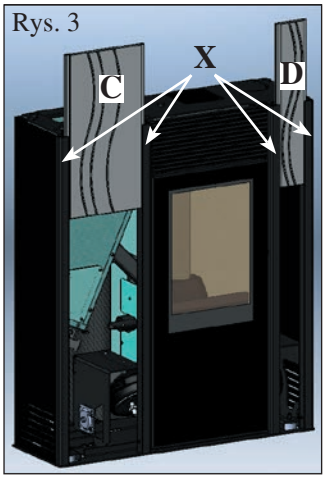

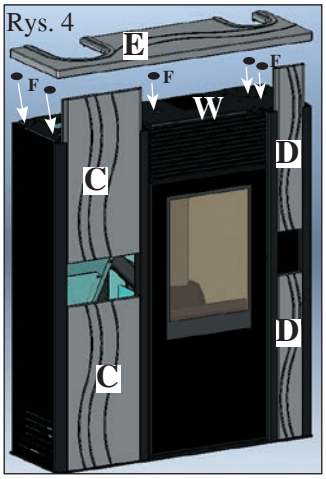

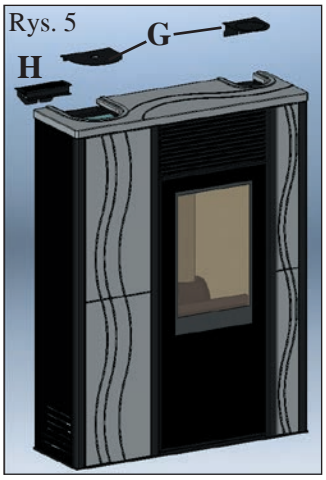

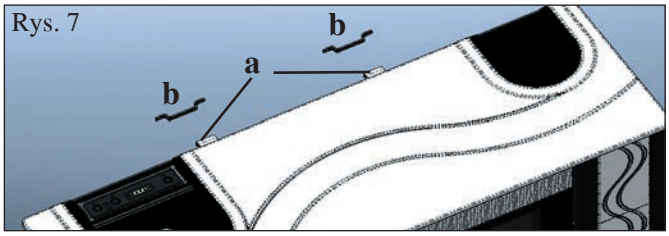

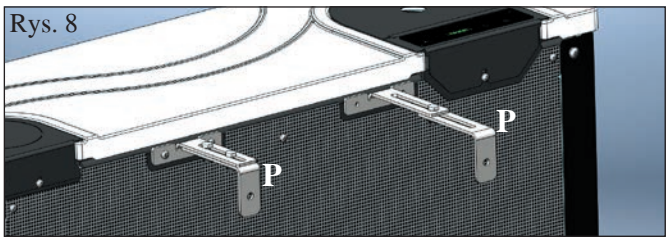

OBUDOWA Z FRONTEM CERAMICZNYM

Rys. 1
Piecyk dostarczany jest z już zamontowanymi bocznymi płytami metalowymi i aluminiowymi profilami (X – rys.3)natomiast elementy wymienione poniżej są dostarczane osobno.

Rys. 2
- 2 frontowe lewe płytki ceramiczne (C)
- 2 frontowe prawe płytki ceramiczne (D)
- 1 ceramiczna płyta górna (E)
- 5 gumowych podkładek (F)

Aby dokonać montażu, należy:

Rys. 3/4
Wsunąć w aluminiowe profile (X) obie pary ceramicznych płytek czołowych lewe (C) i prawe (D).

Rys. 4/5
Umieścić podkładki gumowe (F) w specjalnych otworach wykonanych w metalowej płycie górnej (W).

Oprzeć ceramiczną płytę górną (E) na gumowych podkładkach. Zamontować metalowy suport z panelem synoptycznym (H) i obie blaszane pokrywy.

OBUDOWA Z PŁYTAMI FRONTOWYMI Z BLACHY

W tej wersji piecyk jest dostarczany z już zamontowanymi blaszanymi płytami czołowymi (M-N – rys.6)
Pozostałe czynności wykonać, jak w przypadku obudowy ceramicznej (patrz wyżej)

Rys. 7
Przymocować urządzenie do ściany używając kątowników (a) i kotew (b) dostarczanych z piecykiem, lub użyć alternatywnego systemu gwarantującego stabilne umocowanie piecyka.

Rys. 8
Ponadto możliwe jest użycie dostarczanego zestawu kotew do montażu na ścianie (P), który umożliwia zainstalowanie pieca odsuniętego od ściany na odległość minimum 9 a maksymalnie 17 cm.

INSTRUKCJE UŻYTKOWANIA

PIERWSZE URUCHOMIENIE:
W celu podłączenia i pierwszego rozruchu piecyka należy zgłosić się do autoryzowanego serwisu, który dokona ustawień jego parametrów pracy, w zależności od rodzaju peletu i warunków instalacji urządzenia, oraz podbije formularz gwarancyjny uaktywniając tym samym gwarancję urządzenia.

Przy kilku pierwszych rozpaleniach może pojawić się nieprzyjemny zapach farby, który w krótkim czasie zanika.

Zanim piecyk zostanie uruchomiony, należy upewnić się, czy:
==> instalacja została wykonana prawidłowo
==> zasilanie elektryczne zostało wykonane prawidłowo
==> drzwiczki są zamknięte i szczelne
==> palnik jest czysty
==> wyświetlacz jest w stanie czuwania – stand-by (miga wskazanie daty, mocy lub temperatury).

NAPEŁNIANIE ZASOBNIKA PELETU:
Aby uzyskać dostęp do zasobnika należy zdjąć górną pokrywę metalową * (oznaczenie * - patrz rys. 1).

UWAGA:
do napełniania zasobnika pracującego piecyka należy użyć rękawicy dostarczonej wraz z urządzeniem. piecyk nagrzewa się podczas pracy.

UWAGI odnośnie paliwa.
Piecyk MICRON został zaprojektowany i zaprogramowany do spalania peletu drzewnego o średnicy około 6 mm.
Pelet jest paliwem w formie cylindrycznego granulatu, uzyskiwanym w wyniku procesu wysokociśnieniowego prasowania odpadów drewnianych, bez zastosowania dodatkowych substancji klejących lub innych materiałów. Sprzedawany jest zazwyczaj w workach o wadze 15 kg. Aby zapewnić prawidłową pracę piecyka NIE WOLNO spalać w nim innych materiałów poza peletem. Stwierdzenie wykorzystania w palenisku innych materiałów niż pelet (także drewna), co możliwe jest w wyniku badań laboratoryjnych, powoduje całkowitą utratę gwarancji na przedmiotowe urządzenie. Firma EdilKamin zaprojektowała, przetestowała i zaprogramowała swoje produkty, aby gwarantowały one najlepszą wydajność przy opalaniu peletem o następujących parametrach:
średnica: 6 milimetrów
maksymalna długość: 40 mm
maksymalna wilgotność: 8 %
kaloryczność: co najmniej 4300 kcal/kg
Korzystanie z granulatu o innych parametrach powoduje konieczność przeprogramowania piecyka, analogicznego do tego wykonywanego przez serwis w trakcie pierwszego uruchomienia. Opalanie nieodpowiednim peletem może prowadzić ponadto do: zmniejszenia sprawności, nieprawidłowości w funkcjonowaniu, zapychania się urządzenia, zabrudzenia szyby, niepełnego spalania, itp.
Prosta ocena peletu może zostać przeprowadzona wizualnie:
Pelet dobrej jakości: gładki, równej długości, zbity.
Pelet nieodpowiedni: popękany na długości i szerokości, niedostatecznie zbity, nierównej długości, z obecnością ciał obcych.

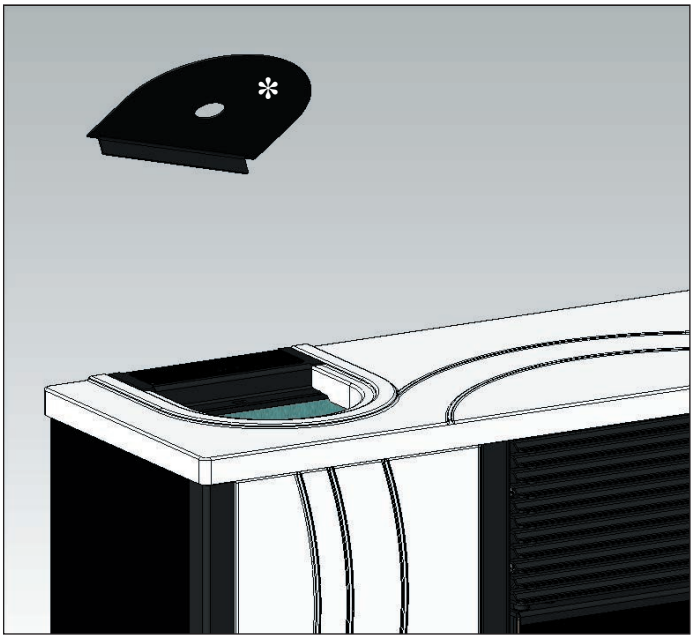

Rys. 1

POLSKI

INSTRUKCJE UŻYTKOWANIA

PANEL SYNOPTYCZNY

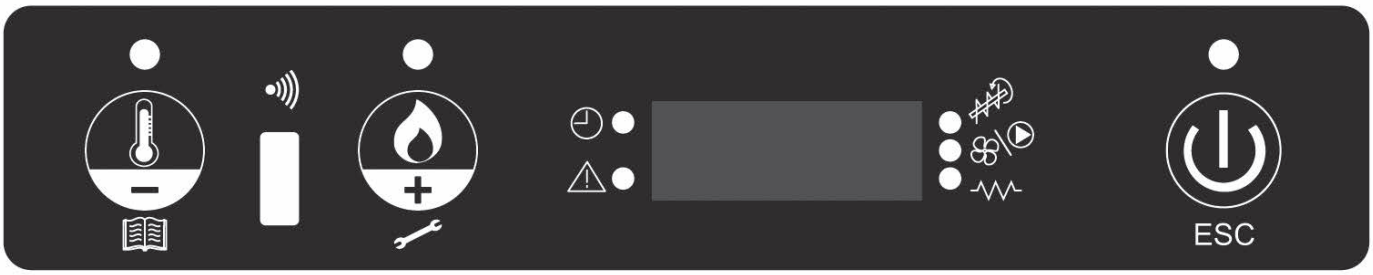

klawisz dla ustawienia żądnej temperatury otoczenia w pomieszczeniu lub służący do wejścia do menu

klawisz do ustawienia mocy piecyka

klawisz włączenia / wygaszenia lub zatwierdzenia / wyjścia z menu

wskazuje, iż został ustawiony programator czasowy automatycznych załączeń w wyznaczonym czasie

sygnalizuje stan alarmowy

sygnalizuje działanie motoreduktora podawania peletu

sygnalizuje działanie wentylatora

sygnalizuje działanie zapalarki

OPIS MENU

• Aby przejść do menu należy wcisnąć na około 2 sekundy klawisz (aż zgaśnie dioda).

Po wciśnięciu klawisza lub klawisza, możemy przewijać następujące menu:

M1	Ustawianie zegara
M2	Ustawianie sterow. Czasowego
M3	Reg went 1
M4	(NIE POJAWIA SIĘ na ekranie w tym modelu)
M5	Język
M6	Stand-by
M7	Załadunek ślimaka
M8	Stan pieca
M9	Ustawienia techniczne (CAT)
MA	Typ peletu (CAT)
Mb	Wyjście

• Aby potwierdzić wejście do wybranego menu należy wcisnąć klawisz .

• Aby wrócić do poprzedniego menu wcisnąć na około 3 sekundy klawisz .

• Aby wyjść z menu wcisnąć na około 6 sekund klawisz .

WŁĄCZANIE/WYGASZANIE

Aby włączyć/wygasić piecyk należy wcisnąć na około 3 sekundy klawisz .

dioda zapalona piecyk działa
dioda migająca piecyk w trakcie wygaszania lub w stanie alarmu
dioda zgaszona piecyk wyłączony

DZIAŁANIE

Piecyk może funkcjonować w dwóch trybach:

- RĘCZNYM:
W trybie RĘCZNYM ustawia się moc, z jaką ma pracować piecyk niezależnie od temperatury pomieszczenia, w którym jest on zainstalowany.
Aby wybrać tryb działania RĘCZNY należy wcisnąć klawisz (zapali się dioda).

Wciskając klawisz możemy zwiększać temperaturę do chwili aż na wyświetlaczu pojawi się napis 'MAN' (powyżej 40o).

- AUTOMATYCZNYM:
W trybie AUTOMATYCZNYM można ustawić temperaturę docelową jaką chcemy uzyskać w pomieszczeniu, w którym zainstalowany jest piecyk. Piecyk po osiągnięciu żądanej temperatury w pomieszczeniu (SET TEMPERATURA AMBIENTE) samodzielnie dokona modulacji i przejdzie na minimalną moc roboczą.

Aby ustawić żądaną temperaturę w pomieszczeniu wcisnąć klawisz ,(zapali się dioda), wyświetlona zostanie temperatura bieżąca w danej chwili; przy użyciu klawisza lub klawisza można zmieniać temperaturę aż do uzyskania wartości żądanej.

Siła nadmuchu jest zawsze powiązana z używaną mocą i nie można jej zmienić.

POLSKI

INSTRUKCJE UŻYTKOWANIA

REGULACJA NAWIEWU
Ta funkcja umożliwia sterowanie prędkością wentylatora nawiewu.
Można ustawić tryb AUTO, który automatycznie ustawia prędkość nawiewu w zalezności od mocy pieca lub można ustawić prędkość nawiewu odpowiednio do żądanej ilości gorącego powietrza lub poziomu hałasu.

Zeby aktywować funkcję, nalezy wcisnąć na 2 sekundy klawisz , następnie wciskać klawisz aż na wyświetlaczu pojawi się napis "M3 Reg vent 1".

Wcisnąć klawisz aby ustawić żądaną prędkość wentylatora używając klawiszy i .

Aby potwierdzić wybór należy wcisnąć klawisz .

NAPEŁNIANIE ŚLIMAKA (tylko w przypadku całkowitego opróżnienia zasobnika peletu)

Aby napełnić ślimak należy wejść w MENU, wcisnąć na około 2 sekundy klawisz , następnie wciskać klawisz do chwili aż na wyświetlaczu pojawi się napis „**M7 Załadunek ślimaka"** .

Wcisnąć klawisz aby potwierdzić a następnie wcisnąć klawisz aby uaktywnić funkcję.
Czynność tę należy wykonywać wyłącznie przy wygaszonym i całkowicie zimnym piecyku.
Uwaga: podczas tej fazy pozostanie włączony wentylator odciągowy spalin

FUNKCJA STAND-BY
Uaktywnienie tej funkcji powoduje wygaszenie piecyka po przekroczeniu o 0,5oC żądanej temperatury pomieszczenia, po ustalonym z góry czasie 10 minut (możliwość modyfikacji ustawień przez autoryzowany serwis w fazie instalacji).
Na wyświetlaczu pojawi się napis „GO STBY" wskazując ile minut pozostało do wygaszenia.
Funkcja ta dostępna jest zarówno w trybie AUTOMATYCZNYM lub RĘCZNYM jak i w przypadku podłączenia zewnętrznego termostatu.
W chwili, gdy temperatura w pomieszczeniu obniży się o 2oC poniżej ustawionego progu piecyk załączy się ponownie (możliwość modyfikacji ustawień przez autoryzowany serwis w fazie instalacji).

Aby uaktywnić tę funkcję należy wcisnąć na około 3 sekundy klawisz na wyświetlaczu pojawi się napis „**M1 set orologio" („M1 Ustawienia zegara")**, należy wciskać klawisz do chwili aż na wyświetlaczu pojawi się napis „**M6 stand by**", aby zatwierdzić wcisnąć klawisz .

Wcisnąć klawisz aby wybrać „ON" i aby zatwierdzić wybór wcisnąć klawisz .

Aby wyjść z menu „**M6 stand by**" należy wcisnąć na około 6 sekund klawisz .

USTAWIANIE GODZINY I DATY

Wcisnąć na około 2 sekundy klawisz na wyświetlaczu pojawi się napis „M1 set orologio" („M1 Ustawienia zegara"), aby zatwierdzić należy wcisnąć klawisz .
Pojawią się w kolejności następujące dane: Dzień tygodnia (giorno della settimana), godzina (ora), minuty, dzień (giorno), miesiąc (mese), rok (anno), które można ustawić poprzez nacisnięcie klawisza lub klawisza .

Aby zatwierdzić wcisnąć klawisz .
Aby wyjść z menu „**M1 set orologio" („M1 Ustawienia zegara")** należy wcisnąć na około 6 sekund klawisz .

TERMOSTAT POKOJOWY / ZEWNĘTRZNY
Termostat zewnętrzny można podłączyć przy użyciu niebieskiego przewodu (element opcjonalny) do portu szeregowego znajdującego się na tylnej ściance piecyka, w ten sposób, że czysty styk pozostaje normalnie otwarty:
- Styk otwarty = Temperatura w pomieszczeniu została osiągnięta
- Styk zamknięty = Temperatura w pomieszczeniu nie została osiągnięta

Aby wybrać tryb '**T-E' (termostat pokojowy)** wcisnąć klawisz zapali się dioda). Wciskając klawisz zmniejszamy temperaturę do chwili aż na wyświetlaczu pojawi się napis „**T-E" (termostat pokojowy)** (poniżej 6o).
Uwaga: W przypadku gdy piecyk jest wyłączony termostat zewnętrzny nie może w żaden sposób zainicjować włączenia lub wygaszenia piecyka.
W przypadku gdy chcemy wygasić lub włączyć piecyk poza godzinami ustawionymi w programatorze lub ustawieniami „**T-E" termostatu pokojowego)** należy zawsze użyć przycisku .

POLSKI

INSTRUKCJE UŻYTKOWANIA

PROGRAMATOR DZIENNY / TYGODNIOWY
Istnieje możliwość ustawienia 3 niezależnych programów pracy: dzienny, tygodniowy i weekendowy, które z kolei można kombinować ze sobą według własnych potrzeb. Pory załączenia i wyłączenia reguluje się w odstępach 10 minutowych.

Należy wcisnąć na około 2 sekundy klawisz na wyświetlaczu pojawi się napis „**M1 set orologio" („M1 Ustawienia zegara")** (zgaśnie dioda).

Wciskać klawisz do chwili aż na wyświetlaczu pojawi się napis „**M2 set crono" („M2 Ustawienia programatora"**), aby zatwierdzić wcisnąć klawisz .

Aby wyświetlić 3 możliwe programy pracy (dzienny, tygodniowy i weekendowy) wcisnąć klawisz lub klawisza ,

Aby zatwierdzić wcisnąć klawisz .

Do wyboru mamy następujące menu (domyślnie ustawione na OFF):
- **M2-1:** abilita cronotermostato (uruchom programator)
- **M2-2:** program giorno (program dzienny)
- **M2-3:** program settim (program tygodniowy)
- **M2-4:** program fine sett (program weekendowy)
- **M2-5:** uscita (wyjście)

Wybrać jedno z menu i zatwierdzić wciskając klawisz .

Aby ustawić załączenie i wygaszenie piecyka, oraz aby zmienić godziny wcisnąć klawisz lub klawisz , aby zatwierdzić wcisnąć klawisz .

Aby wyjść z programowania wcisnąć na około 6 sekund klawisz .

M2-2 Programator Dzienny
Daje możliwość zaprogramowania 2 uruchomień i 2 wygaszeń w ciągu doby, takich samych na każdy dzień tygodnia.
Na przykład: start1 10.00 stop1 12.00 start2 18.00 stop2 22.00

Programator Tygodniowy
Daje możliwość zaprogramowania do 4 uruchomień i 4 wygaszeń urządzenia w ciągu doby na wybrane dni tygodnia
Na przykład:

start1 06:00 stop1 08:00		**start2 07:00 stop2 10:00**		**start3 14:00 stop3 17:00**		**start4 19:00 stop3 22:00**	
Lunedi/poniedziałek	on	Lunedi/poniedziałek	off	Lunedi/poniedziałek	on	Lunedi/poniedziałek	on
Martedi/wtorek	on	Martedi/wtorek	off	Martedi/wtorek	on	Martedi/wtorek	on
Mercoledi/środa	off	Mercoledi/środa	on	Mercoledi/środa	off	Mercoledi/środa	on
Giovedi/czwartek	on	Giovedi/czwartek	off	Giovedi/czwartek	off	Giovedi/czwartek	on
Venerdi/piątek	on	Venerdi/piątek	off	Venerdi/piątek	off	Venerdi/piątek	on
Sabato/sobota	off	Sabato/sobota	off	Sabato/sobota	on	Sabato/sobota	on
Domenica/niedziela	off	Domenica/niedziela	off	Domenica/niedziela	on	Domenica/niedziela	on

Programator Weekendowy
Daje możliwość zaprogramowania 2 uruchomień i wygaszeń podczas weekendów Na przykład:
Start1 week-end 07.00 stop1 week-end 11.30
Start2 week-end 14.20 stop2 week-end 23.50

POLSKI

KONSERWACJA

Przed przystąpieniem do jakichkolwiek czynności konserwacyjnych należy odłączyć piecyk od sieci zasilania elektrycznego.

Regularna konserwacja jest podstawą prawidłowego działania piecyka.
BRAK REGULARNEJ KONSERWACJI może spowodować wadliwe działanie piecyka.
Ewentualne problemy eksploatacyjne wynikające z braku należytej konserwacji powodują utratę gwarancji.

ABY UZYSKAĆ WYGODNY DOSTĘP DO RGANÓW ELEKTRO-MECHANICZNYCH WYSTARCZY ZDJĄĆ LEWĄ PRZEDNIĄ CERAMICZNĄ PŁYTĘ WYCIĄGAJĄC DO GÓRY, PO UPRZEDNIM USUNIĘCIU PŁYTY GÓRNEJ (patrz str. 95).

KONSERWACJA CODZIENNA

Wszystkie czynności należy wykonywać na wyłączonym, zimnym piecyku, odłączonym od sieci elektrycznej

• Codzienne czyszczenie wykonywać przy użyciu separatora z odkurzaczem (zob. wyposażenie opcjonalne na str. 103).
• Cała procedura zabiera zaledwie kilka minut dziennie.
• Otworzyć drzwiczki, wyciągnąć palnik (1 – rys. A) i wysypać znajdujące się w nim pozostałości do popielnika (2 – rys. B).
• **NIE WSYPYWAĆ POZOSTAŁOŚCI Z POWROTEM DO ZASOBNIKA PELETU.**
• Wyciągnąć i opróżnić popielnik (2 – rys. B) wysypując jego zawartość do niepalnego pojemnika (popiół może zawierać gorące cząstki i/lub żar).
• Odkurzyć wnętrze paleniska i komorę wokół paleniska, gdzie spada popiół.
• Wyciągnąć palnik (1 – rys. A) i oczyścić go dokładnie szczotką dostarczoną wraz z piecykiem, sprawdzając, czy wszystkie otwory są drożne.
• Oczyścić odkurzaczem przedział palnika i brzegi podparcia palnika w jego osłonie
• W razie konieczności wyczyścić szybę (na zimno)

Nigdy nie wciągać odkurzaczem gorącego popiołu, gdyż może to spowodować jego uszkodzenie i wywołuje ryzyko pożaru.

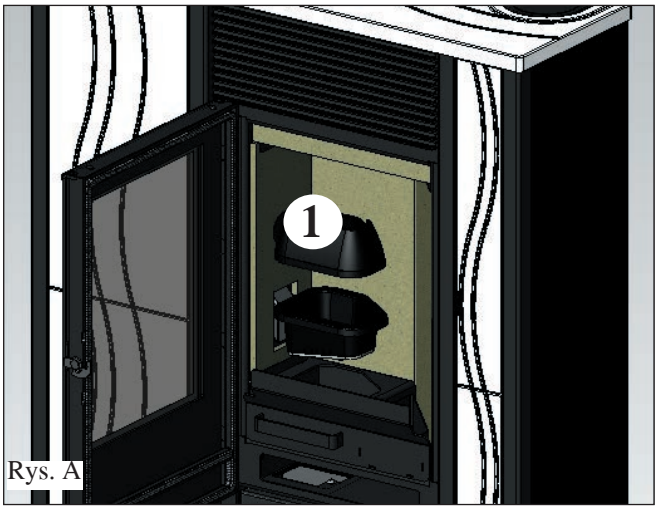

Rys. A

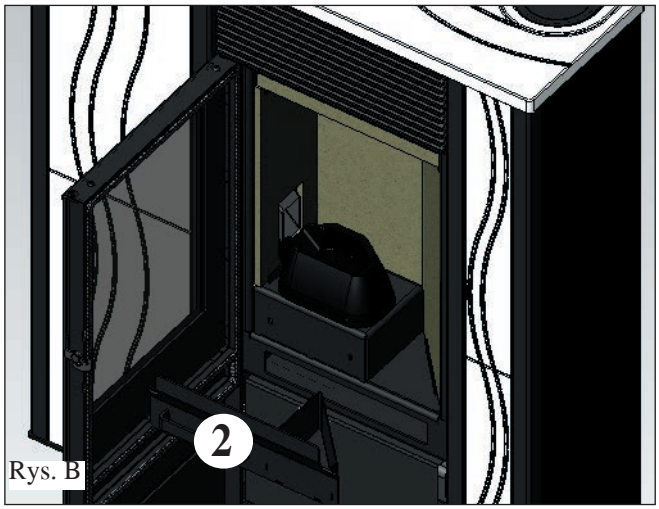

Rys. B

KONSERWACJA COTYGODNIOWA

• Wyciągnąć deflektor (3 – rys. C) i wysypać pozostałości do popielnika (2-rys. B).
• Opróżnić zasobnik peletu i oczyścić jego dno przy użyciu odkurzacza.
• Wyczyścić palenisko i przedział poniżej (4 - rys.D)
• Wyczyścić otwór inspekcyjny na kolanie przyłączeniowym do odprowadzania spalin (5 – rys.E)

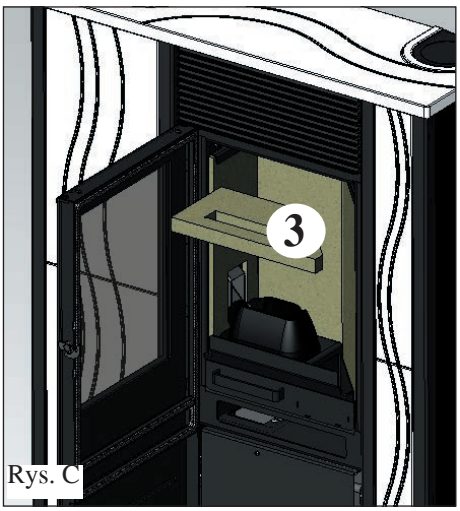

Rys. C

Rys. D

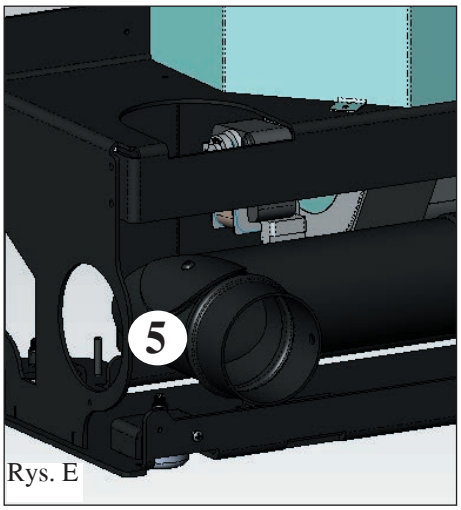

Rys. E

POLSKI

KONSERWACJA

KONSERWACJA SEZONOWA (wykonywana przez autoryzowany serwis producenta)

• Ogólne czyszczenie wewnętrznych i zewnętrznych części piecyka
• Dokładne czyszczenie przewodów wymiennika znajdujących się wewnątrz kratki wyprowadzania ciepłego powietrza usytuowanej w górnej części z przodu piecyka
• Dokładne czyszczenie i usuwanie osadów z palnika i czyszczenie komory spalania
• Czyszczenie wentylatora odciągowego spalin, mechaniczne sprawdzenie luzów i mocowań
• Czyszczenie kanału spalinowego (wymiana uszczelek na rurach odprowadzania spalin)
• Czyszczenie przewodu spalinowego
• Czyszczenie przedziału wentylatora odprowadzania spalin, czyszczenie presostatu, kontrola termopary
• Czyszczenie, inspekcja i usuwanie osadów z komory zapalnika elektrycznego i jego wymiana jeśli to konieczne
• Czyszczenie/Sprawdzenie Panelu Synoptycznego
• Kontrola wzrokowa stanu przewodów elektrycznych, złączek i kabla zasilającego
• Czyszczenie zbiornika na pelet i sprawdzenie luzów zespołu ślimak-motoreduktor
• Wymiana uszczelki drzwiczek
• Próba działania, załadunek ślimaka, rozpalenie, funkcjonowanie przez 10 minut i wyłączenie.

Jeśli piecyk używany jest bardzo często, zaleca się czyszczenie kanału odprowadzania spalin, co 3 miesiące.

UWAGA!!!

Po normalnym czyszczeniu, NIEPRAWIDŁOWE połączenie górnej części palnika (A – rys. 1) z dolną (B – rys. 1) może zakłócić prawidłowe działanie piecyka.
Dlatego też przed rozpaleniem piecyka należy upewnić się, że obie części palnika są odpowiednio połączone tak jak zostało to pokazane na rys. 2, a na obwodzie, w miejscu ich styku, nie występuje popiół lub niedopalone pozostałości peletu.

Przypominamy, że rozpalenie pieca bez uprzedniego oczyszczenia palnika, może spowodować nagłe zapalenie gazu nagromadzonego wewnątrz komory spalania co spowoduje pęknięcie szyby drzwiczek.

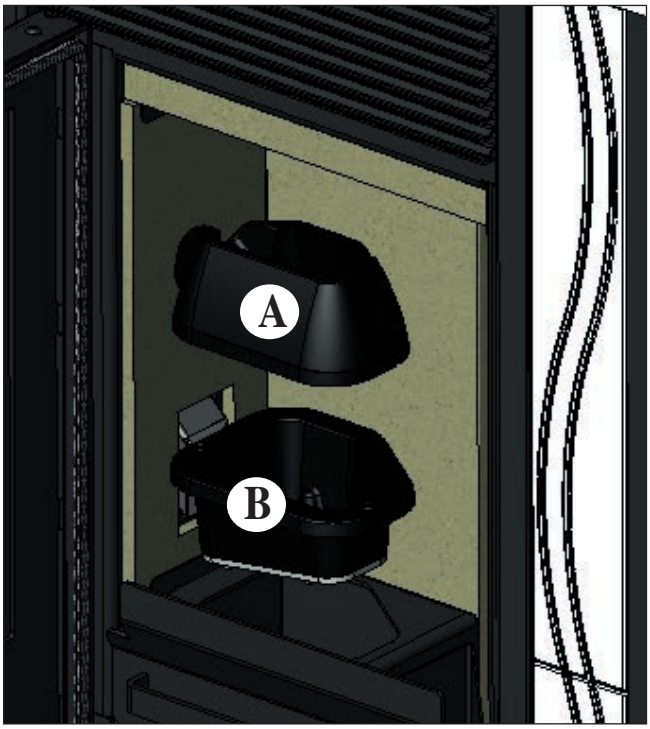

Rys. 1

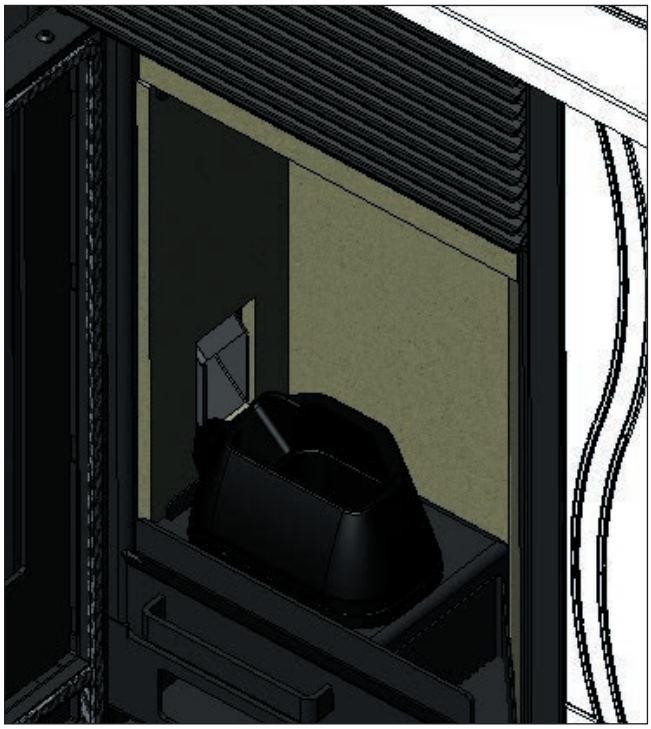
Rys. 2

POLSKI

POSTĘPOWANIE W PRZYPADKU NIEPRAWIDŁOWOŚCI

W przypadku wystąpienia problemów piecyk zatrzymuje się automatycznie, wykonując operację wygaszania, a na wyświetlaczu pojawia się napis określający przyczynę wyłączenia (zobacz poniżej różnego rodzaju komunikaty).
Nigdy nie należy odłączać wtyczki podczas fazy wygaszania alarmowego.
W przypadku wystąpienia blokady, w celu ponownego uruchomienia piecyka należy odczekać do momentu zakończenia procedury wygaszania (15 minut z sygnalizacją dźwiękową) po czym wcisnąć klawisz .

Non rNie należy włączać piecyka przed sprawdzeniem przyczyny blokady i WYCZYSZCZENIEM/OPRÓŻNIENIEM palnika.

SYGNALIZACJE EWENTUALNYCH PRZYCZYN AWARYJNEJ BLOKADY PIECA – ZALECENIA I ŚRODKI ZARADCZE:
AL1 black out (nie jest to awaria piecyka) (występuje, gdy następuje przerwa w zasilaniu trwająca dłużej niż 5 sekund)
Piecyk ma wbudowaną funkcję 'black out': jeśli przerwa w dostawie prądu trwa krócej niż 5 sekund piecyk automatycznie ponownie się załączy i powróci do poprzednich parametrów pracy.
Jeżeli prądu zabraknie przez dłuższy okres czasu piecyk wchodzi w stan alarmowy 'black out' i następuje jego wychłodzenie.
Poniżej zamieszczona została tabela różnych możliwych sytuacji:

Faza pracy przed wystąpieniem zaniku napięcia	Stan pracy piecyka gdy prądu zabraknie przez okres do 10 sekund	Stan pracy piecyka w przypadku braku prądu powyżej 10 sekund
OFF / WYŁĄCZONY	OFF	OFF
PRECARICA / ZASYP WSTĘPNY	BLACK OUT	BLACK OUT
ACCENSIONE / ZAŁĄCZANIE	BLACK OUT	BLACK OUT
AVVIO / URUCHAMIANIE	AVVIO / URUCHAMIANIE	CZUWANIE, PONOWNE URUCHOMIENIE
LAVORO/ PRACA	PRACA	CZUWANIE, PONOWNE URUCHOMIENIE
PULIZIA FINALE / PRZEDMUCH PALNIKA PRZED WYGASZENIEM	PULIZIA FINALE / PRZEDMUCH PALNIKA PRZED WYGASZENIEM	PULIZIA FINALE / PRZEDMUCH PALNIKA PRZED WYGASZENIEM
STAND-BY / CZUWANIE	STAND-BY / CZUWANIE	STAND-BY / CZUWANIE
ALLARME / ALARM	ALLARME / ALARM	ALLARME / ALARM
MEMORIA ALLARME / PAMIĘĆ ALARMÓW	MEMORIA ALLARME / PAMIĘĆ ALARMÓW	MEMORIA ALLARME / PAMIĘĆ ALARMÓW

AL2 sonda fumi rotta [uszkodzona sonda spalin]
(występuje, kiedy sterowanie piecyka nie może wykryć sygnału od sondy temperatury spalin) Najczęstsze przyczyny:
- Zepsuła się termopara
- Termopara rozłączyła się
- Odczyt z termopary poza zakresem pomiaru

AL3 hot fumi [za wysoka temperatura spalin] (występuje, gdy temperatura spalin przekroczy wartość bezpieczną)
Najczęstsze przyczyny:
• Zapchany przewód spalinowy
• Nieprawidłowa instalacja
• Zapchanie się piecyka – zaniedbanie czyszczenia
• Zbyt wysoka wartość parametrów zasypu peletu na palnik, skontrolować ustawienia podawania peletu (wezwać serwis)
UWAGA: komunikat 'hot fumi' pojawia się po przekroczeniu pierwszego progu alarmowego przy 250º powodując przejście piecyka do trybu modulacji pracy, dopiero po osiągnięciu 270º piecyk przechodzi w stan alarmowy i w konsekwencji następuje jego wygaszenie.

AL4 aspiratore guasto [uszkodzenie wentylatora odciągowego]
(występuje, w przypadku uszkodzenia silnika wentylatora odciągowego spalin) Najczęstsze przyczyny:
• Blokada silnika wyciągu spalin
• Zepsuty czujnik obrotów
• Zepsuty silnik wyciągu spalin
• Zainterweniował termostat silnika wyciągu spalin

AL5 mancata accensione [nie nastąpiło rozpalenie] (występuje, kiedy temperatura spalin podczas rozpalania nie przekroczy ustawionego w parametrach minimalnego progu temperatury) Najczęstsze przyczyny:
- Zepsuta zapalarka
- Zabrudzony palnik lub zbyt dużo peletu
- Skończył się pelet
- Skontrolować termostat bezpieczeństwa peletu (automatyczne załączenie)
- Zapchany przewód spalinowy

AL6 manca pellet [brak peletu] (występuje, gdy pelet w zasobniku się kończy) Najczęstsze przyczyny:
- Skończył się pelet w zasobniku
- Zepsuł się motoreduktor
- Zapchał się kanał doprowadzania peletu na palnik lub ślimak
- Zbyt niska wartość parametrów zasypu peletu na palnik, skontrolować ustawienia podawania peletu

AL7 sicurezza termica [zabezpieczenie termiczne]
(występuje, kiedy termostat zabezpieczający zasobnika wyłączy się z powodu zbyt wysokiej temperatury w zasobniku peletu)
Najczęstsze przyczyny:
- Zbyt duża ilość peletu spada na palnik

AL8 manca depressione [brak podciśnienia] (występuje, kiedy brakuje wystarczającego ciągu w przewodzie doprowadzającym zimne powietrze niezbędne w procesie spalania) Najczęstsze przyczyny:
- Zapchany przewód doprowadzania zimnego powietrza do spalania
- Uszkodzony presostat
- Zatkany przewód silikonowy

LISTA KONTROLNA

Zapoznać się po dokładnym przeczytaniu karty technicznej

Ustawienie i instalacja

- Uruchomienie przez serwis, upoważniony do aktywowania gwarancji i przekazania karty konserwacji
- Odpowiednie doprowadzenie powietrza do pomieszczenia
- Kanał spalinowy dedykowany wyłącznie dla odbioru spalin z piecyka
- Przewód odprowadzenia spalin posiada: maksymalnie 2 kolana
  odcinek poziomy o maksymalnej długości 2 metrów
- Komin umiejscowiony poza strefą odpływu
- Przewody rurowe odprowadzające spaliny wykonane z odpowiedniego materiału (zaleca się stal inox)
- Przy przechodzeniu przez ewentualne materiały łatwopalne (np. drewno) przedsięwzięte zostały wszystkie środki ostrożności w celu uniknięcia pożarów

Użytkowanie

- Użytkowany pelet musi być dobrej jakości i suchy
- Palnik i popielnik muszą być regularnie czyszczone i dobrze ustawione
- Drzwiczki muszą być dobrze zamknięte
- Palnik musi być prawidłowo ustawiony w komorze

NALEŻY PAMIĘTAĆ O OCZYSZCZENIU PALNIKA ODKURZACZEM PRZED KAŻDYM KOLEJNYM ROZPALENIEM
W przypadku nieudanej próby rozpalenia NIE powtarzać ponownie próby rozpalenia przed opróżnieniem palnika.

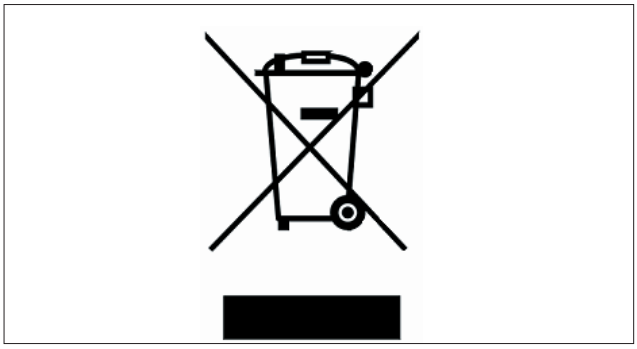

Zgodnie z art. 26 Rozporządzenia z mocą ustawy nr 49 z dnia 14 marca 2014, „Wdrożenie dyrektywy 2012/19/UE w sprawie zużytego sprzętu elektrycznego i elektronicznego (WEEE)".
Symbol przekreślonego kosza na śmieci na produkcie lub jego opakowaniu oznacza, że produktu nie wolno wyrzucać do zwykłych pojemników na odpady.
Po zakończeniu okresu eksploatacji, użytkownik musi przekazać produkt do wyznaczonego punktu zbiórki, w celu recyklingu odpadów powstałych ze sprzętu elektrycznego i elektronicznego.
Odpowiednia selektywna zbiórka w celu późniejszego przesłania sprzętu wycofanego z użytkowania do recyklingu, przetworzenia i usunięcia w poszanowaniu środowiska naturalnego umożliwia uniknięcie negatywnego wpływu na środowisko i zdrowie oraz przyczynienie się do ponownego zastosowania i/lub odzysku materiałów wchodzących w skład sprzętu.

Madame / Monsieur
Nous vous remercions et nous vous félicitons d'avoir choisi notre produit.
Avant de l'utiliser, nous vous demandons de lire attentivement cette fiche, afin de pouvoir exploiter au mieux et en toute sécurité les performances de votre appareil.

Pour tout autre renseignement ou nécessité, contactez le REVENDEUR chez lequel vous avez effectué votre achat ou visitez notre site internet www.edilkamin.com à la rubrique CENTRES D'ASSISTANCE TECHNIQUE.

REMARQUE
- Après avoir déballé le produit, assurez-vous que son contenu soit intact et complet (coude de raccord, rosace, poignée « main froide », kit brides de fixation murale, revêtement, livret de garantie, gant,CD/fiche technique, spatule, sels hygroscopiques).

En cas d'anomalies, adressez-vous tout de suite au revendeur chez lequel vous avez effectué l'achat et remettez-lui une copie du livret de garantie et de la facture.

FRANÇAIS

- Mise en service/test
Elle doit être obligatoirement effectuée par le – Centre d'Assistance Technique – autorisé Edilkamin (CAT) sous peine de voir la garantie expirer. La mise en service telle qu'elle est décrite par la norme UNI 10683 consiste en une série d'opérations de contrôle qui sont effectuées une fois le poêle installé et qui ont pour but de vérifier que le système fonctionne bien et qu'il est en accord avec les règlementations.

Chez votre revendeur, sur le site www.edilkamin.com ou en appelant le numéro vert, vous pouvez trouver le Centre d'Assistance le plus proche de chez vous.

- des installations incorrectes, des entretiens mal effectués, une utilisation impropre du produit, déchargent l'entreprise productrice de tout dommage éventuel découlant de l'utilisation du produit.
- le numéro du coupon de contrôle, nécessaire pour l'identification du poêle, est indiqué :
- sur le haut de l'emballage
- sur le livret de garantie qui se trouve à l'intérieur du foyer
- sur la plaquette appliquée à l'intérieur du poêle ;

Cette documentation ainsi que la facture doivent être conservées pour l'identification, et les informations qu'elles contiennent devront être communiquées à l'occasion d'éventuelles demandes de renseignements et mises à disposition pour une éventuelle intervention d'entretien ;

- les détails représentés sont indicatifs, du point de vue graphique et géométrique.

DÉCLARATION DE CONFORMITÉ
La société soussignée EDILKAMIN S.p.a. avec siège légal Rue Vincenzo Monti 47 - 20123 Milano - Cod. Fiscal P.IVA 00192220192

Déclare sous sa propre responsabilité que :
Le poêle à pellet mentionné ci-dessous est conforme à la Directive 89/106/CEE (Produits de Construction) POÊLES À PELLET, de marque commerciale ITALIANA CAMINI, dénommé MICRON

N° DE SÉRIE: Réf. Plaque des caractéristiques Déclaration de performance (DoP- EK 069): Réf. Plaque des caractéristiques

La conformité aux exigences de la Directive 89/106/CEE est en outre déterminée par la conformité à la norme européenne : EN 14785:2006

De plus, elle déclare que :
le poêle à pellet de bois MICRON respecte les critères des directives européennes:
2006/95/CEE - Directive de Basse Tension
2004/108/CEE - Directive de Compatibilité Électromagnétique

EDILKAMIN S.p.a. décline toute responsabilité envers le dysfonctionnement de l'appareil en cas de remplacement, montage et/ou modifications effectuées par un personnel non autorisé par EDILKAMIN.

PRINCIPE DE FONCTIONNEMENT

Le poêle MICRON produit de l'air chaud en utilisant comme combustible le pellet en bois, dont la combustion est gérée de manière électronique. Ci-dessus l'illustration du fonctionnement (les lettres se réfèrent à la figure 1).

Le combustible (pellet) est prélevé du réservoir de stockage (A) et, au moyen d'une vis sans fin (B) activée par un motoréducteur (C), est transporté dans le creuset de combustion (D).

Les pellets s'allument grâce à l'air chaud produit par une résistance électrique (E) et aspiré dans le creuset au moyen d'un extracteur de fumée (F).

Les fumées produites par la combustion sont extraites du foyer au moyen du ventilateur (F), et expulsées par le raccord (G) et par un éventuel raccord situé à l'arrière, sur le côté droit et sur le dessus du poêle (voir la page 110).

Le foyer est recouvert en fonte, sa partie frontale est fermée par une petite porte en vitrocéramique (pour l'ouverture, utiliser la poignée « main froide »).

La quantité de combustible, l'extraction des fumées, l'alimentation de l'air de combustion sont réglées grâce à la carte électronique pourvue d'un logiciel, dans le but d'obtenir une combustion de haut rendement et de faibles émissions.
Le poêle est pourvu d'une prise série prévue pour le branchement avec câble en option (cod. 640560) à des dispositifs d'allumage à distance (chronothermostats, etc.).

Le revêtement externe en céramique est disponible en trois couleurs différentes:
blanc crème, bordeaux et gris.

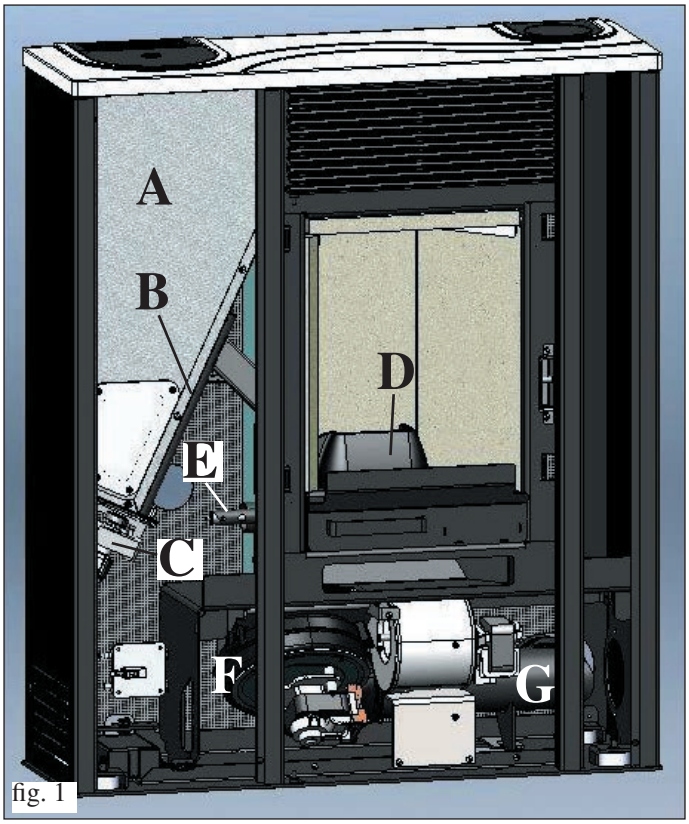

fig. 1

INFORMATIONS POUR LA SÉCURITÉ

L'air chaud est diffusé dans l'atmosphère de la pièce d'installation à travers la grille située en haut de la façade ; celui-ci est aussi émis par la bouche du foyer.

• Les seuls risques découlant de l'utilisation du poêle sont liés au non respect des normes d'installation, à un contact direct avec des parties électriques sous tension (internes), à un contact avec le feu et les parties chaudes (vitre, tuyaux, sortie d'air chaud) ou à l'introduction de corps étrangers.

• Si des composants ne fonctionnent pas, le poêle est doté de dispositifs de sécurité qui garantissent son extinction, et qu'il faut laisser procéder sans intervenir.

• Pour que le poêle fonctionne normalement, il doit être installé en respectant ce qui est indiqué sur cette fiche et la porte du foyer ne doit pas être ouverte pendant le fonctionnement : en effet la combustion est gérée automatiquement et ne nécessite d'aucune intervention.

• Utiliser uniquement comme combustible le pellet de bois d'un diam. de 6 mm.

• Aucun corps étranger ne doit être introduit dans le foyer ou dans le réservoir.

• Pour le nettoyage du conduit de fumée (conduit qui relie le raccord de sortie de fumées du poêle au conduit de cheminée) il ne faut pas utiliser de produits inflammables.

• Les parties du foyer et du réservoir doivent être aspirées uniquement à FROID.

• La vitre peut être nettoyée à FROID avec un produit appliqué à l'aide d'un chiffon.

• Ne pas nettoyer l'appareil lorsqu'il est chaud.

• S'assurer que le poêle soit positionné et allumé par un CAT autorisé Edilkamin (centre d'assistance technique) selon les indications de la présente fiche ; conditions du reste indispensables pour la validation de la garantie.

• Pendant le fonctionnement du poêle, les conduits d'évacuation et la porte atteignent des températures élevées (ne pas toucher sans le gant prévu à cet effet).

• Ne pas déposer d'objets non résistants à la chaleur tout près de la cheminée.

• Ne JAMAIS utiliser de combustibles liquides pour allumer le poêle ou raviver les braises.

• Ne pas boucher les ouvertures d'aération dans la pièce où est installé le poêle, ni les entrées d'air de celui-ci.

• Ne pas mouiller le poêle, ne pas s'approcher des parties électriques avec les mains humides.

• Ne pas mettre de réductions sur les conduits d'évacuation des fumées.

• Le poêle doit être installé dans des pièces adaptées à la prévention contre les incendies et possédant tout ce qui est nécessaire à l'appareil (alimentation et évacuations) pour un fonctionnement correct et en toute sécurité.

• En cas de nécessité, effectuez le nettoyage du parcours des fumées : extrayez le foyer en Vermiculite en retirant les étriers de fixation.

• En cas d'échec, NE PAS répéter l'allumage avant d'avoir vidé le creuset.

• ATTENTION:
LE PELLET RETIRÉ DU CREUSET NE DOIT PAS ÊTRE À NOUVEAU DEPOSÉ DANS LE RÉSERVOIR.

DIMENSIONS

FRANÇAIS

DEVANT

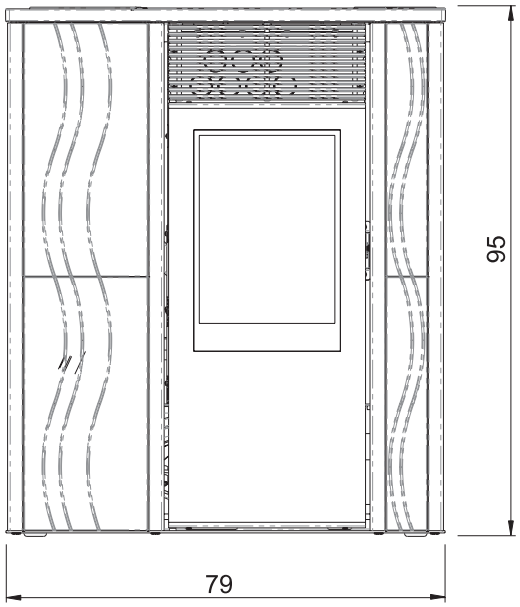

DERRIÈRE

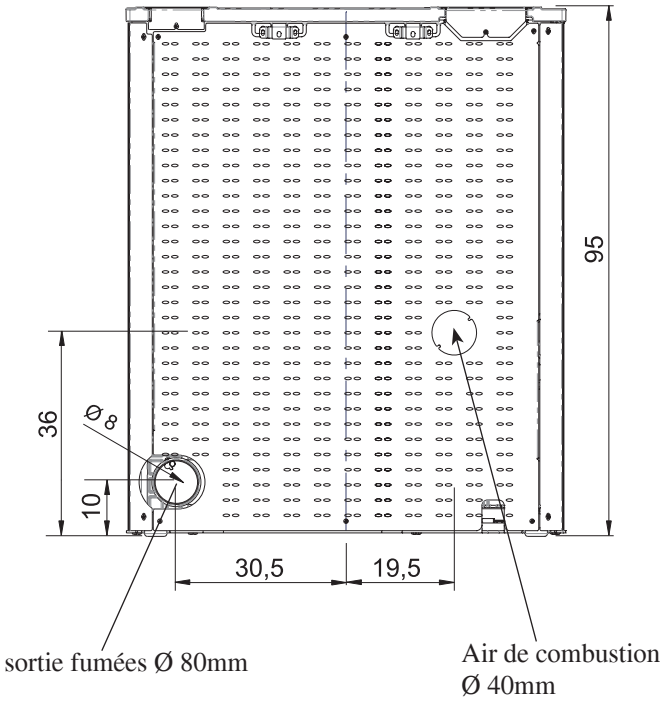

CÔTÉS

Droit

Gauche

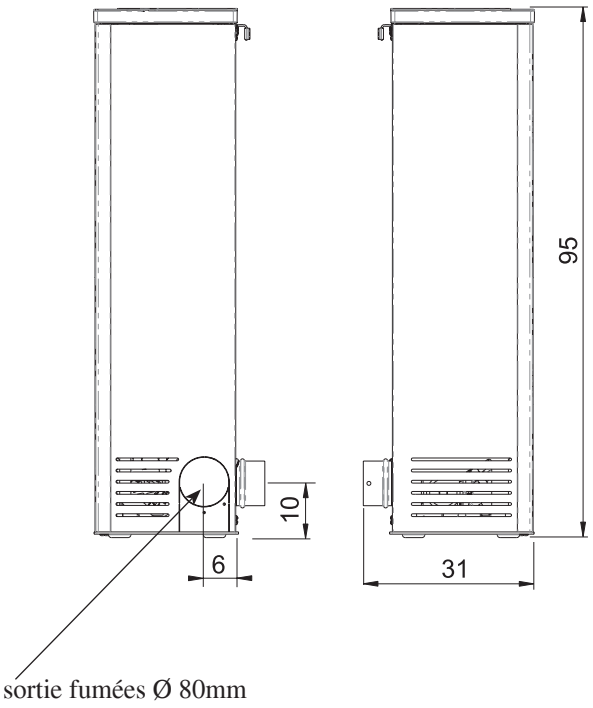

PLAN

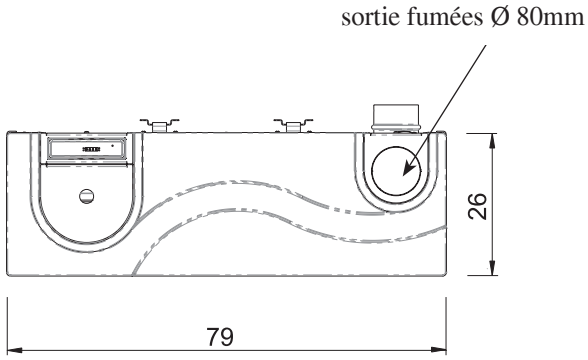

APPAREILS ÉLECTRONIQUES

PORT SÉRIE
Sur la sortie série RS232, au moyen d'un câble spécial (cod. 640560), il est possible de faire installer par le CAT (centre d'assistance technique) une option pour le contrôle des allumages et des extinctions, par ex. thermostat d'ambiance.
La sortie série se trouve à l'arrière du poêle.

BATTERIE TAMPON
Sur la carte électronique se trouve une batterie tampon (type Cr 2032 à 3 Volt).
Son dysfonctionnement est du à une usure normale (qui ne peut être considéré défaut de fabrication).
Pour plus d'informations, contactez le CAT (Centre d'assistance technique) qui a effectué le 1er allumage.

DISPOSITIFS DE SÉCURITÉ

• THERMOCOUPLE :
Placé sur le système d'évacuation des fumées, il en relève la température.
En fonction des paramètres programmés, il contrôle les phases d'allumage, de fonctionnement et d'extinction.

• PRESSOSTAT DIFFÉRENTIEL:
Placé dans la zone d'aspiration des fumées, il intervient quand il relève des problèmes de dépression dans le circuit des fumées (par ex.: conduit de cheminée bouché).

• THERMOSTAT DE SÉCURITÉ:
Il intervient si la température à l'intérieur du poêle est trop élevée.
Il bloque le chargement du pellet en provoquant l'extinction du poêle.

CARACTÉRISTIQUES

FRANÇAIS

CARACTÉRISTIQUES THERMOTECHNIQUES		
Puissance nominale	7,2	kW
Rendement de la puissance nominale	92,1	%
Émission CO (13% O_2) puissance nominale	0,013	%
Masse fumées puissance nominale	4,8	g/s
Puissance réduite	2,1	kW
Rendement de la puissance réduite	95,1	%
Émission CO (13% O_2) puissance réduite	0,025	%
Masse fumées puissance réduite	2,6	g/s
Surchauffe maximum des fumées	140	°C
Tirage minimum	12 / 5	Pa
Autonomie min/max	9 / 30	heures
Consommation combustible min/max	0,5 / 1,6	kg/h
Capacité du réservoir	15	kg
Volume chauffable *	190	m³
Poids avec emballage	125	kg
Diamètre conduit de fumée (mâle)	80	mm
Diamètre conduit prise d'air (mâle)	40	mm

***** Le volume chauffable est calculé en considérant une isolation de la maison conforme à la Loi 10/91 et modifications successives, et une demande de chaleur de 33 Kcal/m³ heure.
* Il est important également de tenir compte de l'emplacement du poêle dans la pièce à chauffer.

N.B.
1) il faut prendre en considération que des appareils externes peuvent perturber le fonctionnement de la carte électronique.
2) attention : toute intervention sur des composants sous tension, tout entretien et/ou vérification doivent être effectués par du personnel qualifié.
(Avant d'effectuer toute opération d'entretien, débrancher l'appareil du réseau d'alimentation électrique).

CARACTÉRISTIQUES ÉLECTRIQUES		
Alimentation	230Vac +/- 10% 50 Hz	
Puissance absorbée moyenne	120	W
Puissance absorbée à l'allumage	400	W
Protection sur carte électronique *	Fusible F4 AL, 250 Vac	

Les données reportées ci-dessus sont à titre indicatif.
EDILKAMIN s.p.a. se réserve le droit de modifier sans préavis ses produits et selon son jugement sans appel.

INSTALLATION

Pour tout ce qui n'est expressément indiqué, se référer aux normes locales de chaque pays. En Italie, se référer à la norme UNI 10683, et aux éventuelles indications régionales ou des l'ASL locaux.
En cas d'installation en copropriété, demandez l'avis préventif à l'administrateur.

VÉRIFICATION DE COMPATIBILITÉ AVEC D'AUTRES DISPOSITIFS
Le poêle NE doit PAS être installé dans une pièce où se trouvent des extracteurs, des appareils de chauffage de type B, et d'autres appareils qui pourraient compromettre son fonctionnement correct.
Voir la norme UNI 10683.

VÉRIFICATION DU BRANCHEMENT ÉLECTRIQUE (placer la prise de courant à un endroit facilement accessible)
Le poêle est pourvu d'un câble d'alimentation électrique qu'il faut relier à une prise de 230V 50 Hz, de préférence avec un interrupteur magnétothermique. Si la prise de courant n'est pas facilement accessible, prévoyez un dispositif d'interruption de l'alimentation (interrupteur) en amont du poêle (à la charge du client).
Des variations de tension supérieures à 10% peuvent compromettre le poêle.
L'installation électrique doit être à norme ; vérifier particulièrement l'efficacité du circuit de terre.
La ligne d'alimentation doit être de section adaptée à la puissance du poêle.
Le mauvais état du circuit de terre peut provoquer un dysfonctionnement dont Edilkamin ne sera pas responsable.

DISTANCES DE SÉCURITÉ ANTI-INCENDIE
En cas de murs combustibles (par ex. en bois), il faut prévoir une isolation adéquate avec un matériau non combustible. Il est obligatoire d'isoler adéquatement le tuyau d'évacuation des fumées car il peut atteindre des températures élevées. Tout élément fait de matériaux combustibles et/ou sensibles à la chaleur et se trouvant à coté du poêle, doit être à une distance de 20 cm minimum ou bien être calorifugé de manière opportune avec un matériau isolant et non combustible; dans tous les cas il ne faut pas placer des matériaux devant le poêle à moins de 80 cm parce qu'ils seraient soumis directement au rayonnement du foyer.

PRESA D'ARIA
Il est indispensable qu'une prise d'air reliée avec l'extérieur soit installée derrière le poêle, avec une section utile minimum de 80 cm², et qui garantisse une alimentation d'air suffisante pour la combustion.
La prise d'air doit être reliée au raccord approprié présent à l'arrière du poêle (voir page 111).

SYSTÈME D'EXTRACTION DES FUMÉES
Le système d'extraction doit être uniquement prévu pour le poêle (des systèmes d'extraction dans un conduit de cheminée en commun ne sont pas autorisés).
L'évacuation des fumées advient par le raccord de 8 cm de diamètre situé à l'arrière, sur le côté droit/gauche ou sur le dessus de l'appareil. Le système d'extraction des fumées doit être relié avec l'extérieur en utilisant des tuyaux en acier certifiés EN 1856. Le tuyau doit être hermétiquement scellé.
Pour l'étanchéité des tuyaux et leur éventuelle isolation, il est nécessaire d'utiliser des matériaux résistants aux hautes températures (silicone ou mastics pour hautes températures).
L'unique tronçon horizontal admis peut avoir une longueur jusqu'à 2 m. Il est possible d'avoir jusqu'à deux coudes ayant une ampleur max. de 90° (par rapport à la verticale).
Il est nécessaire d'avoir (si le conduit d'évacuation ne s'insère pas dans le conduit de cheminée) un tronçon vertical et un embout de protection contre le vent (en référence à la UNI 10683).
Si le canal de fumée est à l'extérieur, il doit être calorifugé adéquatement. Si le canal de fumée est encastré dans un conduit de cheminée, ce dernier doit être adapté pour les combustibles solides et s'il est plus grand de 0 150 mm, il est nécessaire de réaliser un gainage avec des tuyaux de section et matériau appropriés (ex. acier 0 80 mm). Tous les tronçons du conduit de fumée doivent pouvoir être contrôlés. Les souches de cheminée et les conduits de fumée auxquels sont reliés les appareils utilisant des combustibles solides doivent être nettoyés une fois dans l'année (vérifier si dans votre pays existe une norme à ce propos).
L'absence régulière de contrôle et de nettoyage augmente la probabilité d'incendie de la souche. En cas d'incendie, procéder ainsi : ne pas éteindre avec de l'eau, vider le réservoir à pellet. Adressez-vous à du personnel spécialisé avant de redémarrer la machine.

CAS TYPIQUES

Fig. 1

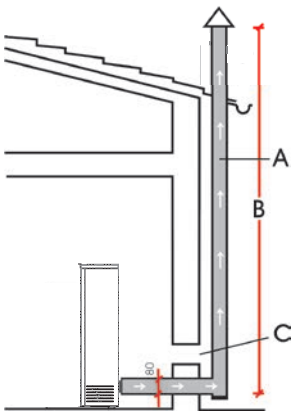

Fig. 2

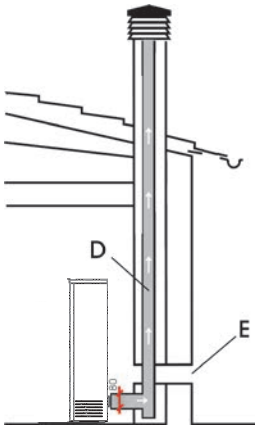

A : conduit de cheminée en acier calorifugé
B : hauteur minimum 1,5 m et toutefois au-delà de la hauteur d'avant-toit.
C-E : prise d'air reliée l'extérieur (section passante minimum 80 cm²)
D : conduit de cheminée en acier, interne au conduit de cheminée existant en ciment.

SOUCHE
Les caractéristiques fondamentales sont :
- section interne avec base identique à celle du conduit de cheminée.
- section de sortie non inférieure au double de celle du conduit de cheminée.
- position en plein vent, au-dessus du sommet du toit et en dehors de la zone de reflux.

FRANÇAIS

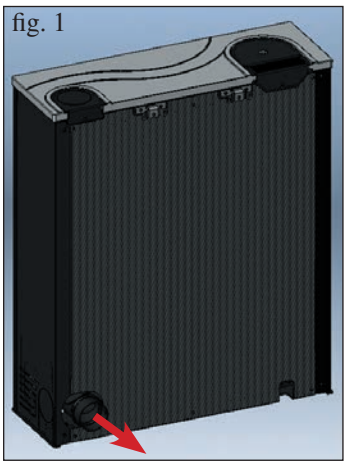
fig. 1

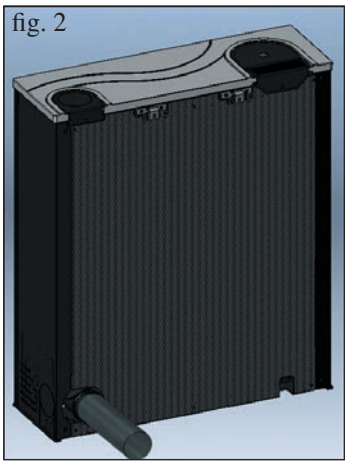
fig. 2

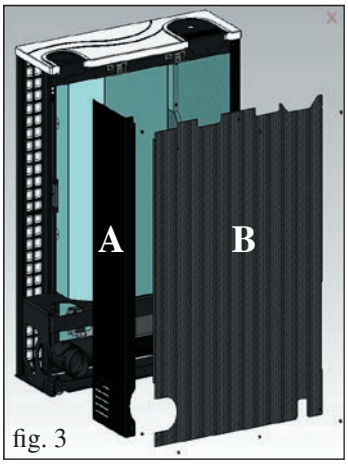

fig. 3

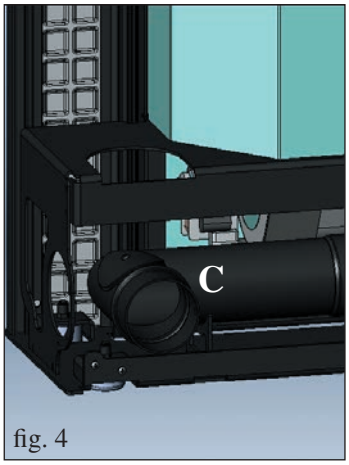

fig. 4

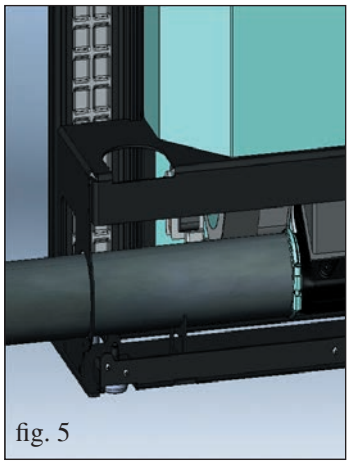
fig. 5

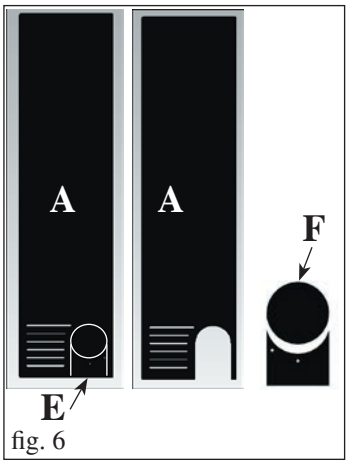

fig. 6

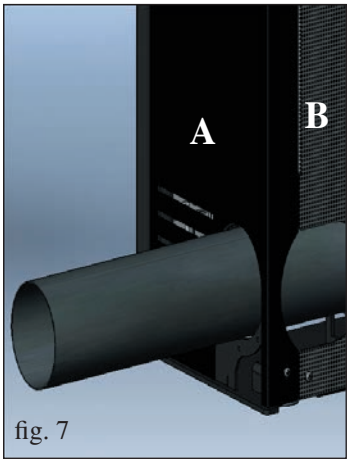

fig. 7

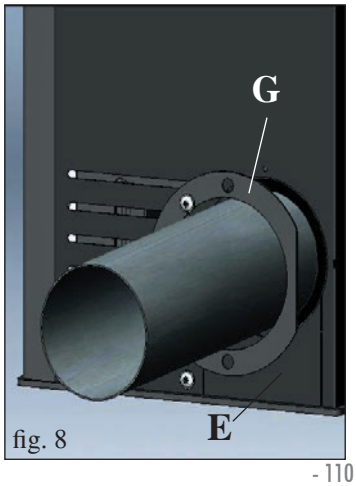

fig. 8

SORTIE DES FUMÉES

MICRON est prédisposé pour le raccordement du tuyau de sortie des fumées situé à l'arrière, sur le côté droit et sur le dessus du poêle.
Le poêle livré est configuré avec la sortie du tuyau des fumées à l'arrière (fig. 1-2).

RACCORDEMENT SORTIE FUMÉES PAR L'ARRIÈRE

Raccorder le tuyau de sortie des fumées arrière (non fourni) coude de raccord (C - fig. 4) au moyen du collier de serrage

POUR PERMETTRE LE RACCORDEMENT DE SORTIE DES FUMÉES DU CÔTÉ DROIT ET PAR LE DESSUS, IL EST NÉCESSAIRE D'ENLEVER LE CÔTÉ MÉTALLIQUE DROIT ET LE PANNEAU ARRIÈRE.

Procéder ainsi :
- Démonter le côté métallique droit en enlevant 2 vis (A - fig. 3).
- Démonter le panneau arrière en enlevant 6 vis (B - fig. 3).

RACCORDEMENT DE LA SORTIE DES FUMÉES PAR LE CÔTÉ DROIT

Retirer le coude de raccord (C - fig. 4)

Raccorder le tuyau de sortie des fumées (non fourni) sur le raccord du limaçon des fumées au moyen du collier fourni (fig. 5).

Retirer le diaphragme prédécoupé (E - fig. 6) du côté métallique (A), précédemment démonté, pour permettre le passage du conduit de sortie des fumées (non fourni).

Enlever la portion F (fig. 6) du diaphragme E (fig. 6).

Remonter le côté métallique A (fig. 7), le panneau arrière B (fig. 7) et le diaphragme E sans la portion F (fig. 8).

Achever l'opération en fixant la rosace de fixation fournie G (fig. 8) au moyen des vis fournies.

N.B. : la fixation de la rosace et du côté en tôle doit être réalisée après avoir effectué la fixation définitive du conduit de cheminée.

RACCORDEMENT SORTIE FUMÉES PAR LE DESSUS

Desserrer le collier de serrage du coude de raccord (C - fig.9/10) et tourner celui-ci de 90° vers le haut.

Retirer du dessus le couvercle métallique (H - fig. 11) fixé au moyen des vis.

Retirer le diaphragme prédécoupé (I - fig. 12), pour permettre le passage du conduit de sortie des fumées (non fourni).

Replacer le couvercle (H) et insérer le tuyau de sortie des fumées (non fourni) par le haut en l'enfilant sur le coude de raccord (C -fig. 13/14) au moyen du collier fourni.

Achever l'opération en remontant le côté métallique (A - fig. 15) et le panneau arrière (B - fig. 15).

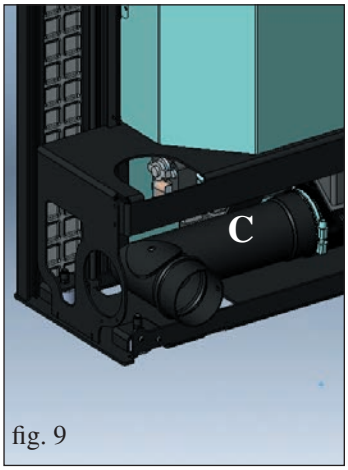

fig. 9

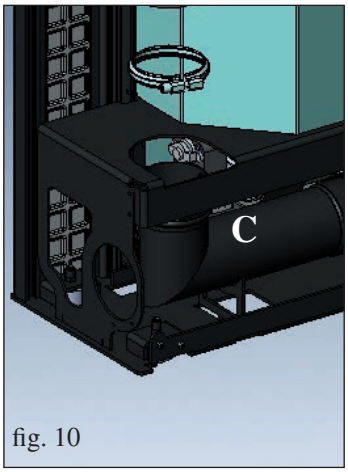

fig. 10

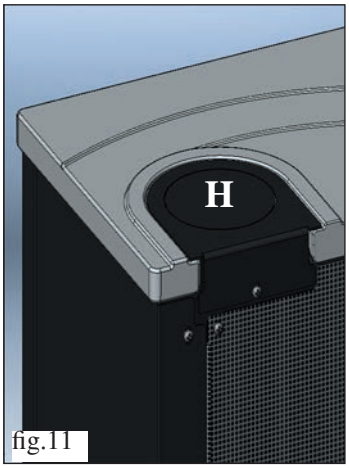

fig.11

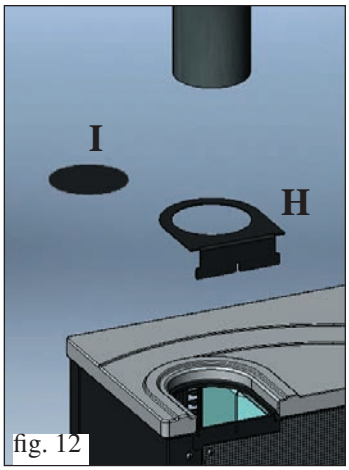

fig. 12

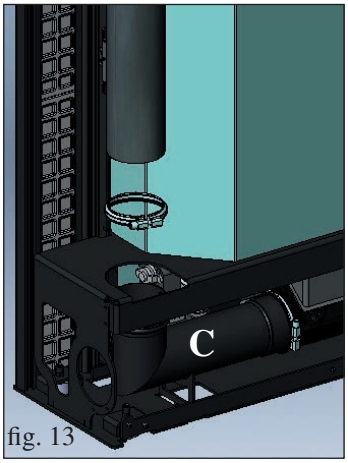

fig. 13

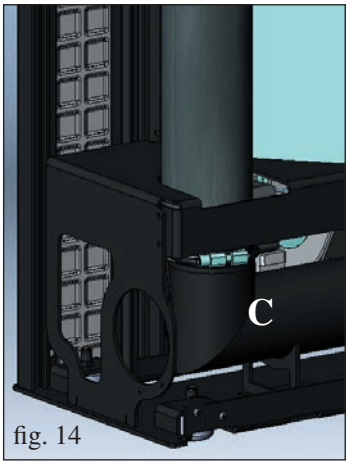

fig. 14

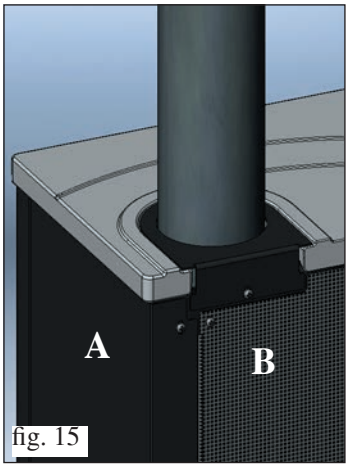

fig. 15

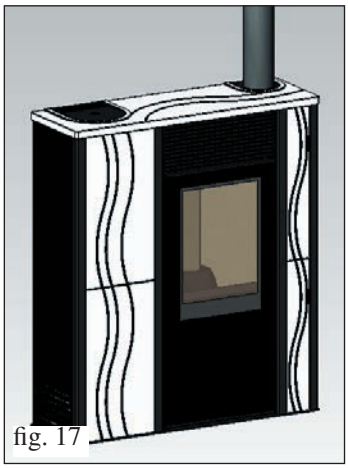
fig. 17

PRISE D'AIR

Il est indispensable qu'un conduit de prise d'air relié avec l'extérieur soit installé derrière le poêle, avec une section utile minimum de 80 cm², qui garantit une alimentation d'air suffisante pour la combustion.
Pour l'application du conduit à l'arrière du poêle, un trou fermé par un couvercle 8S - fig. 18) est prédisposé.
Retirer le couvercle (S) et en intervenant sur la portion gauche présente sur la façade du poêle (toujours sans panneau de revêtement), enfiler un tuyau flexible d'aluminium plissé (non fourni) sur le raccord du conduit de la prise d'air extérieure (T - fig. 19-20).
Retourner ensuite le tuyau sur lui-même et le faire passer dans le trou (U - fig. 21) présent sur le dos jusqu'à atteindre l'environnement extérieur.
Il est nécessaire de prédisposer la prise d'air, raccordée avec l'extérieur, en cas d'installation murale du poêle.
De norme, il faut protéger par une grille l'entrée de l'air, dont une section libre d'au moins 12 cm² doit être garantie.
Le tuyau doit être d'une longueur inférieure à 1 mètre et ne doit avoir aucun courbe.
Il doit en outre s'achever par un tronçon à 90° degrés dirigé vers le bas ou pourvu d'une protection contre le vent.

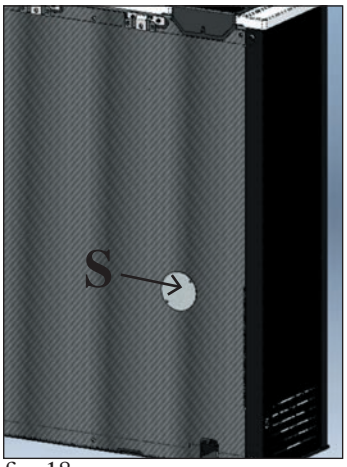

fig. 18

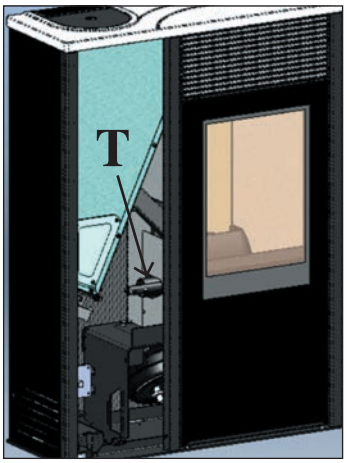

fig. 19

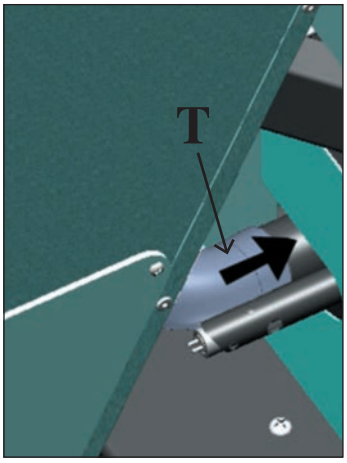

fig. 20

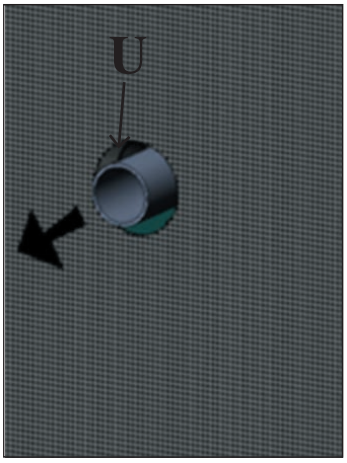

fig. 21

ASSEMBLAGE

fig. 1

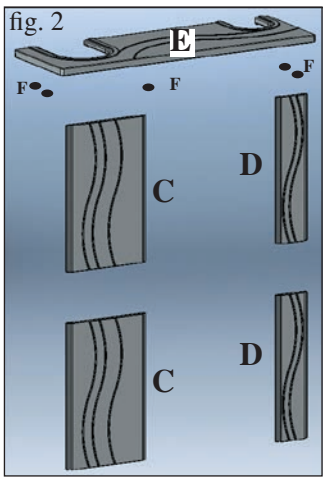

fig. 2

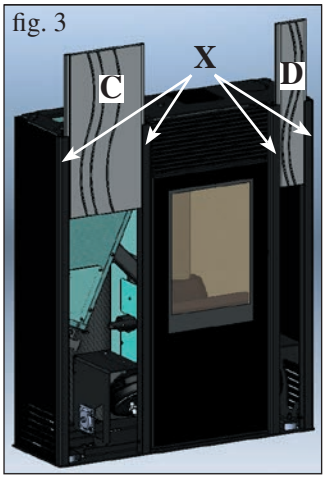

fig. 3

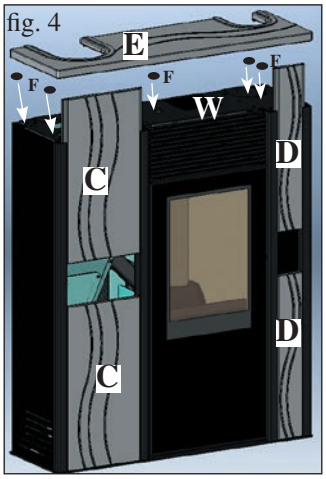

fig. 4

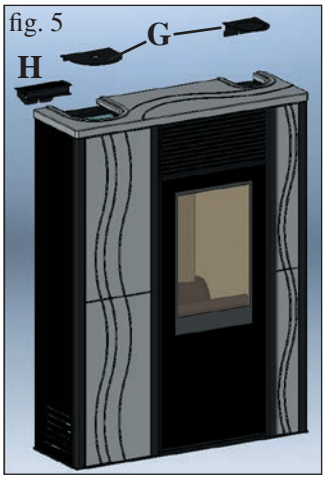

fig. 5

fig. 6

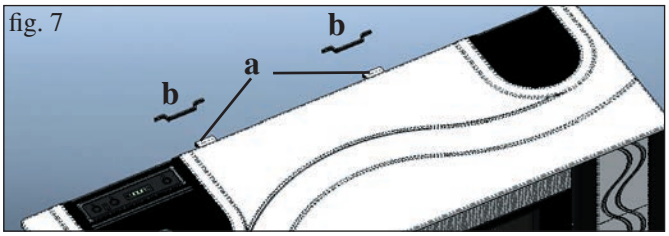

fig. 7

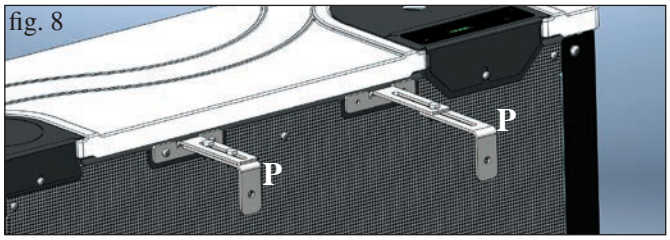

fig. 8

REVÊTEMENT AVEC FAÇADES EN CÉRAMIQUE

Fig.1
Le poêle est livré avec les côtés métalliques et les profils en aluminium (X- fig. 3) déjà montés, alors que les pièces indiquées ci-dessus sont emballés à part.

Fig.2
•2 façades en céramique gauches (C)
•2 façades en céramique droites (C)
• 1 dessus en céramique (E)
•n°5 petits bouchons en caoutchouc (F)

Pour le montage, procéder de la manière suivante:

Fig. 3/4
Enfiler, dans les profils en aluminium (X), les deux paires de façades avant en céramique de droite (D) et de gauche (C).

Fig. 4/5
Appliquer les petits bouchons en caoutchouc (F) dans les trous prévus sur le dessus métallique (W).

Placer le dessus en céramique (E) sur les petits bouchons en caoutchouc.
Appliquer le support métallique pourvu d'un panneau synoptique (H) et de deux couvercles en tôle (G).

REVÊTEMENT AVEC FAÇADES EN TÔLE

Pour cette version, le poêle est livré avec les façades en tôle métallique déjà montées (M - N fig.6).

Pour les phases d'assemblage restantes, suivre la procédure prévue pour la version avec les façades en céramique.

Fig.7
Fixer le poêle au mur au moyen des équerres (a) et les étriers (b) fournis, ou utiliser des systèmes alternatifs qui garantissent la stabilité du poêle.

Fig. 8
Vous pouvez aussi utiliser le kit de brides de fixation murale (P) fourni, permettant d'installer le poêle écarté du mur d'un minimum de 9 cm à un maximum de 17 cm.

INSTRUCTIONS D'UTILISATION

1er Allumage/Test réalisé par le Centre Assistance Technique autorisé Edilkamin (CAT)
La mise en service doit être effectuée comme le prescrit la norme 10683.
Cette norme indique les opérations de contrôle à effectuer sur place, dans le but de confirmer le bon fonctionnement du système.

L'assistance technique Edilkamin (CAT) sera aussi chargée de régler le poêle en fonction du type de pellet et des conditions d'installation.

La mise en marche de la part du CAT est indispensable pour l'activation de la garantie.

Durant les premiers allumages, de légères odeurs de peinture peuvent se dégager mais disparaitront très rapidement.
Avant d'allumer l'appareil, il est toutefois nécessaire de vérifier :

==> Si l'installation est correcte.
==> L'alimentation électrique
==> La fermeture de la porte, qui doit être étanche
==> Le nettoyage du creuset.
==> La présence sur l'afficheur de l'indication de stand-by (date, puissance ou température clignotante).

CHARGEMENT DU PELLET DANS LE RÉSERVOIR
Pour accéder au réservoir, retirer le couvercle métallique * (fig. 1).

ATTENTION :
Si l'on charge le poêle lorsqu'il est en fonction et donc chaud, il est conseillé d'utiliser le gant fourni.

REMARQUE sur le combustible.
MICRON est conçu et programmé pour brûler du pellet de bois de 6 mm de diamètre environ.
Le pellet est un combustible qui se présente sous forme de petits cylindres, obtenus après compactage de sciure, à des valeurs élevées, sans utilisation d'adhésifs ou d'autres matériaux. Il est emballé dans des sacs de 15 kg. Afin de NE PAS compromettre le fonctionnement du poêle, il est indispensable de ne rien brûler d'autre.
L'utilisation d'autres matériaux (bois compris), identifiable après analyses en laboratoire, implique l'annulation de la garantie. EDILKAMIN a conçu, testé et programmé ses propres produits parce qu'ils garantissent les meilleures performances avec un pellet aux caractéristiques suivantes:
diamètre : 6 millimètres
longueur maximale : 40 mm
humidité maximale : 8 %
rendement calorifique : 4300 kcal/kg minimum
L'utilisation d'un autre type de pellet exige un réglage spécifique du poêle, analogue à celui effectué par le CAT (centre d'assistance technique) lors du 1er allumage. L'utilisation de pellet non approprié peut provoquer : une diminution du rendement, des anomalies de fonctionnement, des blocages dus à une obstruction, salissure de la vitre, substances non brûlées, ...
Une simple analyse du pellet peut être effectuée visuellement :
Bonne qualité: lisse, de longueur régulière, peu poussiéreux.
Mauvaise qualité : avec éclatements longitudinaux et transversaux, très poussiéreux, d'une longueur très variable et avec présence de corps étrangers.

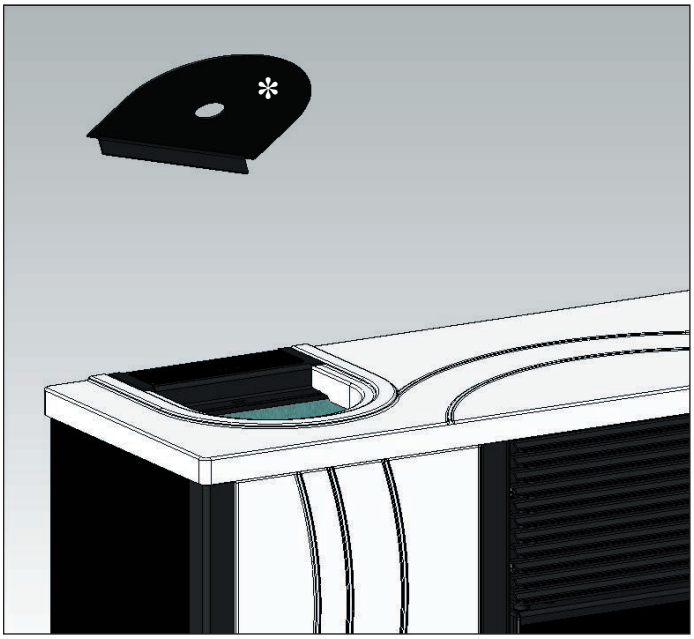

fig. 1

FRANÇAIS

INSTRUCTIONS D'UTILISATION

PANNEAU SYNOPTIQUE

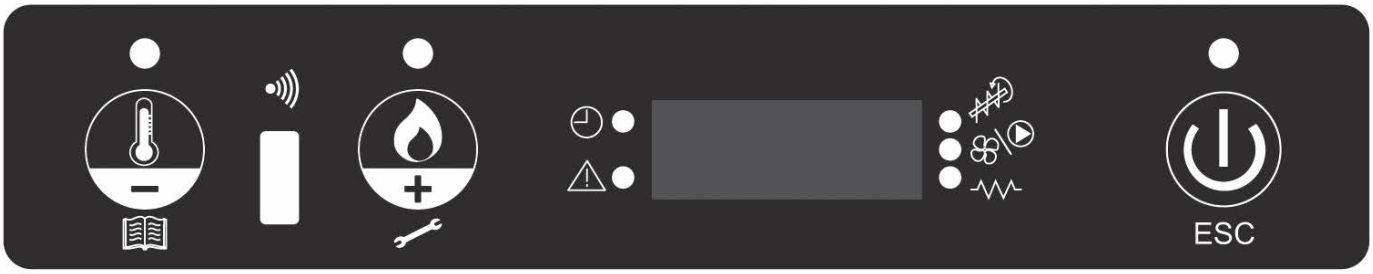

touche pour programmer la température ambiante souhaitée ou pour entrer dans le menu (set temp. ambiante)

touche pour programmer la puissance du poêle (set de puissance)

touche d'allumage/extinction ou confirmation/sortie du menu

indique que le chronothermostat a été programmé pour les allumages automatiques horaires.

indique une condition d'alarme

indique le fonctionnement du motoréducteur du pellet

indique le fonctionnement du ventilateur

indique le fonctionnement de la bougie

DESCRIPTION DU MENU

• Pour accéder au menu, appuyer sur la touche pendant 2 secondes (la led s'éteint)

En appuyant sur la touche ou bien sur la touche, défilera le menu suivant:

M1	Régl. horloge
M2	Regl.chrono
M3	Régler vent 1
M4	(N'apparait pas a display sur ce modèle)
M5	Langue
M6	Stand-by
M7	Chargement de la vis sans fin
M8	État du poêle
M9	Tarages techniques (CAT)
MA	Type de pellet (CAT)
Mb	Sortie

• Pour confirmer le menu souhaité, appuyer sur la touche .

• Pour revenir au menu précédent, appuyer sur la touche pendant 3 secondes.

• Pour sortir du menu, appuyer sur la touche pendant 6 secondes.

ALLUMAGE/EXTINCTION

Pour allumer/éteindre le poêle, appuyer sur la touche pendant 3 secondes.

Led allumé poêle en marche
Led clignotante poêle en extinction ou en alarme
Led éteinte poêle éteint

FONCTIONNEMENT

Le poêle a deux modes de fonctionnement:

- MANUEL:
En mode de fonctionnement MANUEL, on règle la puissance à laquelle le poêle fonctionnera, indépendamment de la température de la pièce où il est installé.
Pour sélectionner la modalité de fonctionnement MANUEL, appuyer sur la touche (la led s'allume).

En appuyant sur la touche il est possible d'augmenter la température (au-delà de 40°C) jusqu'à ce que l'indication « MAN » apparaisse à l'écran.

- AUTOMATIQUE
En mode de fonctionnement AUTOMATIQUE on peut régler la température souhaitée dans la pièce où le poêle est installé. Lorsque le poêle aura atteint la température ambiante souhaitée (SET TEMPÉRATURE AMBIANTE), il commencera, de manière autonome, à moduler et se mettra sur la puissance 1.

Pour programmer le set température ambiante, appuyer sur (la led s'allume), la température de fonctionnement du moment sera affichée ; au moyen de la touche ou de la touche il est possible de varier la température pour atteindre celle désirée.

La ventilation dépend toujours de la puissance utilisée, et on ne peut donc pas la modifier.

RÉGLAGE DE LA VENTILATION
Cette fonction permet de gérer la vitesse de ventilation.
Il est possible de configurer le mode AUTO qui régule automatiquement la vitesse de ventilation en fonction de la puissance du poêle ou il est possible de configurer la vitesse de ventilation en fonction de la quantité d'air chaud ou du niveau de silence du produit souhaité.
Pour activer la fonction, appuyer sur la touche

pendant 2 secondes, appuyer sur la touche jusqu'à afficher sur l'écran l'inscription "**M3 Régler vent 1**".

Appuyer sur la touche et saisir la vitesse de ventilation souhaitée en utilisant les touches et .

Pour confirmer le choix, apouyer sur la touche .

CHARGEMENT DE LA VIS SANS FIN (seulement si le poêle est resté complètement sans pellet)

Pour charger la vis sans fin, il faut entrer dans le MENU, appuyer sur la touche pendant 2 secondes, appuyer sur la touche jusqu'à visualiser à l'écran l'indication « **M7 Chargement de la vis sans fin** ».

Appuyer sur la touche pour confirmer et successivement appuyer sur la touche activer la fonction.
Cette opération doit être effectuée uniquement quand le poêle est éteint et complètement froid.

Remarque : durant cette phase, l'extracteur de fumées restera allumé.

FONCTION STAND-BY
La fonction activée permet d'éteindre le poêle en cas de dépassement de 0,5°C de la température ambiante exigée, après un temps prédéfini de 10 minutes (modifiable par un CAT en phase d'installation). Sur l'écran apparaitra l'indication « **GO STBY** » en affichant les minutes restantes jusqu'à l'extinction. Cette fonction est présente en fonctionnement « AUTOMATIQUE » et en cas de thermostat extérieur. Si la température ambiante diminue de 2°C en-dessous du seuil programmé, le poêle repartira (modifiable par un CAT en phase d'installation).

Pour activer la fonction, appuyez pendant environ 3 secondes sur la touche l'indication «**MI-set orologio**» apparaîtra à l'écran, appuyez sur la touche jusqu'à visualiser à l'écran l'indication «**M6 stand by**»; pour confirmer, appuyer sur la touche .

Appuyer sur la touche pour sélectionner « ON », pour confirmer appuyer sur la touche .

Pour sortir du menu « **M6 stand-by** », appuyer sur la touche pendant 6 secondes.

RÉGLAGE HORAIRE ET DATE

Appuyer pendant environ 2 secondes la touche l'indication « MI set orologio » apparaîtra sur l'écran ; pour confirmer, appuyer sur la touche .
Les données suivantes apparaissent successivement : Jour de la semaine, heure, minutes, jour, mois, année qui peuvent être modifiées en appuyant sur la touche ou bien sur la touche . Pour confirmer, appuyer sur la touche .

Pour sortir du menu « **MI set orologio** », appuyer sur la touche pendant 6 secondes.

THERMOSTAT EXTÉRIEUR
Il doit être raccordé au moyen du câble bleu (en option cod. 640560) au port série placé à l'arrière du poêle, il doit avoir un contact sec normalement ouvert (par ex., en cas d'un thermostat d'ambiance) :
- Contact ouvert = Température Ambiante atteinte
- Contact fermé = Température Ambiante non atteinte

Pour sélectionner la modalité **« T-E » (thermostat extérieur)**, appuyer sur la touche (la led s'allume).

En appuyant sur la touche on augmente la température jusqu'à ce qu'apparaisse à l'écran l'indication « T-E » (thermostat extérieur) (en-dessous de 6°C).

Remarque : Avec le poêle éteint, le thermostat extérieur ne peut en aucun cas allumer ou éteindre le poêle. Si l'on souhaite éteindre ou allumer le poêle en dehors des horaires du chrono ou de la programmation du **« T-E » (thermostat extérieur)**, il faut toujours agir au moyen de la touche .

INSTRUCTIONS D'UTILISATION

CHRONOTHERMOSTAT A PROGRAMMATION JOURNALIÈRE/HEBDOMADAIRE
Il y a 3 modalités de programmation (journalière, hebdomadaire, week-end), toutes indépendantes les unes des autres, ce qui permet ainsi de multiples combinaisons selon ses propres exigences (on peut régler les horaires avec 10 minutes d'écart).

Appuyer sur la touche pendant 2 secondes, l'indication « **Mi-set orologio** » apparaît à l'écran (la led s'éteint).

Appuyer sur la touche jusqu'à visualiser à l'écran l'indication « **M2 set crono** » pour confirmer, appuyer sur la touche .

Pour afficher les 3 modalités de programmation (journalière, hebdomadaire, weekend), appuyer sur la touche oppure il tasto ,pour confirmer, appuyer sur la touche .

Faire défiler le menu suivant (il est programmé en OFF par défaut) :
- **M2-1** : active le chronothermostat
- **M2-2** : program jour
- **M2-3** : program semaine
- **M2-4** : program fin de sem.
- **M2-5** : sortie

Choisir le menu souhaité et confirmer en appuyant sur la touche .

Pour programmer les allumages et les extinctions du poêle, et les variations des horaires, appuyer sur la touche ou sur la touche , pour confirmer, appuyer sur la touche .

Pour sortir de la programmation, appuyer sur la touche pendant 6 secondes.

Programmation Journalière :
Possibilité de 2 allumages/extinctions au cours de la journée répétés tous les jours :
Exemple: start1 10:00 stop1 12:00 start2 18:00 stop2 22:00

Programmation Hebdomadaire :
Possibilité de 4 allumages/extinctions dans la journée en choisissant les jours de la semaine, exemple :

start1 06:00 stop1 08:00	**start2 07:00 stop2 10:00**	**start3 14:00 stop3 17:00**	**start4 19:00 stop3 22:00**
lundi on	lundi off	lundi on	lundi on
mardi on	mardi off	mardi on	mardi on
mercredi off	mercredi on	mercredi off	mercredi on
jeudi on	jeudi off	jeudi off	jeudi on
vendredi on	vendredi off	vendredi off	vendredi on
samedi off	samedi off	samedi on	samedi on
dimanche off	dimanche off	dimanche on	dimanche on

Programmation Week-end :
Possibilité de 2 allumages/extinctions pendant le week-end :
Exemple : start1 week-end 07:00 stop1 week-end 11:30
Exemple : start2 week-end 14:20 stop2 week-end 23:50

ENTRETIEN

Avant d'effectuer toute opération d'entretien, débrancher l'appareil du réseau d'alimentation électrique.

Un entretien régulier est la base du bon fonctionnement du poêle.
L'ABSENCE D'ENTRETIEN NE permet PAS au poêle de fonctionner régulièrement.
D'éventuels problèmes dus à l'absence d'entretien entraîneront l'annulation de la garantie.

POUR ACCÉDER FACILEMENT À TOUS LES ORGANES ÉLECTRO-MÉCANIQUES, IL SUFFIT DE RETIRER LE REVETEMENT CÉRAMIQUE FRONTAL GAUCHE EN LE GLISSANT VERS LE HAUT, APRÈS AVOIR RETIRÉ LE DESSUS (voir la page 112).

ENTRETIEN QUOTIDIEN

Opérations à effectuer lorsque la cheminée est éteinte, froide et débranchée du réseau électrique

- Il doit être effectué au moyen d'un aspirateur (voir l'option page 120).
- Le déroulement de la procédure prend seulement quelques minutes.
- Ouvrir la porte, extraire le creuset (1 – fig. A) et renverser les résidus dans le tiroir à cendres (2 - fig. B).
- **NE PAS VERSER LES RÉSIDUS DANS LE RÉSERVOIR DU PELLET**
- Extraire et vider le tiroir à cendres (2 - fig. B) dans un conteneur non inflammable (les cendres pourraient être encore chaudes ou contenir des braises).
- Aspirer à l'intérieur du foyer, la sole foyère, le compartiment autour du creuset là où tombe la cendre.
- Retirer le creuset (1 - fig. A) et le gratter avec la spatule fournie, nettoyer les résidus qui bouchent les trous.
- Aspirer le logement du creuset, nettoyer les bords du creuset qui sont en contact avec son logement.
- Si nécessaire, nettoyer la vitre (à froid)

Ne jamais aspirer de cendres chaudes, cela peut endommager l'aspirateur utilisé et mettre à risque d'incendie les habitations.

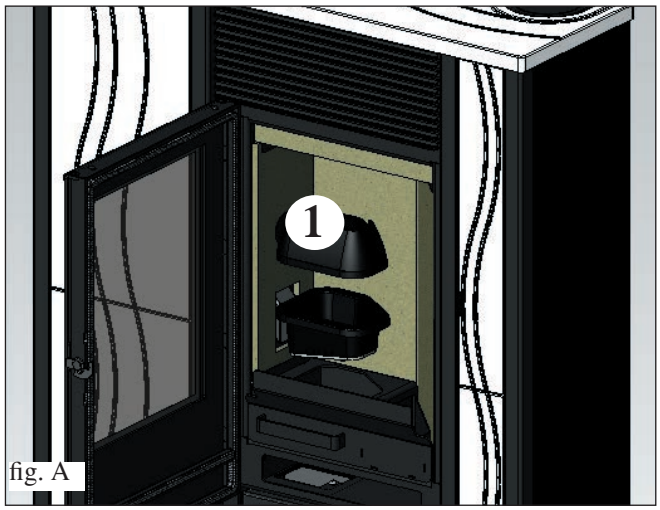

fig. A

fig. B

ENTRETIEN HEBDOMADAIRE

- Extraire le plafond (3 – fig. C) et renverser les résidus dans le tiroir à cendres (2 - fig. B).
- Vider le réservoir à pellet et l'aspirer.
- Nettoyer la chambre de combustion et le logement situé en-dessous (4 - fig. D).
- Nettoyer l'inspection présente sur le coude du raccord des fumées (5 - fig. E).

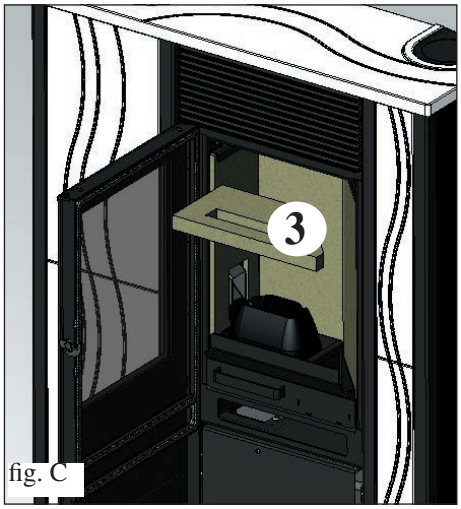

fig. C

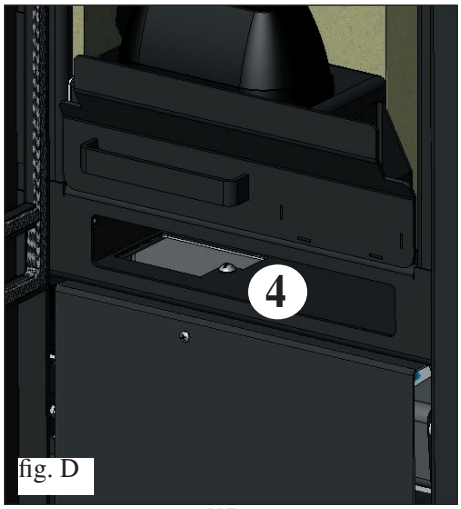

fig. D

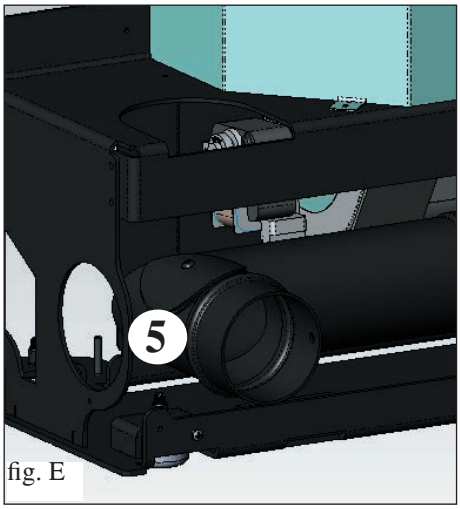

fig. E

FRANÇAIS

ENTRETIEN

ENTRETIEN SAISONNIER (à la charge du CAT - centre d'assistance technique)

Il consiste en un :

• Nettoyage général intérieur et extérieur
• Nettoyage profond des tuyaux d'échange situés à l'intérieur de la grille de sortie d'air chaud positionnée dans la partie haute de la façade du poêle.
• Nettoyage profond du creuset et de son logement.
• Nettoyage des ventilateurs/extracteurs, vérification mécanique des jeux et des fixations.
• Nettoyage du canal de fumée (remplacement du joint sur le tuyau d'évacuation des fumées)
• Nettoyage du conduit de fumée
• Nettoyage du logement du ventilateur d'extraction des fumées, nettoyage du pressostat, contrôle du thermocouple.
• Nettoyage, inspection et désincrustage du logement de la résistance d'allumage, éventuel remplacement.
• Nettoyage / contrôle du panneau synoptique
• Inspection visuelle des câbles électriques, des connexions et du câble d'alimentation.
• Nettoyage du réservoir à pellet et contrôle des jeux avec vis sans fin-motoréducteurs
• Remplacement du joint de la porte
• Test de fonctionnement, chargement des vis sans fin, allumage, fonctionnement pendant 10 minutes et extinction

En cas d'une usage très fréquent du poêle, il est conseillé de nettoyer le canal de fumée tous les 3 mois.

ATTENTION !!!

Après le nettoyage normal, il est PRIMORDIAL d'assembler correctement le creuset supérieur (A) (fig.1) avec le creuset inférieur (B) (fig. 1) afin de ne pas compromettre le fonctionnement du poêle.
Puis, avant l'allumage du poêle, s'assurer que les creusets soient correctement assemblés comme l'indique la fig.2, sans la présence de cendres ou de substances non brûlées sur le périmètre d'appui.

Nous vous rappelons que le fait d'utiliser le poêle sans avoir nettoyé le creuset pourrait entraîner un déclenchement inopiné de la combustion des gaz à l'intérieur de la chambre de combustion, avec pour conséquence une rupture de la vitre de la porte.

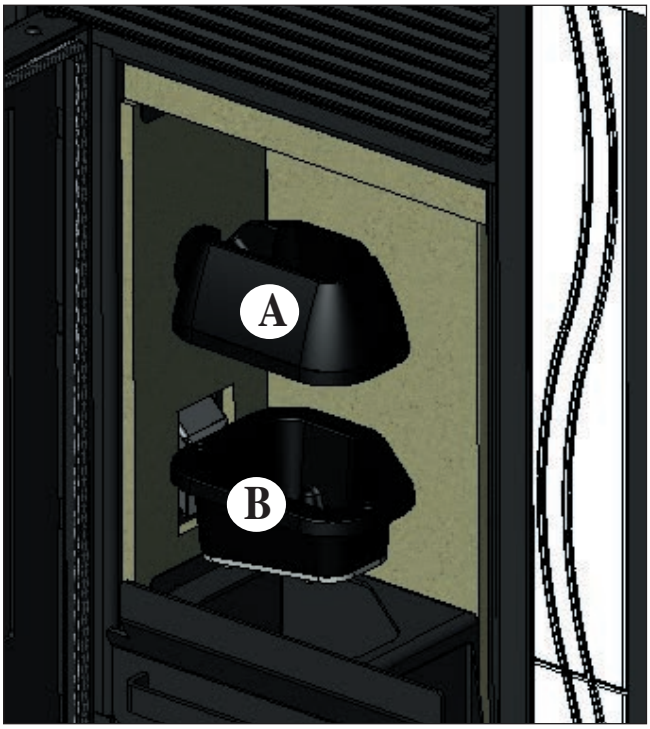

fig. 1

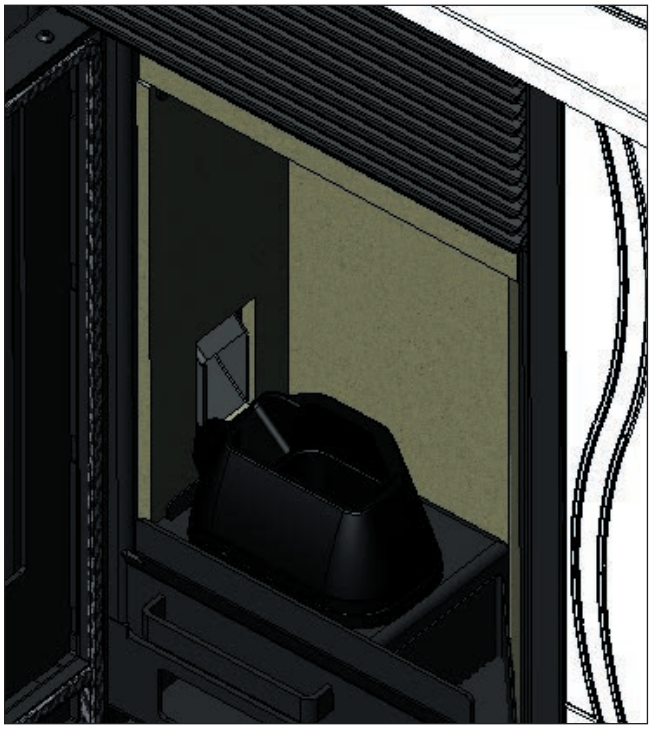
fig. 2

FRANÇAIS

CONSEILS EN CAS D'ÉVENTUELS INCONVÉNIENTS

En cas de problèmes le poêle s'arrête automatiquement en effectuant l'opération d'extinction et l'écran affiche une inscription concernant les raisons de l'extinction (voir ci-dessous les différentes signalisations).

Ne jamais débrancher la fiche pendant la phase d'extinction due à un blocage.
Si un blocage se produit, pour redémarrer le poêle il faut laisser se dérouler la procédure d'extinction (15 minutes avec retour sonore) puis appuyer sur la touche ESC .

Ne pas rallumer le poêle avant d'avoir vérifié la cause du blocage et NETTOYÉ/VIDÉ le creuset.

SIGNALISATIONS D'ÉVENTUELLES CAUSES DE BLOCAGE, INDICATIONS ET RÉSOLUTIONS :

AL1 black out (ce n'est pas un défaut du poêle).
(se produit s'il y a eu une absence de tension dans le réseau électrique pendant plus de 5 secondes).
Le poêle possède une fonction de « black out ». En cas d'interruption de l'énergie électrique, d'une durée inférieure à 5 secondes, le poêle se rallumera et reviendra à la fonction précédant l'extinction.
Si l'interruption est supérieure à 5 secondes, le poêle se mettra en alarme « black out », qui se traduit par une phase de refroidissement. Ci-dessous une liste des différentes possibilités :

État du poêle avant la coupure d'électricité	Délai d'interruption inférieur à 10"	Délai d'interruption supérieur à 10"
OFF	OFF	OFF
PRÉCHARGE	BLACK OUT	BLACK OUT
ALLUMAGE	BLACK OUT	BLACK OUT
DÉMARRAGE	DÉMARRAGE	STAND-BY PUIS RALLUMAGE
TRAVAIL	TRAVAIL	STAND-BY PUIS RALLUMAGE
NETTOYAGE FINAL	NETTOYAGE FINAL	NETTOYAGE FINAL
STAND-BY	STAND-BY	STAND-BY
ALARME	ALARME	ALARME
MÉMOIRE ALA	MÉMOIRE ALARME	MÉMOIRE ALARMEw

A02 sonde fumées cassée (se produit lorsque le poêle ne lit plus la sonde)
• Thermocouple cassé
• Thermocouple débranché
• Température des fumées au-delà de la plage de mesures

AL3 hot fumées (se produit lorsque la température des fumées dépasse une température de sécurité)
• Le conduit de cheminée est obstrué
• Installation incorrecte
• Poêle bouché
• Chargement de pellet élevé, contrôler le réglage du pellet (Revendeur)

REMARQUE : le message « hot fumi » apparaît si le premier seuil d'alarme à 250° est dépassé, le poêle va en modulation ; dès l'atteinte des 270°, le poêle se met en alarme et s'éteint.

AL4 aspirateur en panne (cela advient quand le moteur des fumées est en panne)
• Moteur de fumées bloqué
• Capteur de tours en panne
• Moteur de fumées en panne
• Intervention thermostat moteur fumées

AL5 échec allumage (se produit lorsque, pendant la phase d'allumage, la température des fumées ne dépasse pas le seuil minimum)
• Bougie probablement défectueuse
• Creuset sale ou trop de pellet
• Le pellet est épuisé
• Contrôler le thermostat de sécurité du pellet (réarmement automatique)
• Le conduit de cheminée est obstrué

AL6 absence du pellet (cela advient lorsque le pellet est terminé)
• Pellet épuisé dans le réservoir
• Motoréducteur défectueux
• Conduit/vis sans fin pellet bouché
• Chargement de pellet faible, contrôler le réglage du pellet.

AL7 sécurité thermique (cela advient quand le thermostat de sécurité, situé en contact avec le réservoir, se déclenche à cause d'une surchauffe du réservoir à pellet)
• Chargement excessif de pellet

AL8 absence de dépression (cela advient lorsqu'il n'y a pas un tirage suffisant dans le tuyau d'aspiration d'air froid)
• Tuyau d'air froid bouché
• Pressostat en panne
• Tuyau en silicone bouché

CHECK LIST

À intégrer avec la lecture complète de la fiche technique

Pose et installation

- Mise en service effectuée par le CAT autorisé qui a relâché la garantie et le livret d'entretien
- Aération de la pièce
- Le conduit de fumée/le conduit de cheminée reçoit seulement l'évacuation du poêle
- Le canal de fumée présente :
  2 coudes au maximum
  2 mètres à l'horizontal au maximum
- creuset outre la zone de reflux
- les tuyaux d'évacuation sont en matériau adapté (conseillé en acier inox)
- pour le passage d'éventuels matériaux inflammables (par ex. bois), toutes les précautions nécessaires ont été prises pour éviter des incendies.

Utilisation

- Le pellet utilisé est de bonne qualité et non humide.
- Le creuset et le compartiment des cendres sont propres et bien placés.
- La porte est bien fermée
- Le creuset est bien inséré dans son logement.

NE PAS OUBLIER D'ASPIRER LE CREUSET AVANT CHAQUE ALLUMAGE
En cas d'échec, NE PAS répéter l'allumage avant d'avoir vidé le creuset.

FRANÇAIS

ACCESSOIRES POUR LE NETTOYAGE

GlassKamin
(cod. 155240)

Utile pour le nettoyage de la vitre céramique

Bidon pour aspirer les cendres sans moteur
(cod. 275400)

Utile pour le nettoyage du foyer.

Sehr geehrte Kundin, sehr geehrter Kunde
Vielen Dank und herzlichen Glückwunsch zur Wahl unseres Produkts.
Wir bitten Sie, vor dem Gebrauch dieses Merkblatt aufmerksam zu lesen, um sämtliche Eigenschaften des Geräts auf die beste Weise und in völliger Sicherheit zu nutzen.

Für weitere Auskünfte oder Erfordernisse, wenden Sie sich bitte an Ihren HÄNDLER oder besuchen Sie die Internetseite www. Edilkamin.com unter dem Eintrag CENTRO ASSISTENZA TECNICA (Technischer Kundendienst).

HINWEIS
- Nach dem Auspacken des Produkts vergewissern Sie sich der Unversehrtheit und der Vollständigkeit des Inhalts (Anschlussstutzen, Bügel-Set für Wandbefestigung, Rosette, Kalthandgriff, Verkleidung, Garantieheft, Handschuh, CD/technisches Datenblatt, Spachtel, Entfeuchtungssalz).

Im Fall von Störungen wenden Sie sich bitte sofort an den Händler, bei dem der Kauf getätigt wurde und händigen Sie ihm Kopie des Garantiehefts und den Laufbeleg aus.

- Inbetriebnahme/Abnahme
Diese hat unbedingt durch ein von Edilkamin zugelassenes Assistenzzentrum (CAT) zu erfolgen, andernfalls verfällt die Garantie. Die Inbetriebnahme, so wie in der Norm UNI 10683 beschrieben, besteht aus einer Reihe von Kontrollmaßnahmen bei installiertem Ofen, die darauf abzielen, den ordnungsgemäßen Betrieb des Systems und die Übereinstimmung desselben mit den Vorschriften festzustellen.

Beim Händler, auf der Webseitewww.edilkamin.com oder unter der kostenlosen Hotline können Sie das nächstgelegene Kundendienst-Zentrum in Erfahrung bringen.

- Fehlerhafte Installation, nicht ordnungsgemäß ausgeführte Wartungsarbeiten, unsachgemäßer Gebrauch des Produkts entheben den Hersteller von jeglicher Haftung für durch den Gebrauch verursachten Schaden.
- Die Nummer des Kontrollabschnitts, der für die Identifizierung des Ofens erforderlich ist, ist angegeben:
- Im oberen Teil der Verpackung
- Im Garantieheft im Inneren des Brennraums
- An der Plakette im Inneren des Ofens;

Die besagten Unterlagen sind zusammen mit dem Kaufbeleg aufzubewahren, die darin enthaltenen Angaben müssen bei etwaigen Anfragen mitgeteilt und für den Fall von etwaigen Wartungseingriffen zur Verfügung gestellt werden;

- Die abgebildeten Details sind graphisch und geometrisch unverbindlich.

KONFORMITÄTSERKLÄRUNG
Hiermit erklärt die Firma EDILKAMIN S.p.A., Firmensitz in Via Vincenzo Monti 47 - 20123 Mailand - Steuernummer und USt-Nr. P.IVA 00192220192

auf eigene Haftung, dass:
Der nachstehend genannte Pelletofen mit der Richtlinie 89/106/EWG (Bauprodukte) übereinstimmt. PELLET-Ofen der Handelsmarke ITALIANA CAMINI, Modellbezeichnung MICRON

SERIEN-NUMMER: Typenschild-Daten Leistungserklärung (DoP - EK 069): Typenschild Nr.

Des Weiteren wird die Übereinstimmung mit der Richtlinie 89/106/EWG durch die Übereinstimmung mit folgender Europanorm bescheinigt: EN 14785:2006

Des Weiteren wird erklärt, dass:
Der Holzpelletofen MICRON die Vorgaben folgender Europarichtlinien erfüllt:
2006/95/EWG - Niederspannungsrichtlinie
2004/108/EWG – EMV-Richtlinie

Für etwaige Funktionsstörungen des Geräts, die auf nicht von EDILKAMIN befugtem Personal und ohne ihre Genehmigung ausgeführten Auswechsel- und Montagemaßnahmen und/oder Änderungen zurückzuführen sind, übernimmt die Firma EDILKAMIN S.p.A. keinerlei Haftung.

BETRIEBSWEISE

Der Ofen MICRON wurde zum Erzeugen von Heißluft durch Verwendung von Pellets als Brennstoff konzipiert, die Verbrennung wird elektronisch gesteuert. Nachstehend wird die Betriebsweise dargestellt (die Buchstaben beziehen sich auf Abbildung 1).

Der Brennstoff (Pellet) wird aus dem Brennstoffbehälter (A) und über eine von einem Getriebemotor (C) angetriebene Förderschnecke (B) in den Verbrennungstiegel (D) befördert.

Das Anzünden des Pellets erfolgt durch von einem elektrischen Heizelement (E)erzeugte Heißluft, die von einem Rauchabscheider (F) in den Tiegel gesaugt wird.

Die durch die Verbrennung erzeugten Rauchgase werden durch denselben Ventilator (F) abgeschieden und durch den Stutzen (G) ausgeschieden, wobei der Ofen an der Rückseite, rechtsseitig oder oben angeschlossen werden kann (siehe S. 127).

Der Feuerraum mit Verkleidung aus Vermiculit verfügt über einen vorderseitigen Verschluss aus Keramikglas (zum Öffnen den entsprechenden Kaltgriff verwenden).

Die Brennstoffmenge, das Rauchabscheiden, die Versorgung mit Brennluft werden von einer software-gesteuerten Platine geregelt, um eine hochwirksame Verbrennung und geringe Emissionen zu erzielen.

Der Ofen verfügt über einen seriellen Anschluss für ein zusätzlich erhältliches Kabel (Cod. 640560) an ein Remote-Einschaltgerät (Uhrenthermostat, usw.).

Die äußere Keramikbeschichtung ist in drei Farbausführungen erhältlich:
Cremeweiß, bordeaux und grau.

DEUTSCH

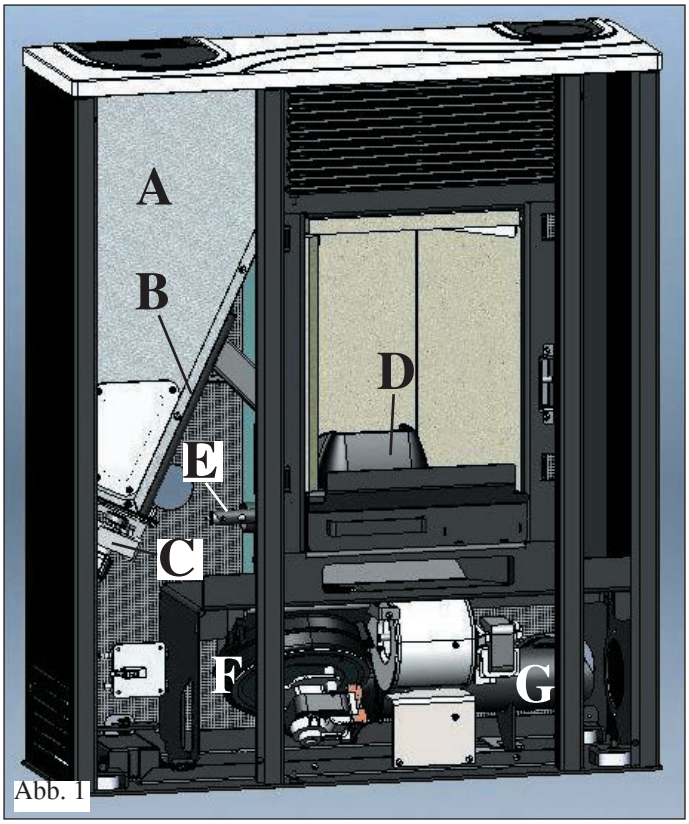

Abb. 1

SICHERHEITSHINWEISE

Die Heißluft wird dem Installationsraum durch ein Gitter im oberen Bereich der Vorderseite zugeführt. Gleichzeitig strahlt auch die Öffnung des Brennraums Wärme ab.

• Die einzigen mit dem Gebrauch des Kamins verbundenen Gefahren sind mit der mangelnden Einhaltung der Installationsanweisungen, direktem Kontakt mit unter Spannung stehenden (internen) Stromteilen oder mit der Berührung von Feuer oder heißen Teilen (Scheibe, Rohre, Warmluftaustritt) bzw. mit dem Einführen von Fremdkörpern verbunden.

• Für den Fall von Betriebsstörungen der Komponenten ist der Ofen mit Sicherheitsvorrichtungen ausgestattet, die dessen Abschalten gewährleisten; dieses muss ohne Eingreifen des Benutzers automatisch erfolgen.

• Für einen ordnungsgemäßen Betrieb muss der Ofen unter Einhaltung der in diesem technischen Merkblatt enthaltenen Angaben installiert werden, die Tür darf während des Betriebs nicht geöffnet werden: Die Verbrennung wird vollautomatisch gesteuert und erfordert keinerlei Eingreifen.

• Als Brennstoffe lediglich Holzpellets mit 6 mm Durchmesser verwenden.

• Das Einführen von Fremdkörpern in den Tiegel oder Brennstoffbehälter ist strengstens untersagt.

• Zur Reinigung des Rauchkanals (Verbindung zwischen Rauchstutzen des Ofens mit dem Rauchfang) dürfen keine brennbaren Stoffe verwendet werden.

• Brennraum und Brennstoffbehälter dürfen nur ERKALTET abgesaugt werden.

• Die Scheibe darf nur ERKALTET mit einem entsprechenden Reinigungsmittel und Lappen gereinigt werden.

• Nur den abgekühlten Ofen reinigen.

• Sicherstellen, dass der Heizofen durch ein von Edilkamin zugelassenes CAT (Technisches Kundendienst-Center) gemäß den Angaben in diesem Datenblatt, die zudem für die Validierung der Garantie unverzichtbare Voraussetzungen sind, aufgestellt und eingeschaltet wird.

• Während des Betriebs können einige Teile des Ofens wie Leitungen und Tür sehr hohe Temperaturen erreichen (nicht ohne den speziellen Ofenhandschuh berühren).

• Keine hitzeempfindlichen Gegenstände in unmittelbarer Nähe des Ofens ablegen.

• NIEMALS flüssige Brennstoffe verwenden, um den Ofen zu schüren oder die Glut zu entfachen.

• Die Belüftungsöffnungen im Installationsraum und die Lufteinlässe des Ofens selbst nicht verschließen.

• Den Ofen nicht nässen, sich den elektrischen Teilen nicht mit nassen Händen nähern.

• Keine Reduzierstücke auf die Rauchabzugsrohre stecken.

• Der Ofen ist in Räumen zu installieren, die den Brandschutzvorschriften entsprechen und die mit allen für den ordnungsgemäßen und sicheren Betrieb des Geräts erforderlichen Ausstattungen (Luftzufuhr und Abzüge) versehen sind.

• Falls nötig die Rauchleitplatte reinigen, dazu die entsprechenden Bügel abmontieren und den Brennraum absaugen.

• Bei nicht erfolgreichem Schüren vor einem erneuten Versuch zunächst den Tiegel leeren.

• ACHTUNG:
AUS DEM TIEGEL ENTNOMMENE PELLETS NICHT WIEDER IN DEN LAGERBEHÄLTER GEBEN.

ABMESSUNGEN

VORDERSEITE

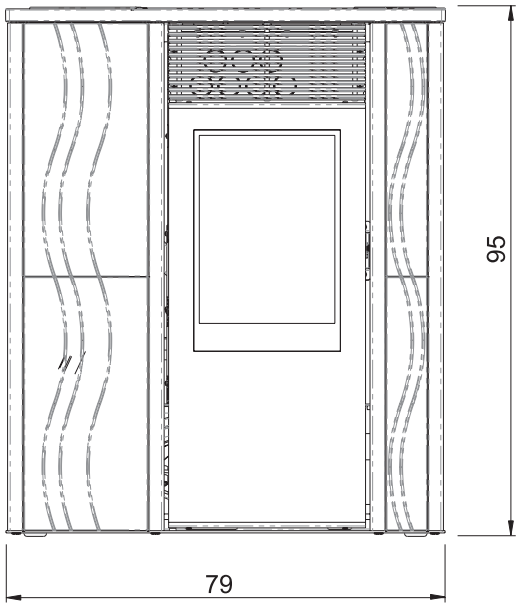

RÜCKSEITE

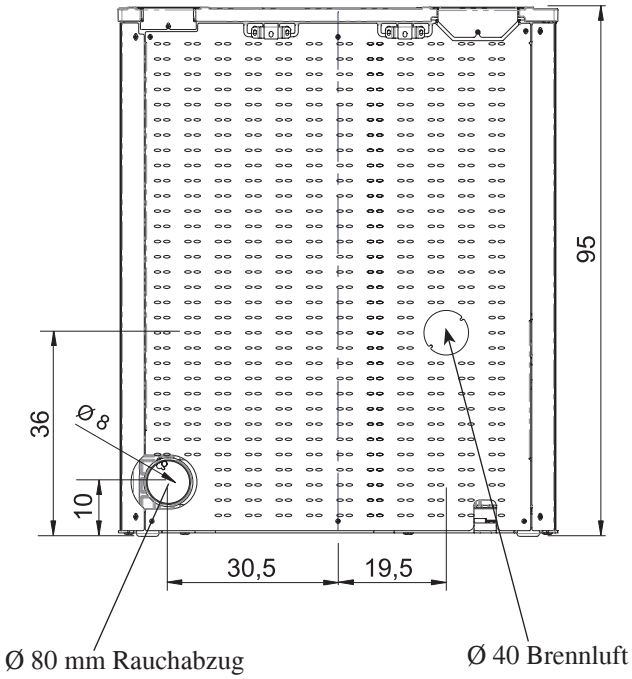

SEITE

Rechts Links

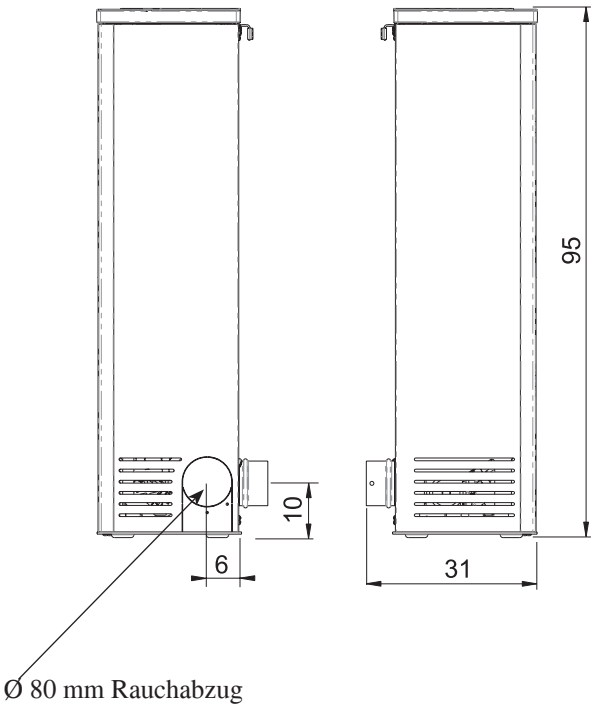

GRUNDRISS

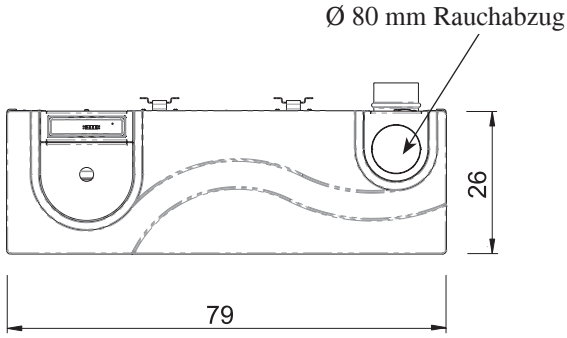

DEUTSCH

SERIELLER PORT
Am seriellen RS232 Ausgang mit entsprechendem Kabel (Cod. 640560) kann vom CAT eine Zusatzausstattung für die Ein- und Aus-Steuerung, z.B. ein Raumthermostat, eingebaut werden. Der serielle Ausgang befindet sich an der Rückseite des Ofens.

PUFFERBATTERIE
An der Platine befindet sich eine Pufferbatterie (Typ CR 2032, 3 Volt).
Ein etwaiger Leistungsmangel ist eine normale Verschleißerscheinung und kein Defekt des Produkts.
Weitere Auskünfte erhalten Sie vom CAT, das Installation und Inbetriebnahme durchgeführt hat.

SICHERHEITSVORRICHTUNGEN

• THERMOELEMENT:
Ermittelt die Rauchgastemperatur am Abzug.
In Abhängigkeit von den eingegebenen Parametern steuert es die Zünd-, Ein- und Aus-Phasen.

• DIFFERENTIAL-DRUCKMESSER:
Wird am Rauchabzug angebracht ausgelöst, sobald er Druckprobleme im Rauchkreis misst (z.B.: Abzugshaube verstopft).

• SICHERHEITS-THERMOSTAT:
Wird ausgelöst, sobald die Innentemperatur des Ofens zu hoch ist.
Die Beschickung mit Pellets wird unterbunden, der Ofen wird ausgeschaltet.

MERKMALE

WÄRMETECHNISCHE MERKMALE		
Nennleistung	7	kW
Nennleistung	91	%
CO-Ausstoß (13% O_2) Nennleistung	0,013	%
Rauchmasse Nennleistung	4,8	g/s
Gedrosselte Leistung	2,1	kW
Gedrosselte Leistung	93	%
CO-Ausstoß (13% O_2) gedrosselte Leistung	0,025	%
Rauchmasse Gedrosselte Leistung	2,6	g/s
Max. Überhitzung des Rauchs	140	°C
Mindestzug	12 / 0	Pa
Brenndauer mind./max.	8 / 24	Stunden
Brennstoffverbrauch mind./max.	0,5 / 1,6	kg/h
Fassungsvermögen Behälter	15	kg
Heizbares Raumvolumen *	180	m³
Gewicht samt Verpackung	125	kg
Durchmesser Rauchgasrohr (Innenrohr)	80	mm
Durchmesser Luftrohr (Innenrohr)	40	mm

***** Das heizbare Raumvolumen wurde unter Berücksichtigung einer Hausisolierung nach Ges. 10/91 berechnet und einer Wärmeanforderung von 33 Kcal/m3 Stunden berechnet.
* Auch die Aufstellungsposition des Ofens im Raum muss in Betracht gezogen werden.

ANMERKUNG
1) Bedenken Sie, dass externe Geräte den Betrieb der Platine stören können.
2) Achtung: Eingriffe an unter Spannung stehenden Komponenten, Wartung und /oder Prüfungen müssen von Fachpersonal vorgenommen werden. (Vor Wartungsmaßnahmen stets bedenken, die Stromversorgung zu trennen)

ELEKTRISCHE MERKMALE		
Versorgung	230Vac +/- 10% 50 Hz	
Durchschnittl. Leistungsaufnahme	120	W
Leistungsaufnahme beim Einschalten	400	W
Platinenschutz *	Sicherung F4 AL, 250 Vac	

Bei den oben genannten Daten handelt es sich um Richtwerte.
EDILKAMIN s.p.a. behält sich das Recht vor, die Produkte ohne Vorankündigung und nach eigenem Ermessen zu ändern.

DEUTSCH

INSTALLATION

Soweit nicht ausdrücklich angegeben, sind in jedem Land die örtlichen Vorschriften zu befolgen. In Italien ist die Norm UNI 10683 zu befolgen, sowie eventuelle regionale Bestimmungen oder Vorgaben der lokalen Gesundheitsbehörden.
Bei Installation in einem Mehrparteienhaus sollte zuvor auch die Meinung des Hausverwalters gehört werden.

PRÜFUNG DER VERTRÄGLICHKEIT MIT ANDEREN GERÄTEN

Der Ofen darf NICHT in Räumen installiert werden, in denen sich Luftabzugsgeräte, Heizgeräte des Typs B und weitere Geräte, welche seinen korrekten Betrieb beeinträchtigen könnten, befinden.
Siehe Norm UNI 10683.

PRÜFUNG DES STROMANSCHLUSSES

(die Netzsteckdose muss sich in einer leicht zugänglichen Position befinden)
Der Ofen wird mit einem Netzversorgungskabel geliefert, das an eine Steckdose mit 230 V 50 Hz anzuschließen ist, vorzugsweise ist diese mit einem FI-Schutzschalter versehen. Sollte sich die Steckdose nicht in einer leicht zugänglichen Position befinden, muss (kundenseitig) für einen dem Ofen vorgeschalteten Trennschalter gesorgt werden.
Spannungsschwankungen über 10% können den Ofen beeinträchtigen.
Die Elektroanlage muss den Vorschriften entsprechen; insbesondere die Wirksamkeit des Erdungskreislaufs überprüfen.
Die Versorgungsleitung muss einen der Leistung des Ofens entsprechenden Querschnitt aufweisen.
Eine nicht effiziente Erdung verursacht Betriebsstörungen, für die Edilkamin keine Haftung übernimmt.

BRANDSCHUTZ-SICHERHEITSABSTÄNDE

Im Fall von brennbaren Wänden (z. B. Holz) ist erforderlich, eine angemessene Isolierung aus nicht brennbarem Material vorzusehen. Es besteht die Verpflichtung, das Rauchabzugsrohr und das Warmluft-Ableitungsrohr angemessen zu isolieren, da diese hohe Temperaturen erreichen. Jedes in der Nähe des Ofens befindliche brennbare bzw. wärmeempfindliche Element muss sich in einem Abstand von mindestens 20 cm vom Ofen befinden oder mit nicht brennbarem Isoliermaterial entsprechend gedämmt werden; in jedem Fall darf vor dem Ofen kein Material näher als 80 cm platziert werden, da es der Strahlung des Feuerraums unmittelbar ausgesetzt ist.

LUFTEINLASS

Es ist wichtig, dass hinter dem Ofen ein Lufteinlass vorbereitet wird, der ins Freie führt. Der nutzbare Mindestquerschnitt dieser Öffnung muss 80 cm² betragen, um eine ausreichende Luftversorgung für die Verbrennung zu gewährleisten.
Diese muss an den entsprechenden Stutzen an der Rückseite des Ofens angeschlossen werden (siehe S. 128).

RAUCHABZUG Das Rauchabzugssystem darf einzig für den Ofen bestehen (Einleitung in mit anderen Feuerstellen gemeinsamem Schornstein ist nicht zulässig).
In Deutschland kann der Auslass über einen Mehrfachrauchabzug erfolgen:
- Die Pelletöfen befinden sich in derselben Wohnung.
- oder sind vom selben Typ (Gerätewärmeleistung und Gebläsekennlinie).
- Die Pelletöfen dürfen nicht zusammen mit Geräten ohne Gebläse an einen gemeinsamen Abzug angeschlossen werden.

Darüber hinaus müssen alle lokalen Vorschriften eingehalten werden.
Der Abzug erfolgt über den Stutzen mit 8 cm Durchmesser an der Rückseite, seitlich rechts/links oder an der Oberseite. Der Rauchabzug muss mittels geeigneter Stahlrohre nach außen verbunden werden und hermetisch versiegelt sein.
Für die Dichtheit der Rohre und gegebenenfalls deren Isolierung ist die Verwendung von hitzebeständigem Material erforderlich (Silikon oder hitzebeständige Dichtmasse).
Eine eventuelle waagerechte Leitung darf maximal 2 m lang sein. Es sind bis zu zwei Kurven mit einem Höchstwinkel von 90° möglich. Falls der Rauchabzug nicht in einen Schornstein eingeleitet wird, ist ein senkrechtes Teilstück mit abschließendem Windschutz (gemäß UNI 10683) erforderlich
Befindet sich das Abzugsrohr im Freien, muss es entsprechend isoliert sein. Wird der Rauchabzug in einen Schornstein eingeleitet, muss dieser für Festbrennstoffe geeignet sein. Falls sein Durchmesser mehr als 150 mm beträgt, muss ein neues Rohr aus geeignetem Material und mit geeignetem Querschnitt eingefügt werden (z.B. Stahl, Durchmesser 80 mm). Alle Abschnitte des Rauchabzugs müssen zur Inspektion zugänglich sein. Die Schornsteine und Rauchabzüge, an die die Geräte angeschlossen sind, die feste Brennstoffe verwenden, müssen mindestens einmal pro Jahr gereinigt werden (überprüfen, ob im Einsatzland des Geräts eine diesbezügliche Vorschrift besteht). Mangelhafte Wartung und Reinigung erhöhen die Möglichkeit eines Schornsteinbrandes. In diesem Fall wie folgt vorgehen: Nicht mit Wasser löschen; Pellets-Behälter leeren. Wenden Sie sich nach dem Vorfall an Fachpersonal, bevor das Gerät erneut gestartet wird.

TYPISCHE FÄLLE

Abb. 1

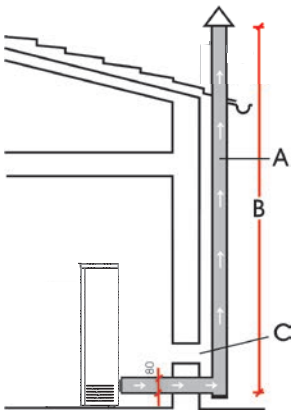

Abb. 2

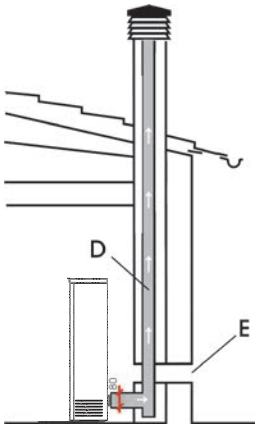

A: Rauchfang aus isoliertem Stahl
B: Mindesthöhe 1,5 m und jedenfalls über die Dachtraufe hinaus
C-E: Lufteinlassöffnung von außen (Mindestquerschnitt 80 cm²)
D: Rauchfang aus Stahl, im Inneren des bestehenden Schornsteins aus Mauerwerk.

SCHORNSTEIN

Grundlegende Eigenschaften:
- Innenquerschnitt an der Basis gleich dem des Rauchfangs
- Ausgangsquerschnitt mindestens doppelter Querschnitt des Rauchfangs
- Voll dem Wind ausgesetzte Lage, oberhalb des Daches und außerhalb der Rückführungsbereiche.

DEUTSCH

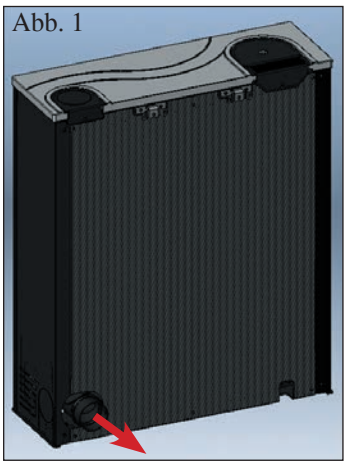
Abb. 1

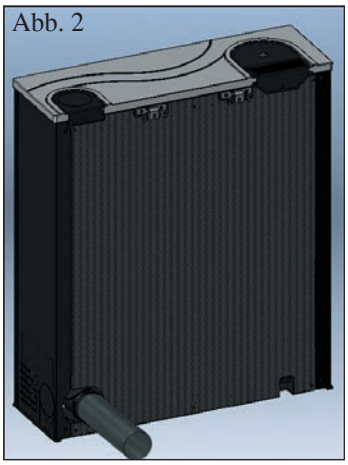
Abb. 2

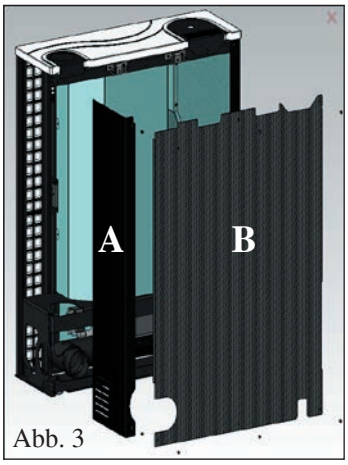

Abb. 3

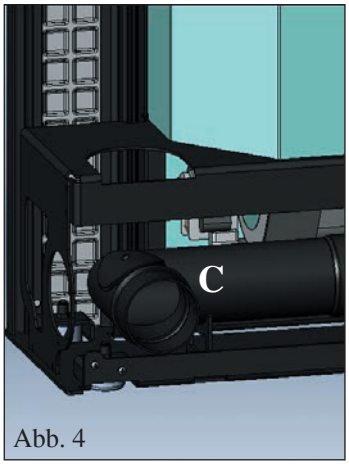

Abb. 4

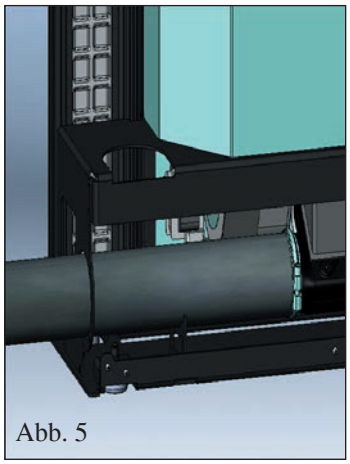
Abb. 5

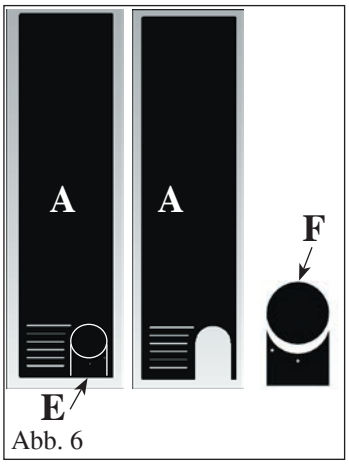

Abb. 6

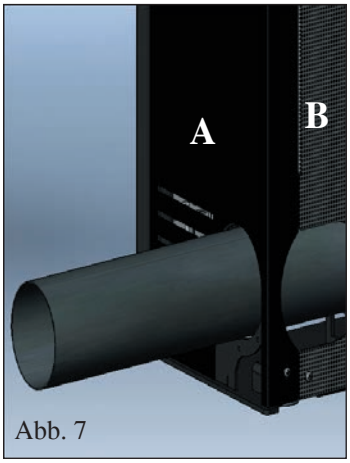

Abb. 7

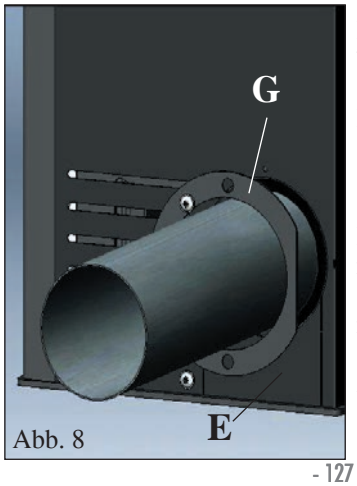

Abb. 8

RAUCHABZUG

MICRON ist zum Anschluss des Rauchabzugsrohrs an Oberseite, Rückseite und seitlich rechts konzipiert.

Bei der Zustellung ist der Ofen zum Anschluss des Rauchabzugsrohrs an der Rückseite vorbereitet (Abb. 1-2).

ANSCHLUSS DES RAUCHABZUGS AN DER RÜCKSEITE

Das (nicht im Lieferumfang enthaltene) Rauchabzugsrohr am oben genannten Stutzen anschließen (C-Abb. 4), dazu die im Montageschelle verwenden.

FÜR DEN RECHTSSEITIGEN ANSCHLUSS DES RAUCHABZUGS BZW. VON OBEN MUSS DIE RECHTE BZW.DAS RÜCKBLECH ABGENOMMEN WERDEN.

Wie folgt vorgehen:
- 2 Schrauben entfernen und seitliche Metallverkleidung abmontieren (A - Abb. 3).
- 6 Schrauben entfernen und das Rückblech abmontieren (B - Abb. 3).

RCHTSSEITIGER ANSCHLUSS DES RAUCHABZUGS

Anschlussstutzen abnehmen (C -Abb. 4).
Das (nicht im Lieferumfang enthaltene) Rauchabzugsrohr hinten am Stutzen der Rauchschnecke mit der Schelle anschließen (Abb. 5).

Den vorgestanzten Einsatz entfernen (E - Abb. 6) von der zuvor abgeschraubten Metallseite (A), um ein Verlegen des (nicht im Lieferumfang enthaltenen) Rauchabzugs zu ermöglichen.

Vom Einsatz E (Abb.) 6) den Teil entfernen F (Abb. 6).
Metallverkleidung wieder anbringen A (Abb.) 7), ebenso das Rückblech B (Abb. 7) und den Einsatz E ohne Teil F (Abb. 8).

Die im Lieferumfang enthaltene Verschlussrosette (Abb. 8), dazu die im Lieferumfang enthaltenen Schrauben verwenden.

ANMERKUNG: Die endgültige Fixierung der Rosette und der seitlichen Blechverkleidung erfolgt erst nach der Befestigung des Rauchabzugs.

ANSCHLUSS DES RAUCHABZUGS AN DER OBERSEITE

Die Befestigungsschelle des Stutzens zu lösen(C -Abb. 9/10) und diese um 90° nach oben biegen.

Den Metalldeckel von der Oberseite (H - Abb. 11) abschrauben,

Den vorgestanzten Einsatz entfernen (I - Abb. 12), um ein Verlegen des (nicht im Lieferumfang enthaltenen) Rauchabzugs zu ermöglichen

Den Deckel (H) wieder anbringen und den (nicht im Lieferumfang enthaltenen) Rauchabzug von oben einfügen und auf den Schlussstutzen setzen (C - Abb. 13/14), dazu die im Lieferumfang enthaltene Schelle verwenden.

Zum Schluss die seitliche Metallverkleidung wieder anbringen (A -Abb. 15), ebenso das Rückblech B (B-Abb. 15).

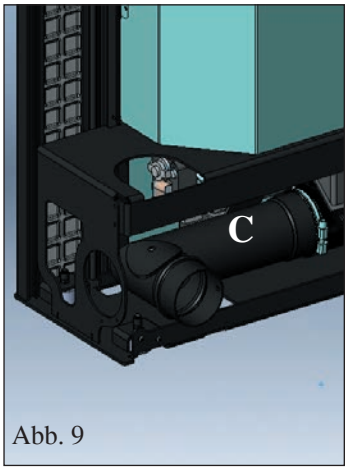

Abb. 9

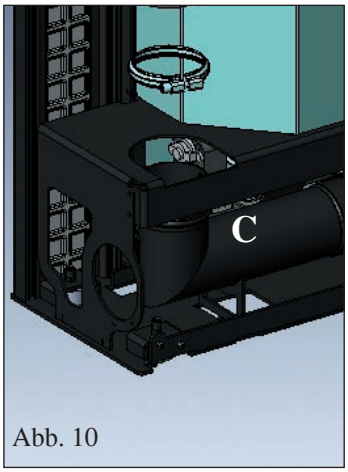

Abb. 10

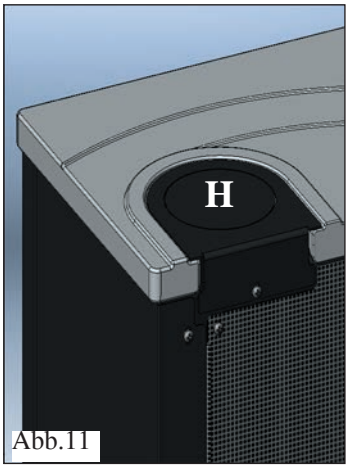

Abb.11

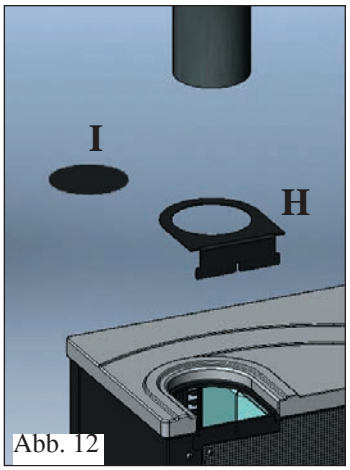

Abb. 12

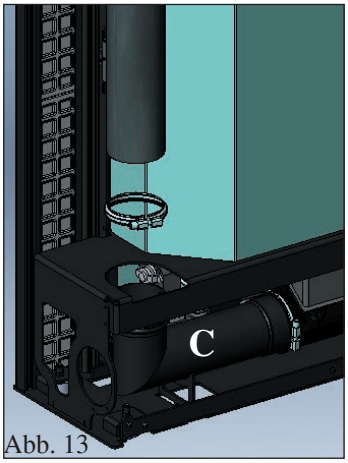

Abb. 13

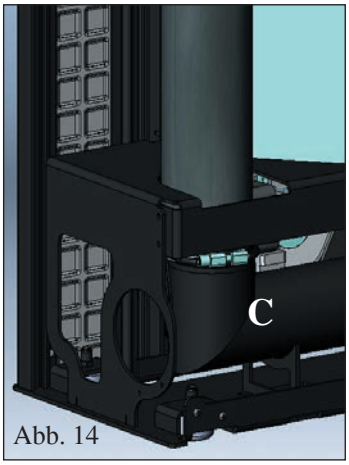

Abb. 14

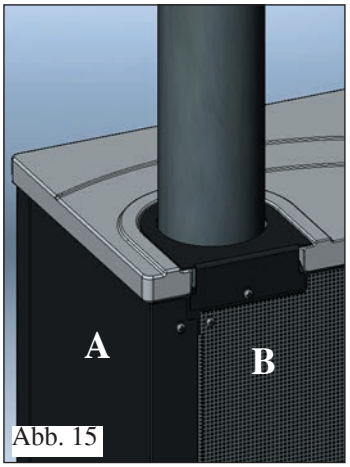

Abb. 15

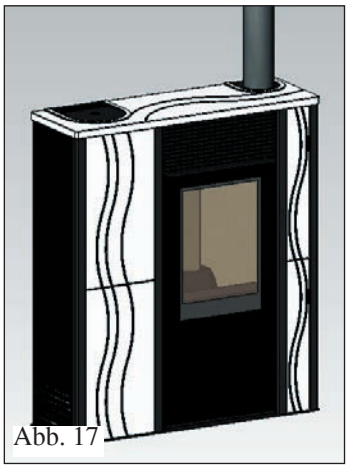
Abb. 17

DEUTSCH

LUFTEINLASS

Es ist wichtig, dass hinter dem Ofen ein Lufteinlass vorbereitet wird, der ins Freie führt. Der nutzbare Mindestquerschnitt dieser Öffnung muss 80 cm² betragen, um eine ausreichende Luftversorgung für die Verbrennung zu gewährleisten.
Für den Anschluss der Leitung befindet sich an der Rückseite des Ofens eine mit einem Deckel verschlossene Öffnung (S-Abb. 18).
Den Deckel (S) abnehmen und an der linken Vorderseite des Ofens (ohne Verkleidungsblech) eine (nicht im Lieferumfang enthaltene) Schlauchleitung aus gewellten Aluminium auf den Stutzen des externen Lufteinlasses setzen (T - Abb. 19-20).
Diese Leitung um sich selbst drehen und durch die Bohrung (U - Abb. 21) an der Rückseite hindurch ins Freie verlegen.
Der ins Freie führende Lufteinlass muss bei Wandmontage des Ofens vorbereitet werden.
Es ist erforderlich, den Lufteingang mit einem Netz zu schützen, wobei ein freier Querschnitt von mindestens 12 cm² gewährleistet sein muss.
Die Lufteinlassleitung darf nicht länger als 1 Meter sein und keine Krümmungen aufweisen.
Sie muss mit einem Abschnitt enden, der um 90° nach unten geneigt oder mit einem Windschutz ausgestattet ist.

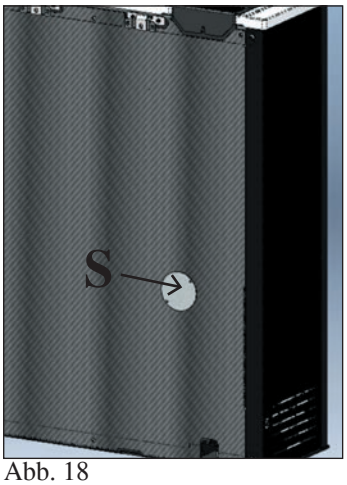

Abb. 18

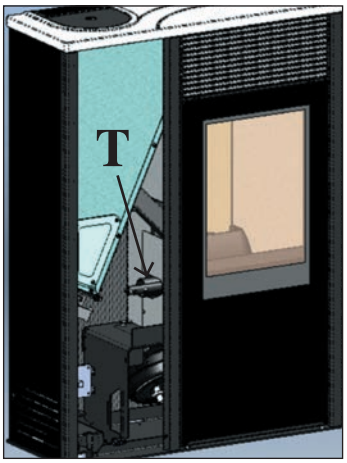

Abb. 19

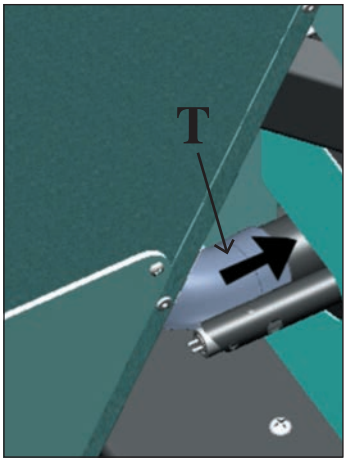

Abb. 20

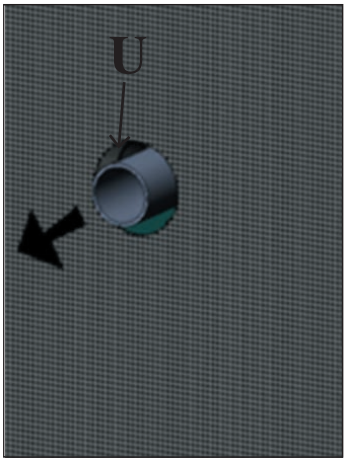

Abb. 21

MONTAGE

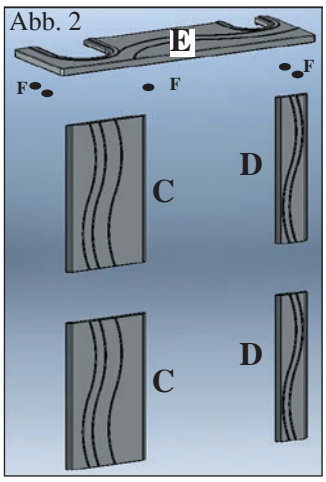

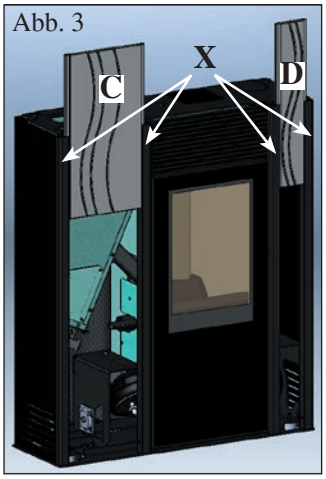

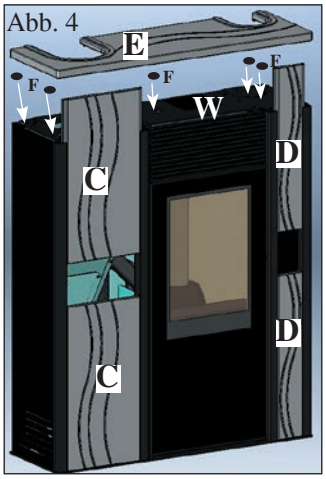

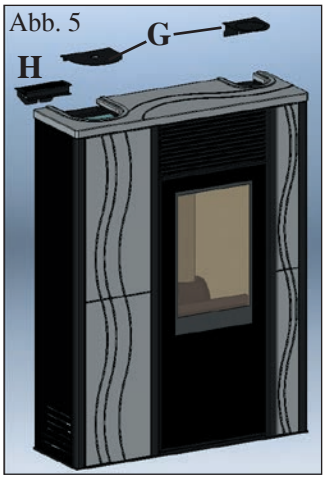

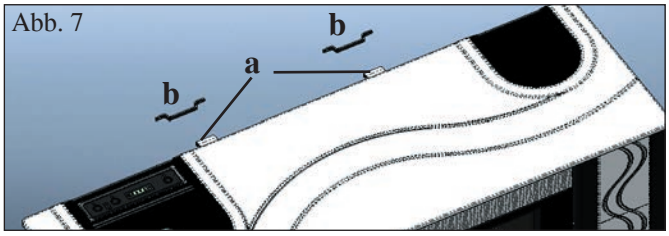

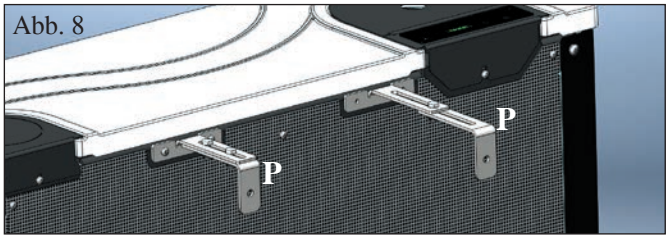

VERKLEIDUNG MIT KERAMIKBLENDEN

Abb. I
Bei Lieferung des Ofens sind die Metallseiten und Aluminiumprofile (X- Abb. 3) bereits vormontiert, nachstehende Teile werden getrennt verpackt.

Abb. 2
•2 Vorderblenden aus Keramik li (C)
•2 Vorderblenden aus Keramik re (C)
•1 Ofenaufsatz aus Keramik (E)
•5 Gummielemente (F)

Zur Montage wie folgt vorgehen:

Abb. 3/4
In die Aluminiumprofile (X) die beiden vorderen Keramikblenden re (D) und li (C) einsetzen.

Abb. 4/5
Die Gummielemente (F) an die entsprechenden Bohrungen an der Metallabdeckung (W) anbringen.

Ofenaufsatz aus Keramik (E) auf die Gummielemente setzen.

Die Metallhalterung samt Bedienfeld (H) und die beiden Blechabdeckungen (G) anbringen.

VERKLEIDUNG MIT BLECHBLENDEN

Bei dieser Ausführung sind die vorderen Blechblenden des Ofens bereits vormontiert (M -N- Abb. 6).

Für die weiteren Montageschritte gelten dieselben Anleitungen wie für die Ausführung mit Keramikblenden.

Abb. 7
Den Ofen mit den im Lieferumfang enthaltenen Winkeln (A) und Bügeln (B) an der Wand befestigen oder alternative Systeme verwenden, die die Stabilität des Ofens gewährleisten.

Abb. 8
Es besteht außerdem die Möglichkeit ein mitgeliefertes Bügel-Set zur Befestigung an der Wand (P) zu verwenden. Dieses gestattet es, den Ofen mit einem Wandabstand von mindestens 9 cm und maximal 17 cm aufzustellen.

GEBRAUCHSANWEISUNG

Inbetriebnahme/Abnahme seitens des von Edilkamin autorisierten Technischen Kundendienstes (CAT)
Die Inbetriebnahme hat entsprechend der Vorschriften der Norm UNI 10683 zu erfolgen.
Diese Norm bezeichnet die vor Ort vorzunehmenden Kontrolltätigkeiten, die den ordnungsgemäßen Betrieb des Systems bestätigen sollen.

Der Technische Kundendienst (CAT) von Edilkamin berücksichtigt bei der Einstellung des Ofens auch den Pellet-Typ und die Installationsbedingungen.

Die Inbetriebnahme durch ein CAT ist für die Aktivierung der Garantie unerlässlich.

Beim ersten Schüren kann sich ein leichter Lackgeruch entwickeln, der nach kurzer Zeit wieder verfliegt.

Vor dem Schüren folgende Prüfungen vornehmen:
==> Korrekte Installation.
==> Stromversorgung.
==> Korrekten, dichten Verschluss der Tür
==> Sauberkeit des Tiegels.
==> Standby-Anzeige auf dem Display (Datum, Leistung oder Temperatur blinkend).

PELLETS-BEHÄLTER BEFÜLLEN
Zugang zum Behälter erhält man durch Entfernen des Metalldeckels * (Abb. 1).

ACHTUNG:
Bei Befüllen des Ofens während des Betriebs ist dieser heiß, unbedingt den beiliegenden Handschuh verwenden.

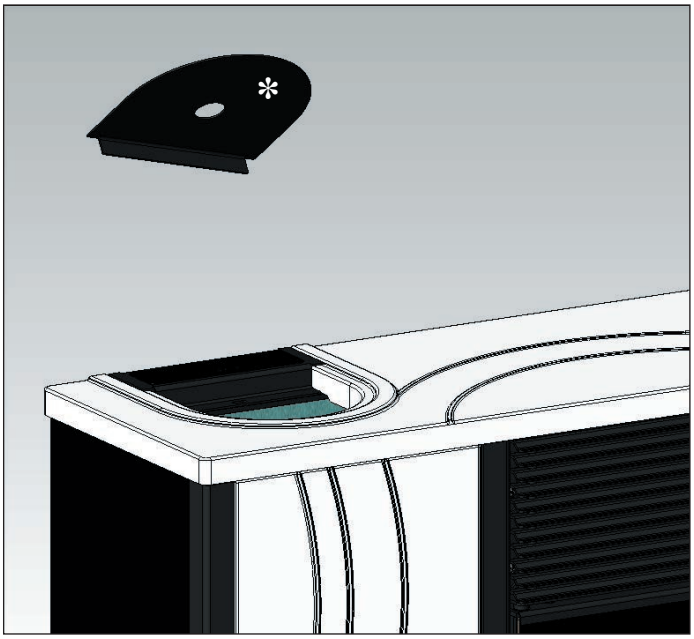

Abb. 1

ANWERKUNGEN zum Brennstoff.
MICRON wurde zum Verbrennen von Holzpellets, Durchmesser ca. 6 mm, konzipiert und programmiert.
Pellet ist ein Brennstoff, der sich in der Form von kleinen Zylindern von etwa 6 mm Durchmesser präsentiert, die durch das Pressen von Sägemehl mit hohem Heizwert, ohne Zusatz von Kleb- oder anderen Fremdstoffen, erzeugt werden. Pellets werden in 15-Kilo-Säcken vertrieben. Um die Funktionstüchtigkeit des Ofens NICHT zu beeinträchtigen, darf darin NICHTS anderes verbrannt werden.
Die Verwendung von anderen Materialien (auch Holz), die per Laboranalyse nachgewiesen werden kann, führt zum Verfallen der Garantie. EdilKamin hat seine Erzeugnisse dahingehend entwickelt, geprüft und programmiert, dass sie die besten Ergebnisse mit Pellets der folgenden Eigenschaften gewährleisten:
Durchmesser: 6 Millimeter
Max. Länge: 40 mm
Max. Feuchtigkeit: 8 %
Heizwert: Mind. 4300 kcal/kg
Die Verwendung von Pellets mit unterschiedlichen Eigenschaften erfordert eine spezifische Einstellung des Ofens, die der entspricht, die der Technische Kundendienst bei der Inbetriebnahme vornimmt. Der Gebrauch von ungeeigneten Pellets kann Folgendes verursachen: Verringerung des Wirkungsgrads; Betriebsstörungen; Ausfall durch Verstopfung; Verschmutzung der Scheibe; Verbrennungsrückstände, usw. Eine einfache Sichtprüfung des Pellets kann Aufschluss über dessen Qualität geben:
Gute Qualität: Glatt, regelmäßige Länge, wenig staubig.
Minderwertige Qualität: Mit waagerechten und senkrechten Rissen, sehr staubig, sehr veränderliche Länge und erkennbare Fremdkörper.

GEBRAUCHSANWEISUNG

BEDIENFELD

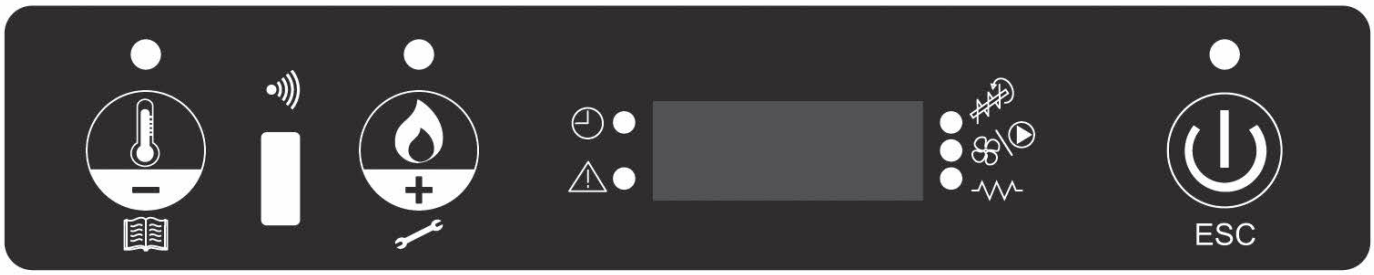

Taste zur Einstellung der gewünschten Raumtemperatur oder zum Zugang zum Menü (Set Raumtemperatur)

Taste zur Einstellung der Leistung des Ofens (Set Leistung)

Ein-/Aus-Taste oder Bestätigen/Menü verlassen

Zeigt an, dass der Uhrenthermostat für ein Uhrzeitgesteuertes Einschalten programmiert wurde

Zeigt einen Alarmzustand an

Zeigt den Betrieb des Getriebemotors der Pellets-Beschickung an

Zeigt den Betrieb des Gebläses an

Zeigt den Betrieb der Glühkerze an

BESCHREIBUNG DES MENÜS

• Um auf das Menü zuzugreifen, die Taste 2 Sekunden lang drücken (die LED schaltet sich aus).

Durch Drücken der Taste oder der Taste lässt sich das folgende Menü durchblättern:

M1	Uhrzeiteinstellung
M2	Chrono Einstellung
M3	Einstellung Vent 1
M4	ES ERSCHEINT NICHT am Display in diesem Modell
M5	Sprache
M6	Stand-by
M7	Förderschneckenladung
M8	Ofenstatus
M9	Technische Eichung (CAT)
MA	Pellets-Typ (CAT)
Mb	Ausgang

• Zum Bestätigen des gewünschten Menüs die Taste drücken.
• Um zum vorherigen Menü zurückzukehren, die Taste 3 Sekunden lang drücken.
• Um das Menü zu verlassen, die Taste 6 Sekunden lang drücken.

EINSCHALTEN/AUSSCHALTEN

• Um den Ofen ein-/auszuschalten, die Taste 3 Sekunden lang drücken.

LED eingeschaltet Ofen in Betrieb
LED blinkt Ofen ausgeschaltet oder Alarm
LED ausgeschaltet Ofen ausgeschaltet

FUNKTIONSWEISE

Der Ofen hat zwei Funktionsmodi:

- MANUELL:
Im MANUELLEN Funktionsmodus wird die Leistung eingestellt, mit der der Ofen arbeiten soll, unabhängig von der Temperatur in dem Raum, in dem der Ofen steht. Einstellung des MANUELLEN Funktionsmodus mit der Taste (Led leuchtet).

Mit der Taste kann man die Temperatur steigern, bis auf dem Display die Schrift 'MAN' (über 40°) erscheint.

- AUTOMATIK
Im AUTOMATIK Funktionsmodus wird die die Solltemperatur für den Raum, in dem der Ofen steht, eingestellt.
Bei Erreichen der gewünschten Raumtemperatur (SET RAUMTEMPERATUR) schaltet der Ofen eigenständig auf Leistung 1.
Zur Einstellung der Raumtemperatur Taste drücken, (Led leuchtet), es wird die aktuelle Betriebstemperatur angezeigt, mit der Taste oder der Taste kann man die Temperatur ändern, bis die gewünschte Temperatur erreicht ist.

Die Belüftung ist immer auf die derzeitige angewandte Leistung abgestimmt und kann deshalb nicht verändert werden.

DEUTSCH

VENTILATIONSREGULIERUNG
Mit dieser Funktion kann man die Ventilatorgeschwindigkeit verwalten.
Man kann die Modalität AUTO einstellen, die automatisch die Ventilatorgeschwindigkeit regelt, abhängig von der Ofenleistung oder man kann die Ventilatorgeschwindigkeit je nach Menge der Heißluftzufuhr oder der gewünschten Geräuschlosigkeit des Produktes einstellen.

Zur Aktivierung der Funktion die Taste 2 Sekunden lang drücken, die Taste drücken, bis auf dem Display "M3 Einstellung Vent 1" erscheint.

Die Taste drücken und die gewünschte Ventilatorgeschwindigkeit mit den Tasten und Zur Bestätigung der Wahl drückt man die Taste .

FÖRDERSCHNECKE BESCHICKEN (nur falls keinerlei Pellets mehr im Förderofen sind)

Zur Beschicken der Förderschnecke gehen Sie ins MENÜ, drücken Sie Taste Sekunden lang, dann Taste fbis auf dem Display die Schrift "**M7 Förderschneckenladung**" erscheint.

Zur Bestätigung Taste dann anschließend Taste zur Aktivierung der Funktion drücken.
Diese Maßnahme darf nur bei ausgeschaltetem und vollständig ausgekühltem Ofen vorgenommen werden.

Anmerkung: Der Rauchabscheider bleibt während dieses Vorgangs zugeschaltet.

STANDBY FUNKTION

Nach der Aktivierung dieser Funktion schaltet der Ofen bei Überschreiten der eingestellten Raumtemperatur um mehr als 0,5 °C nach einer werksseitig eingestellten Zeitspanne von 10 Minuten ab (die Zeitspanne kann bei der Installation durch den CAT verändert werden). Auf dem Display erscheint die Schrift "**GO STBY**", die verbleibende Zeit bis zum Abschalten wird angezeigt. Diese Funktion ist sowohl beim AUTOMATISCHEN Betrieb als auch bei externem Thermostat möglich.
Bei Unterschreiten der eingestellten Raumtemperatur um 2 °C schaltet sich der Ofen wieder an (die Temperaturspanne kann bei der Installation durch den CAT verändert werden).

Taste zur Aktivierung der Funktion 3 Sekunden lang drücken fauf dem Display erscheint die Schrift "**MI Uhrzeiteinstel lung**", Taste drücken, bis auf dem Display die Schrift "**M6 Stand By**" erscheint. Mit Taste bestätigen.

Mit Taste "ON" auswählen, zur Bestätigung Taste drücken.

Menü "**M6 Stand By**" verlassen, dazu Taste 6 Sekunden lang drücken.

EINSTELLUNG VON UHRZEIT UND DATUM

Taste ca. 2 Sekunden lang drücken auf dem Display erscheint die Schrift "**MI Uhrzeiteinstellung**", mit Taste bestätigen.
Nacheinander werden folgende Daten angezeigt: Wochentag, Stunde, Minuten, Tag, Monat, Jahr.

Sie können auch mit Taste oder Taste verändert werden. Zur Bestätigung Taste drücken.

Menü "**MI Uhrzeiteinstellung**" verlassen, dazu Taste 6 Sekunden lang drücken.

EXTERNER THERMOSTAT

Er muss mit dem blauen Kabel (Zusatzausstattung, Cod. 640560) an den seriellen Port an der Rückseite des Ofens angeschlossen werden, dabei ist ein sauberer NO Kontakt erforderlich (z.B. bei einem Raumthermostat):
- Offener Kontakt = Raumtemperatur erreicht
- Geschlossener Kontakt = Raumtemperatur nicht erreicht

Zur Auswahl des 'T-E' Modus **(externer Thermostat)** Taste Drücken (Led leuchtet). Mit Taste kann man die Temperatur senken, bis auf dem Display die Schrift '**T-E' (externer Thermostat)** (unter 6°) erscheint.

Anmerkung: Bei ausgeschaltetem Thermostat kann das Ein- oder Ausschalten des Ofens nicht über das Thermostat gesteuert werden.
Soll der Ofen außerhalb der Uhrzeiteinstellung des Uhrenthermostats oder der 'T-E' Einstellung ein- oder ausgeschaltet werden, erfolgt dies mit Taste .

DEUTSCH

GEBRAUCHSANWEISUNG

UHRENTHERMOSTAT FÜR DIE TAGES-/WOCHENPROGRAMMIERUNG

Es sind 3 Programmierungsmodalitäten vorgesehen (täglich, wöchentlich, Wochenende). Sie sind alle unabhängig voneinander, wobei für die jeweiligen persönlichen Bedürfnisse vielfältige Kombinationen möglich sind (es ist möglich, die Zeiten in 10-Minuten-Schritten einzustellen).

Taste 2 Sekunden lang drücken, auf dem Display wird "**MI Uhrzeiteinstellung**" angezeigt (Led geht aus).

Taste fdrücken, bis auf dem Display die Schrift "**M2 Chrono Einstellung**" erscheint, mit Taste bestätigen.

Zur Anzeige der 3 Programmierungsmodalitäten (täglich, wöchentlich, Weekend) Taste oder Taste , oder Taste

Zur Bestätigung Taste drücken.

Folgendes Menü durchlaufen (Default-Einstellung auf OFF):
- **M2-1**: Uhrenthermostat freischalten
- **M2-2**: Tagesprogramm
- **M2-3**: Wochenprogramm
- **M2-4**: Wochenendprogramm
- **M2-5**: Ausgang

Zur Bestätigung des gewünschten Menüs Taste drücken.

Zur Einstellung der Ein- und Ausschaltzeiten des Ofens und Uhrzeitänderungen Taste oder Taste , . Mit Taste bestätigen.

Programmierung verlassen, dazu Taste 6 Sekunden lang drücken.

Tagesprogramm:
Möglichkeit für zwei Ein-/Aus-Schaltungen pro Tag, die jeden Tag wiederholt werden:
Beispiel: start1 10:00 Stop1 12:00 Start2 18:00 Stop2 22:00

Wochenprogramm:
Möglichkeit für vier Ein-/Aus-Schaltungen pro Tag, mit Auswahl der Wochentage, Beispiel :

start1 06:00 stop1 08:00	**start2 07:00 stop2 10:00**	**start3 14:00 stop3 17:00**	**start4 19:00 stop3 22:00**
Montag on Dienstag on Mittwoch off Donnerstag on Freitag on Samstag off Sonntag off	Montag off Dienstag off Mittwoch on Donnerstag off Freitag off Samstag off Sonntag off	Montag on Dienstag on Mittwoch off Donnerstag off Freitag off Samstag on Sonntag on	Montag on Dienstag on Mittwoch on Donnerstag on Freitag on Samstag on Sonntag on

Wochenendprogramm:
Möglichkeit für zwei Ein-/Aus-Schaltungen am Wochenende:
Beispiel: Start1 Wochenende 07:00 Stop1 Wochenende 11:30
Beispiel: Start2 Wochenende 14:20 Stop2 Wochenende 23:50

DEUTSCH

MANUTENZIONE

Vor der Durchführung von Wartungsmaßnahmen muss das Gerät vom Stromversorgungsnetz getrennt werden.

Eine regelmäßige Wartung ist die Grundlage des guten Betriebs des Ofens
EINE MANGELHAFTE WARTUNG gestattet dem Ofen keinen ordnungsgemäßen Betrieb.
Etwaige Störungen aufgrund einer mangelhaften Wartung führen zum Verfall der Garantie.

UM LEICHT ZUGANG ZU ALLEN ELEKTRO-MECHANISCHEN ORGANEN ZU FINDEN, GENÜGT ES, DIE LINKE KERAMIKBLENDE NACH OBEN HERAUSZUZIEHEN, ZUVOR DIE ABLAGE ENTFERNEN (SIEHE S. 129).

TÄGLICHE WARTUNG

Diese Maßnahmen müssen bei ausgeschaltetem, abgekühltem und vom Stromnetz getrennten Ofen erfolgen
• Mithilfe eines Staubsaugers vornehmen (siehe Zusatzausstattung S. 137).
• Der gesamte Vorgang dauert nur wenige Minuten.
• Türklappe öffnen, Tiegel herausnehmen (1 - Abb. A) und die Rückstände in das Aschenfach leeren (2 - Abb. B).
• **RÜCKSTÄNDE NICHT IN DEN PELLETS-BEHÄLTER KIPPEN.**
• Aschenfach herausziehen (2 - Abb. B) und in einen nicht brennbaren Behälter leeren (die Asche könnte noch heiße Teile bzw. Glut enthalten).
• Den Brennraum, Boden und den Raum um den Tiegel, in dem Asche herabfällt, absaugen.
• Tiegel herausnehmen (1-Abb. A) und mit dem beiliegenden Spachtel sauber kratzen, etwaige Verstopfungen der Öffnungen reinigen.
• Den Tiegelraum saugen, die Berührungsränder des Tiegels auf seiner Auflage reinigen.
• Die (erkaltete Scheibe) ggf. reinigen

Keine heiße Asche ansaugen, dies schädigt den Staubsauger, es besteht Brandgefahr

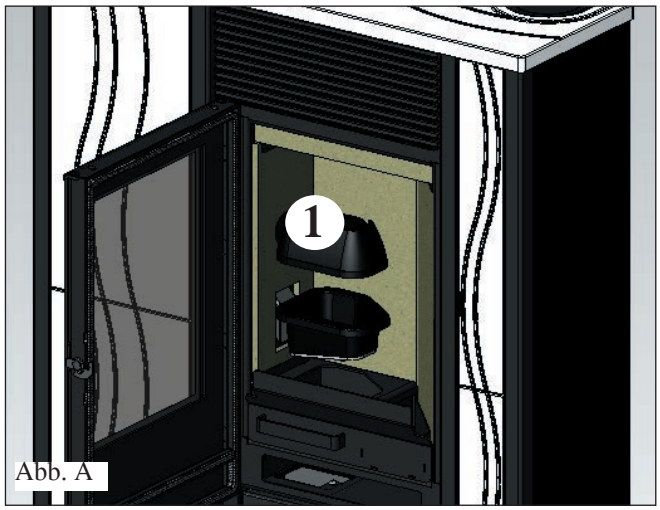

Abb. A

Abb. B

WÖCHENTLICHE WARTUNG:

• Die Decke (3 - Abb. A) und die Rückstände in das Aschenfach leeren (2 - Abb. B).
• Pellets-Behälter auskippen und Boden absaugen.
• Brennraum und darunter liegenden Raum reinigen (4 - Abb. D).
• Die am Rauchabzugsstutzen vorhandene Inspektionsöffnung reinigen (5 - Abb. E).

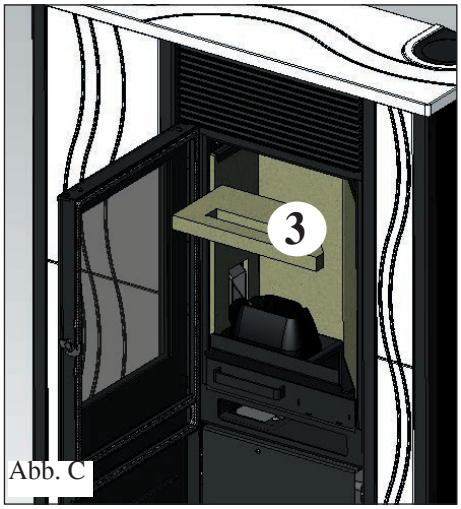

Abb. C

Abb. D

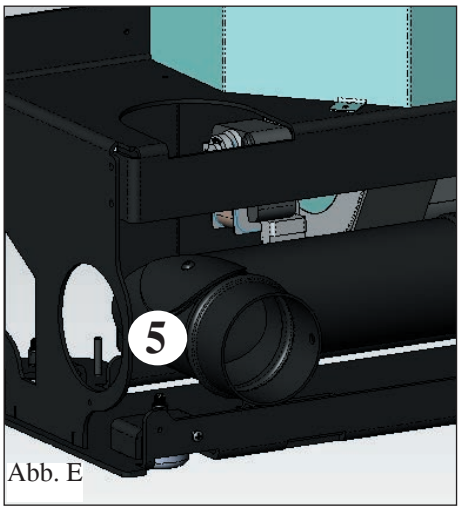

Abb. E

DEUTSCH

WARTUNG

JÄHRLICHE WARTUNG (Aufgabe des CAT – technischen Kundendienstes)

Maßnahmen:

- Allgemeine Innen- und Außenreinigung
- Sorgfältige Reinigung der Austauschrohre im Inneren des Luftautrittsgitters, das sich vorne an der Oberseite des Ofens befindet
- Sorgfältige Reinigung und Entkrustung des Tiegels und des entsprechenden Tiegelraums
- Reinigung des Gebläses/Rauchabscheiders, mechanische Kontrolle des Spiels und der Befestigungen.
- Reinigung des Rauchkanals (eventueller Austausch der Dichtung des Rauchabzugrohrs)
- Reinigung des Rauchabzugs
- Reinigung des Raums des Rauchabzugventilators, des Druckmessers, Kontrolle des Heizelements.
- Reinigung, Inspektion und Entkrustung des Raums des Zündwiderstands, eventueller Austausch desselben
- Reinigung/Überprüfung des Bedienfelds
- Sichtprüfung der Elektrokabel, der Anschlüsse und des Versorgungskabels
- Reinigung des Pellets-Behälters und Überprüfung des Spiels der Einheit Förderschnecke-Getriebemotor
- Dichtung der Klappe austauschen
- Funktionsprüfung, Befüllung der Förderschnecke, Einschalten, 10-minütiger Betrieb und Abschalten

Wird der Ofen sehr häufig benutzt, wird die Reinigung des Rauchabzugs alle 3 Monate empfohlen.

ACHTUNG !!!

Kommt es nach der normalen Reinigung zu einem FEHLERHAFTEN Zusammenbau des oberen Tiegels (A) (Abb. 1) mit dem unteren Tiegel (B) (Abb. 1) kann dies den korrekten Betrieb des Ofens beeinträchtigen.
Folglich vor dem Einschalten des Ofens sicherstellen, dass die Tiegel korrekt wie gezeigt (Abb. 2) ohne Asche oder Brennstoffrückstände zusammengesetzt werden.

Wichtiger Hinweis: Reinigen Sie vor dem Gebrauch des Ofens die Brennschale. Andernfalls kann sich plötzlich Gas im Brennraum entzünden und bewirken, dass die Sichtscheibe der Tür platzt.

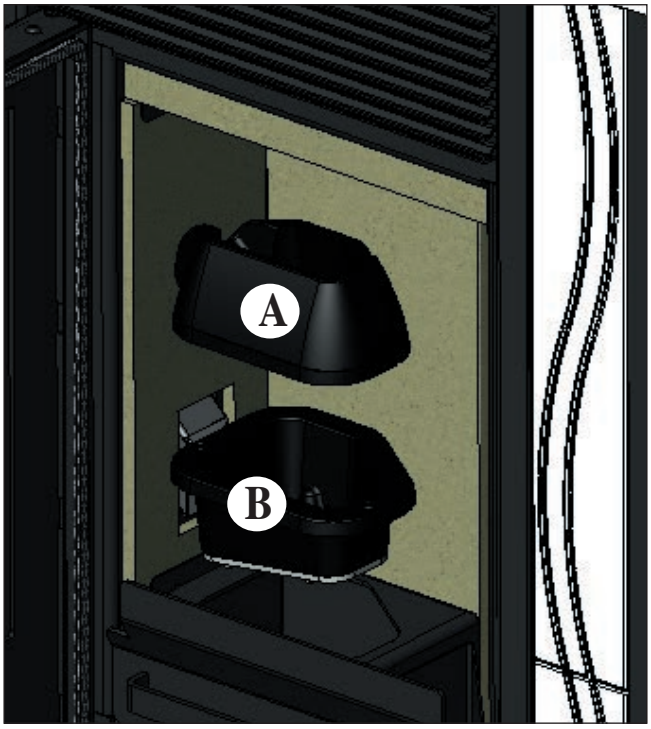

Abb. 1

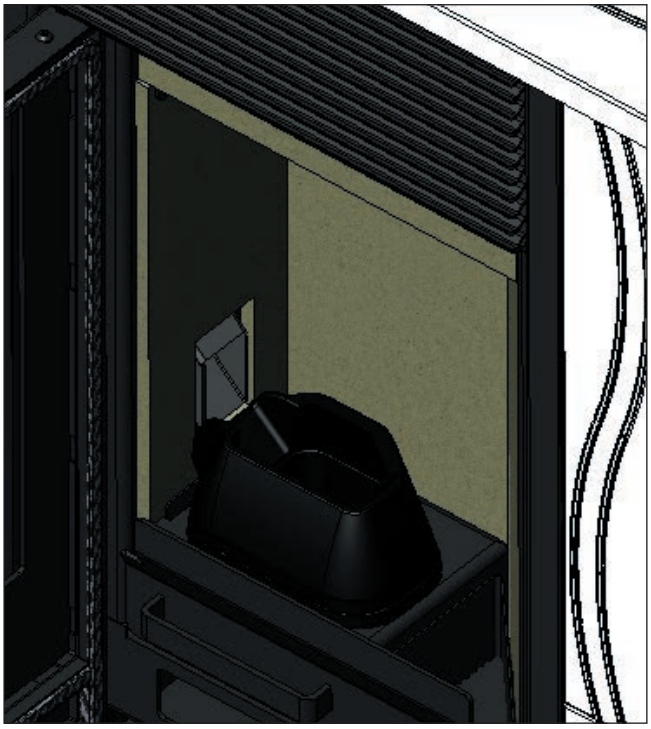
Abb. 2

DEUTSCH

TROUBLE SHOOTING

Im Störungsfall wird der Ofen automatisch gestoppt, indem das Abschaltverfahren durchgeführt wird und auf Display erscheint eine Aufschrift, die den Grund der Abschaltung angibt (siehe unten die verschiedenen Meldungen).

Während der Abschaltphase wegen Blockierung niemals den Netzstecker ziehen.

Kommt es zu einer Blockierung, muss der Ofen, bevor er wieder eingeschaltet werden kann, zunächst das Abschaltverfahren durchführen (15 Minuten mit Tonsignal). Anschließend kann die Taste ESC gedrückt werden.

Schalten Sie den Ofen nicht ein, bevor die Ursache für den Ausfall festgestellt und der Brenntiegel GEREINIGT/ENTLEERT wurde.

MELDUNGEN ETWAIGER URSACHEN FÜR DIE BLOCKIERUNG UND ANZEIGEN MÖGLICHER GEGENMASSNAHMEN:

ALI black out (kein Defekt des Ofens) (tritt ein, wenn die Netzversorgung für mehr als 5 Sekunden ausgefallen ist) Der Ofen verfügt über eine 'Blackout'-Funktion. Bei einer Stromunterbrechung von weniger als 5 Sekunden, schaltet sich der Ofen in der vor dem Abschalten laufenden Funktion wieder ein.
Wird diese Zeit überschritten, stellt sich der Ofen auf 'Blackout'-Alarm und leitet die Abkühlphase ein. Nachstehend eine Aufstellung der verschiedenen Möglichkeiten:

Zustand des Ofens vor dem Blackout	Unterbrechung von weniger als 10"	Unterbrechung von mehr als 10"
OFF	OFF	OFF
VORLADEN	BLACK OUT	BLACK OUT
SCHÜREN	BLACK OUT	BLACK OUT
START	START	STANDBY DANN NEUSTART
BETRIEB	BETRIEB	STANDBY DANN NEUSTART
ENDREINIGUNG	ENDREINIGUNG	ENDREINIGUNG
STANDBY	STANDBY	STANDBY
ALARM	ALARM	ALARM
ALARMSPEICHER	ALARMSPEICHER	ALARMSPEICHER

AL2 Rauchsonde defekt (dies geschieht, wenn der Ofen die Sonde nicht mehr abliest)
• Heizelement defekt
• Heizelement nicht angeschlossen
• Rauchtemperatur außerhalb des Messbereichs

AL3 heißer Rauch (tritt ein, wenn die Rauchgastemperatur eine bestimmte Sicherheitstemperatur überschreitet)
• Abzugshaube verstopft
• Installation nicht korrekt
• Ofen verstopft
• Pelletbefüllung hoch, Pelleteinstellung kontrollieren (CAT)

ANMERKUNG: Die Meldung 'Heißer Rauch´ erscheint, sobald die erste Alarmstufe bei 250° überschritten wird, der Ofen schaltet auf Modulation, erst bei Erreichen von 270° schaltet der Ofen auf Alarmstatus und wird abgeschaltet.

AL4 Abzug defekt (tritt ein, wenn der Rauchmotor defekt ist)
• Rauchmotor blockiert
• Drehzahlsensor defekt
• Rauchmotor defekt
• Einschreiten des Thermostats des Rauchmotors

AL5 Mangelnde Zündung (tritt ein, wenn die Rauchgastemperatur in der Anzündungsphase nicht die Mindestschwelle überschreitet)
• Zündkerze möglicherweise defekt
• Brenntiegel verschmutzt oder zu viel Pellets
• Mangel an Pellets
• Pellets-Sicherheitsthermostat überprüfen (automatisches Reset)
• Abzugshaube verstopft

AL6 Mangel an Pellets (wenn Pellets ausgehen)
• Keine Pellets mehr im Behälter
• Getriebemotor defekt
• Leitung/Förderschnecke verstopft
• Pelletbefüllung hoch, Pelleteinstellung kontrollieren (CAT)

AL7 Überhitzungsschutz (tritt ein, wenn das Sicherheitsthermostat, das sich am Behälter befindet, aufgrund einer Übertemperatur des Pellets-Behälters ausgelöst wird)
• Übermäßige Pelletbefüllung

AL8 Kein Unterdruck (tritt ein, wenn kein ausreichender Zug der Kaltluftansaugung vorhanden ist)
• Kaltluftrohr verstopft
• Druckmesser defekt
• Silikonrohr verstopft

CHECK LIST

Mit dem vollständigen Lesen des technischen Datenblatts zu ergänzen

Einbau und Installation

- Durch einen CAT, von Edilkamin zugelassenen Technischer Kundendienst, erfolgte Inbetriebnahme, der die Garantie ausgestellt und das Wartungsheft übergeben hat
- Belüftung des Raums
- Der Rauchkanal bzw. Schornstein empfängt nur den Abzug des Ofens
- Der Rauchkanal weist auf:
  Max. 2 Kurven
  höchstens 2 Meter in der Waagerechten
- Schornsteinabschluss über dem Rückflussbereich
- die Abflussleitungen sind aus geeignetem Material (Edelstahl empfohlen)
- Bei der Durchquerung von möglichen brennbaren Materialien (z. B. Holz) wurden alle Maßnahmen getroffen, um Brän de zu verhindern

Gebrauch

- Das verwendete Pellet ist von guter Qualität und nicht feucht
- Der Tiegel und der Aschenraum sind sauber
- Die Klappe ist fest verschlossen
- Der Tiegel muss gut in seinen Sitz eingesetzt sein

DARAN DENKEN, DEN TIEGEL VOR JEDEM SCHÜREN ABZUSAUGEN
• Bei nicht erfolgreichem Schüren vor einem erneuten Versuch zunächst den Tiegel leeren.

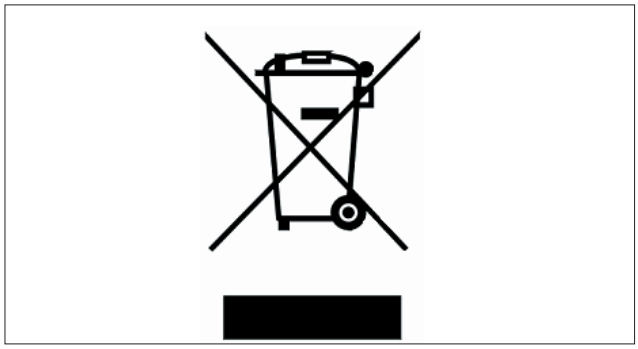

Conformément à l'article 26 du décret législatif n°49 du 14 mars 2014, « Mise en œuvre de la directive 2012/19/UE sur les déchets des équipements électriques et électroniques (DEEE) ».
Le symbole de la benne barrée indique que le produit à la fin de sa vie utile doit être collecté séparément des autres déchets.
L'utilisateur doit donc remettre l'équipement en fin de vie aux centres communaux appropriés de collecte des déchets électrotechniques et électroniques.
Le tri approprié, afin que l'appareil soit envoyé au recyclage, au traitement puis à l'élimination compatible d'un point de vue environnemental, contribue à éviter de possibles effets négatifs sur l'environnement et sur la santé et favorise la réutilisation ou le recyclage des matériaux dont l'appareil est composé.

Geachte heer/mevrouw,
bedankt dat u voor ons product heeft gekozen.
Voordat u het gebruikt, vragen wij u dit boekje aandachtig te lezen, zodat u het toestel optimaal en in alle veiligheid kunt gebruiken.

Voor meer informatie, neem contact op met de DEALER waar u het toestel heeft gekocht of ga op onze website www.edilkamin.com naar het menu CENTRI ASSISTENZA TECNICA (dealers).

OPMERKING
- Nadat u het product uit de verpakking heeft gehaald, controleer of het niet beschadigd is en of er geen onderdelen ontbreken (gebogen verbindingsbuis, Muursteun kit, rozet, handvat "koude hand", mantel, garantieboekje, handschoen, CD/technisch blad, spatel, droogmiddelen).

Neem in geval van afwijkingen onmiddellijk contact op met de winkel waar u het apparaat heeft gekocht en overhandig een kopie van het garantiebewijs en het aankoopbewijs.

- Inbedrijfstelling/test
Mag uitsluitend uitgevoerd worden door geautoriseerde dealer van Edilkamin. Anders vervalt de garantie. De inbedrijfstelling die beschreven wordt in de norm UNI 10683 bestaat uit een reeks controles die uitgevoerd worden als de ketel geïnstalleerd is. Het doel van deze handelingen is te controleren of het systeem correct werkt en beantwoordt aan de voorschriften.

U kunt de dichtstbijzijnde servicedienst terugvinden op de website www.edilkamin.com of door het gratis nummer te bellen.

- de fabrikant acht zich niet verantwoordelijk voor schade veroorzaakt door gebruik in het geval van verkeerde installaties, onjuist onderhoud en een verkeerd gebruik van het product;
- het nummer van het controlelabel, noodzakelijk voor de identificatie van de kachel, wordt vermeld:
- aan de bovenkant van de verpakking;
- op het garantiebewijs in de vuurhaard;
- op het plaatje dat in de kachel is aangebracht.

Deze documenten moeten bewaard worden met het aankoopbewijs waarvan u de gegevens moet doorgeven op het moment dat u informatie aanvraagt of in het geval van onderhoud;

- de weergegeven details zijn grafisch en geometrisch indicatief.

CONFORMITEITSCERTIFICAAT
Het ondergetekende bedrijf EDILKAMIN S.p.a. met legaal kantoor te Via Vincenzo Monti 47 - 20123 Milaan (Italië) – Cod. Fiscale P.IVA (Italiaans Sofi-BTW-nummer) 00192220192

Verklaart onder eigen verantwoordelijkheid dat:
De onderstaande pelletkachel conform de Richtlijn 89/106/EEG (Bouwproducten) is
PELLETKACHELS, met het commerciële merk ITALIANA CAMINI, MICRON genaamd

SERIE NUMMER: Ref. Gegevensplaatje Prestatieverklaring (DoP - EK 069): Ref. Gegevensplaat

De conformiteit met de vereisten van de Richtlijn 89/106/EEG wordt tevens bepaald door de conformiteit met de Europese norm: EN 14785:2006

Verklaart tevens dat:
De ketel met houtpellets MICRON de vereisten van de Europese richtlijnen respecteert:
2006/95/EEG - Laagspanningsrichtlijn
2004/108/EEG - Richtlijn Elektromagnetische Compatibiliteit

EDILKAMIN S.p.a. kan op geen enkele manier aansprakelijk gesteld worden voor defecten aan het toestel in geval van vervangingen, montage en/of wijzigingen die uitgevoerd zijn door mensen die niet voor EDILKAMIN werken en die niet over de toestemming beschikken van de ondergetekende.

WERKING

De kachel MICRON is ontworpen om warme lucht te produceren. Als brandstof worden houtpellets gebruikt, waarvan de verbranding elektronisch wordt aangestuurd. In deze paragraaf wordt de werking ervan geïllustreerd (de letters verwijzen naar afbeelding 1).

De brandstof (pellet) wordt uit de tank (A) opgenomen en met een toevoerschroef (B), aangedreven door een reductiemotor (C), en wordt naar de verbrandingshaard (D) gebracht.

De pellets worden ontstoken door lucht die met een elektrische weerstand (E) verwarmd wordt en door een rookverwijderaar (F) in de vuurhaard gezogen wordt.

De rook die door de verbranding geproduceerd wordt, wordt door de ventilator (F) uit de haard gezogen en wordt uitgestoten door de opening (G), met aansluitingsmogelijkheden aan de achterkant, aan de rechterkant en op de bovenkant van de kachel (zie pag. 144).

De haard, die bedekt is met vermiculiet, wordt vooraan afgesloten door een deur in keramisch glas (gebruik de desbetreffende "koude hand" om de deur te openen).

De hoeveelheid brandstof, de verwijdering van rook en de toevoer van verbrandingslucht worden aangestuurd door een elektronische kaart voorzien van een software, om een verbranding met een hoog rendement en een geringe uitstoot te verkrijgen.

De kachel is voorzien van een seriële aansluiting voor de aansluiting van een optionele kabel (code 640560) voor remote inschakelapparatuur (chronothermostaat, enz.).

De externe keramieke bekleding van de ketel is beschikbaar in drie kleuren:
roomwit, bordeauxrood en grijs.

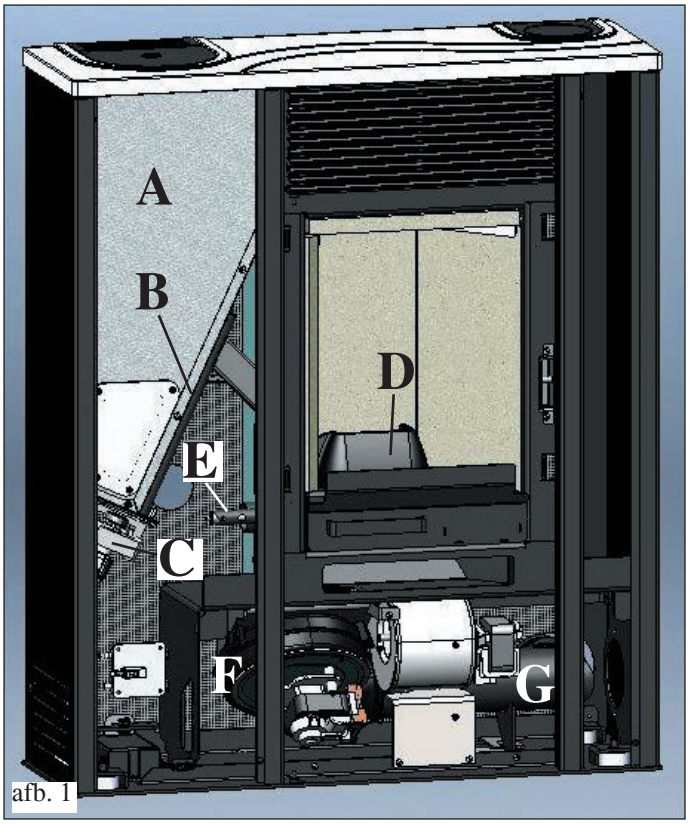

afb. 1

VEILIGHEIDSINFORMATIE

De warme lucht bereikt de ruimte waarin het toestel wordt geïnstalleerd door een rooster bovenaan aan de voorkant. De ruimte wordt ook verwarmd door de haardopening.

• Het enige gevaar dat door het gebruik van de kachel veroorzaakt kan worden, is verbonden aan het niet opvolgen van de installatienormen, de directe aanraking met de (interne) elektrische onderdelen onder spanning, de aanraking met vuur en de warme onderdelen (glas, leidingen, uitgang warme lucht) of de introductie van vreemde stoffen.

• De kachel is voorzien van beschermingsinstallaties die de uitdoving van de ketel garanderen wanneer bepaalde componenten slecht functioneren. Laat dit gebeuren zonder in te grijpen.

• Voor een normale werking dient de kachel geïnstalleerd te worden in overeenstemming met de aanwijzingen van dit blad. Open de deur niet wanneer het toestel in werking is: de verbranding wordt automatisch aangestuurd. Ingrepen zijn dus niet noodzakelijk.

• Gebruik alleen houtpellets met een doorsnede van 6 mm.

• In geen enkel geval mogen er vreemde stoffen in de vuurhaard of de tank ingevoerd worden.

Het rookgaskanaal (de leiding die de opening voor de rookgasafvoer van de kachel verbindt met de schoorsteen) mag niet gereinigd worden met ontvlambare producten.

• De onderdelen van de vuurhaard en de tank dienen alleen uitgezogen te worden als de tank KOUD is.

• Het glas mag alleen gereinigd worden als het KOUD is met een doek waarop een speciaal product is aangebracht.

• Reinig de kachel niet als hij warm is.

• Zorg ervoor dat de kachel geplaatst en voor het eerst ontstoken wordt door een erkende dealer van Edilkamin volgens de aanwijzingen in dit boekje. Deze voorwaarden zijn tevens van essentieel belang voor de geldigheid van de garantie.

• Tijdens de werking van de kachel wordeen de afvoerleidingen en de deur heel warm (raak ze niet aan zonder de speciale handschoen).

• Plaats geen voorwerpen die niet hittebestendig zijn in de onmiddellijke nabijheid van de kachel.

• Gebruik NOOIT vloeibare brandstoffen om de kachel aan te steken of om de sintels weer te laten opvlammen.

• sluit de luchtopeningen van de installatieruimte en de luchtinvoeren van de kachel nooit af.

• Maak de kachel nooit nat en raak de elektrische onderdelen niet aan met natte handen.

• Breng geen reducties aan op de rookgasafvoerleidingen.

• De kachel moet geïnstalleerd worden in een brandwerende ruimte voorzien van alle services (toevoer en afvoer) die het apparaat voor een correcte en veilige werking nodig heeft.

• Maak de rookgasventilator schoon indien nodig door de vuurhaard in vermiculiet eruit te halen en de desbetreffende staven te verwijderen.

• Probeer de kachel NIET opnieuw aan te steken als dit eerder niet gelukt is. Maak eerst de vuurhaard schoon.

• LET OP:
DE PELLETS DIE U UIT DE VUURHAARD HAALT, MOGEN NIET IN DE TANK GESTOPT WORDEN.

AFMETINGEN

VOORKANT

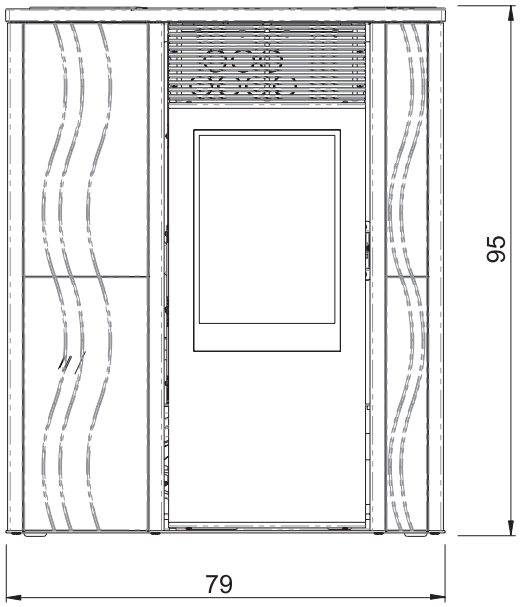

ACHTERKANT

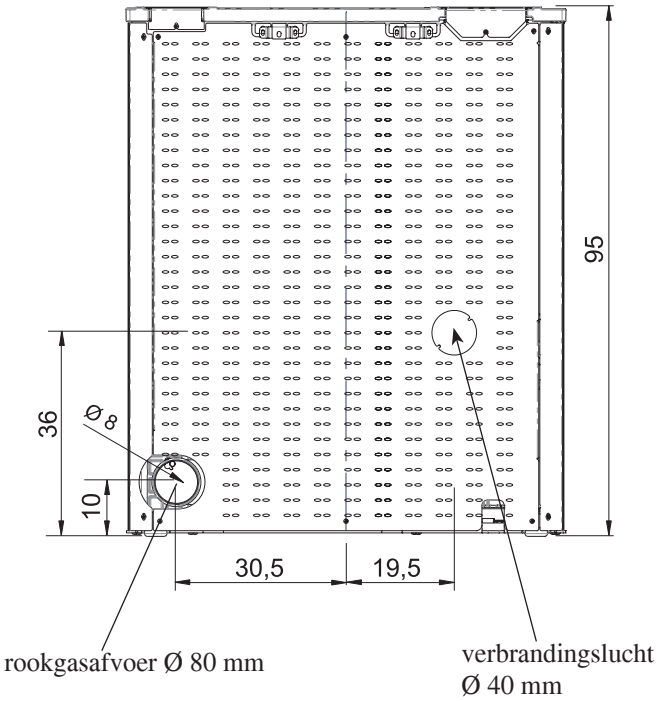

ZIJKANTEN

rechts links

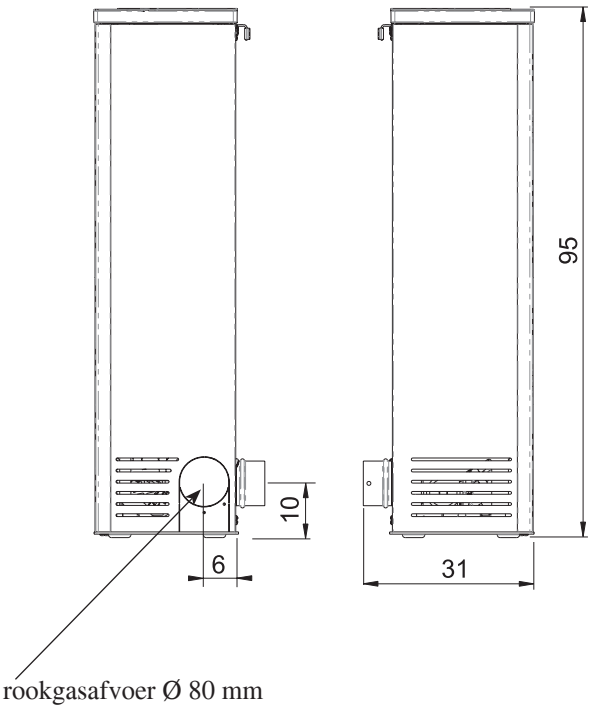

ONDERKANT

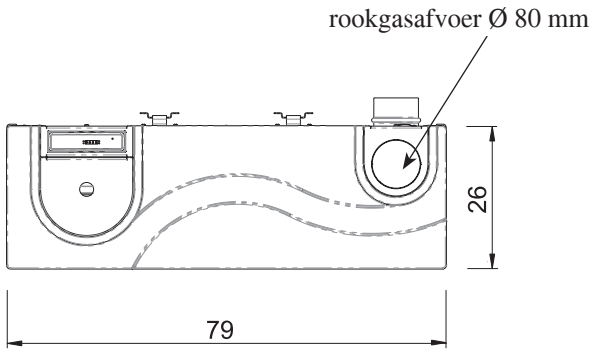

NEDERLANDS

ELEKTRONISCHE APPARATEN

SERIËLE POORT
Op de seriële poort RS232 kunt u met een speciaal kabeltje (code 640560) door de dealer een optioneel systeem laten installeren om de ontsteking en het uitdoven te controleren, bv. een omgevingsthermostaat.
De seriële poort bevindt zich in de kachel aan de linkerkant.

BUFFERBATTERIJ
De elektronische kaart is voorzien van een bufferbatterij (type CR 2032 van 3 volt).
Een slechte werking is het gevolg van normale slijtage (het moet niet als een defect van het product worden beschouwd).
Neem voor meer informatie contact op met de dealer die de eerste ontsteking heeft uitgevoerd.

BEVEILIGING

• THERMOKOPPEL:
Bevindt zich op de rookgasafvoer en meet de temperatuur van het rookgas op.
Met behulp van de ingestelde parameters controleert het de ontsteking, de werking en de uitdoving.

• DIFFERENTIËLE DRUKSCHAKELAAR:
Bevindt zich waar de rookgassen worden afgezogen, treedt in werking wanneer hij een te lage druk waarneemt in het rookgascircuit (bv. wanneer de schoorsteen verstopt is).

• VEILIGHEIDSTHERMOSTAAT:
Treedt in werking wanneer de temperatuur in de kachel te hoog is.
Hij blokkeert het laden van pellets, waardoor de kachel uitdooft.

EIGENSCHAPPEN

TECHNISCHE EIGENSCHAPPEN		
Nominaal vermogen	7,2	kW
Rendement op nominaal vermogen	92,1	%
CO-uitstoot (13% O_2) nominaal vermogen	0,013	%
Rookgasmassa nominaal vermogen	4,8	g/s
Beperkt vermogen	2,1	kW
Rendement op beperkt vermogen	95,1	%
CO-uitstoot (13% O_2) beperkt vermogen	0,025	%
Rookgasmassa beperkt vermogen	2,6	g/s
Max. temperatuuroverschrijding rookgassen	140	°C
Minimum trek	12 / 5	Pa
Verbrandingsduur min-/max.	9 / 30	uur
Verbruik brandstof min./max.	0,5 / 1,6	kg/h
Tankinhoud	15	kg
Verwarmbaar volume *	190	m³
Gewicht met verpakking	125	kg
Diameter rookgasafvoer mannelijke aansluiting	80	mm
Diameter rookgasafvoer mannelijke luchttoevoer	40	mm

***** Voor de berekening van het verwarmingsvolume wordt rekening gehouden met een gebruik van pellets met minstens 4300 kcal/kg en een isolatie die in overeenstemming is met de Italiaanse wet L 10/91 ende daaropvolgende wijzigingen en een warmteaanvraag van 33 kcal/m³ per uur.
* Het is belangrijk ook rekening te houden met de plaats van de kachel in de te verwarmen ruimte.

N.B.
1) Houd er rekening mee dat externe apparaten storingen kunnen veroorzaken.
2) Let op: laat handelingen aan onderdelen onder spanning, onderhoud en/of controles uitvoeren door gekwalificeerd personeel (Trek altijd de stekker uit vooraleer u enig onderhoud uitvoert).

ELEKTRISCHE EIGENSCHAPPEN		
Voeding	230 Vac +/- 10% 50 Hz	
Gemiddeld geabsorbeerd vermogen	120	W
Gemiddeld geabsorbeerd vermogen tijdens ontsteking	400	W
Beveiliging op elektronische kaart *	Zekering F4 AL, 250 Vac	

De hierboven vermelde gegevens zijn indicatief.
EDILKAMIN s.p.a. behoudt zich het recht voor om zonder voorafgaandelijke kennisgeving wijzigingen aan te brengen aan de producten om ze te verbeteren.

INSTALLATIE

Raadpleeg, voor wat niet uitdrukkelijk vermeld is, in elke land de plaatselijke wetgeving. Voor de installatie in Italië, raadpleeg de norm UNI 10683, alsook de eventuele regionale voorschriften en de plaatselijke ASL-bepalingen.
In geval van installatie in een appartementencomplex, moet u op voorhand toestemming vragen aan de beheerder.

CONTROLE COMPATIBILITEIT MET ANDERE INSTALLATIES

De kachel mag NIET geïnstalleerd worden in dezelfde ruimte waar zich extractoren bevinden, verwarmingstoestellen van het type B en andere toestellen die de correcte werking ervan in gevaar kunnen brengen.
Zie de norm UNI 10683.

CONTROLE ELEKTRISCHE AANSLUITING (breng het stopcontact op een bereikbare plek aan)

De kachel is voorzien van een elektrische voedingskabel die op een stopcontact van 230V 50 Hz moet worden aangesloten, bij voorkeur voorzien van een magnetothermische schakelaar.
Wanneer het stopcontact niet gemakkelijk bereikbaar is, installeer een schakelaar op de kachel om de stroom te onderbreken (de klant moet hiervoor zorgen).
Spanningsvariaties van meer dan 10% kunnen de kachel negatief beïnvloeden.
De elektrische installatie moet aan de normen voldoen. Controleer in het bijzonder de doeltreffendheid van de aarding.
De voedingslijn moet een doorsnede hebben die aangepast is voor het vermogen van de apparatuur.
Edilkamin acht zich niet verantwoordelijk voor storingen in werking als gevolg van een slecht functionerend aardcircuit.

AFSTANDEN VOOR BRANDVEILIGHEID

In geval van brandbare wanden (bv. hout) dient een passende isolatie voorzien te worden in onbrandbaar materiaal.
De rookgasafvoerleiding moet op gepaste wijze geïsoleerd worden, aangezien deze heel warm wordt.
Elk element dat zich in de buurt van de kachel bevindt en dat uit brandbaar en/of hittegevoelig materiaal bestaat, moet zich op minstens 20 cm van de kachel afstand bevinden, ofwel geïsoleerd worden met isolerend en onbrandbaar materiaal.
In elke geval mogen er geen materialen op minder dan 80 cm afstand voor de kachel geplaatst worden, aangezien zij rechtstreeks blootgesteld worden aan de bestraling van de haard.

LUCHTTOEVOER

Het is noodzakelijk dat de installatieruimte van de ketel voorzien is van een luchttoevoer met een minimumdoorsnede van 80 cm², zodat het herstel van de verbruikte lucht voor de verbranding gegarandeerd wordt.
De luchttoevoer moet aangesloten zijn op de desbetreffende opening die zich aan de achterkant van de kachel bevindt (zie pag. 145).

ROOKGASAFVOER

Het afvoersysteem mag uitsluitend door de kachel gebruikt worden (het is niet toegestaan dat de schoorsteen tevens voor andere installaties wordt gebruikt).
Het rookgas wordt afgevoerd door een opening met een doorsnede van 8 cm aan de achterkant, aan de rechter/linkerzijkant of bovenaan.
De rookgasafvoer moet in verbinding staan met de buitenkant met behulp van stalen buizen die EN1856 gecertificeerd zijn.
De leiding moet hermetisch afgesloten zijn.
Voor de afdichting van de leidingen en de eventuele isolatie ervan dienen materialen gebruikt te worden die bestand zijn tegen hoge temperaturen (siliconen of mastiek geschikt voor hoge temperaturen).
Het enige horizontale deel mag tot 2 m lang zijn. Een totaal van twee bochten met een maximumbreedte van 90° (ten opzichte van de verticale as) is toegestaan.
Het is noodzakelijk (als de afvoer niet in een schoorsteen uitkomt) een verticaal deel en een windwerend eindstuk te installeren (referentie UNI 10683).
Als het rookgaskanaal zich in de buitenlucht bevindt, dan moet het op passende wijze geïsoleerd zijn. Als het rookgaskanaal in een schoorsteen uitkomt, moet deze schikt zijn voor vaste brandstoffen. Als de doorsnede groter is dan 150 mm, is het noodzakelijk hem te verkleinen door er leidingen met de juiste doorsneden en gemaakt van passende materialen in aan te brengen (bv. stalen leidingen met een doorsnede van 80 mm).
Alle delen van het rookkanaal moeten geïnspecteerd kunnen worden. De schoorstenen en de rookgasafvoerleidingen waarop de toestellen aangesloten zijn die vaste brandstoffen gebruiken moeten ten minste één keer per jaar schoongemaakt worden (controleer de desbetreffende wetgeving in het land waar de kachel geplaatst wordt).
Wanneer de schoorsteen niet regelmatig wordt gecontroleerd en schoongemaakt, verhoogt de mogelijkheid op brand. Als dit gebeurt, handel dan als volgt: doof het vuur niet met water; maak de pellettank leeg.
Wend u tot gespecialiseerd personeel voor u het toestel opnieuw opstart.

TYPISCHE GEVALLEN

Afb. 1 **Afb. 2**

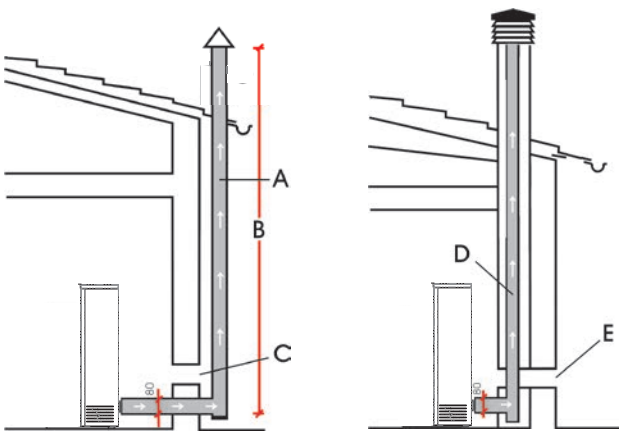

A: geïsoleerde stalen schoorsteen
B: minimumhoogte 1,5 m, en hoe dan ook voorbij de dakrand
C-E: externe luchttoevoer (doorgang minimaal 80 cm²)
D: stalen schoorsteen in een bestaande gemetselde schoorsteen.

SCHOORSTEENPOT

De fundamentele eigenschappen zijn:
- interne doorsnede aan de onderkant gelijk aan de doorsnede van de schoorsteen
- doorsnede van de afvoer minstens tweemaal zo groot als de doorsnede van de schoorsteen
- bovenop het dak in de wind geplaatst, buiten het bereik van het terugstroomgebied.

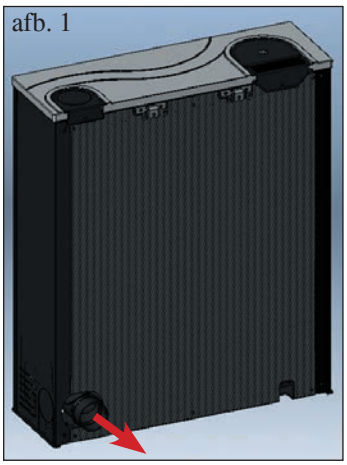
afb. 1

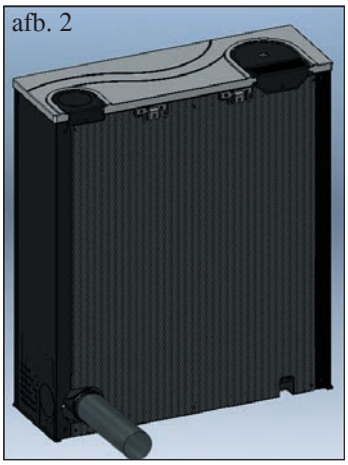
afb. 2

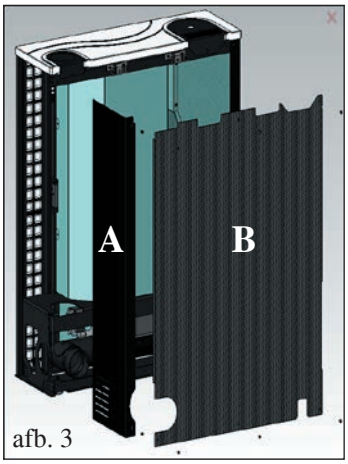

afb. 3

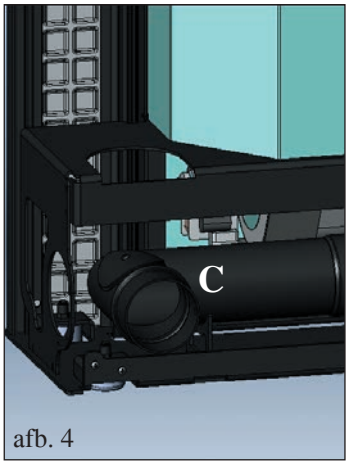

afb. 4

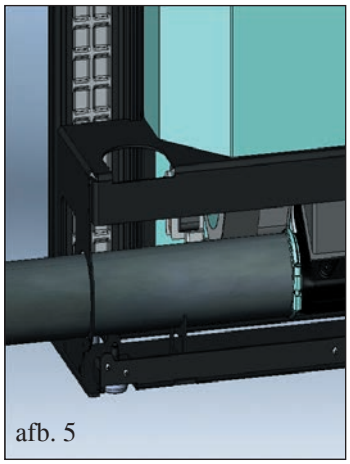
afb. 5

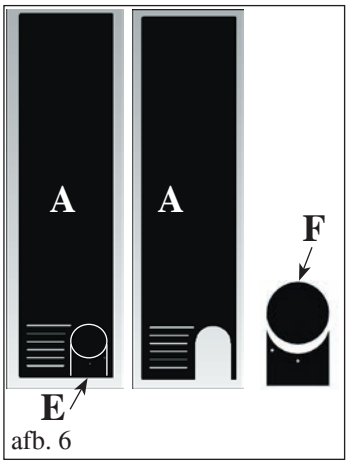

afb. 6

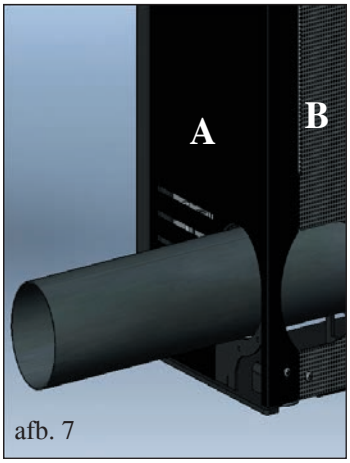

afb. 7

afb. 8

ROOKGASAFVOER

De rookgasafvoer bij MICRON kan achteraan, aan de rechterkant en bovenaan aangesloten worden.

De kachel wordt geleverd met de rookgasafvoer achteraan (afb. 1-2).

AANSLUITING ROOKGASAFVOER ACHTERAAN

Sluit de (niet bijgeleverde) rookafvoerbuis achteraan aan op de gebogen verbindingsbuis (C - afb. 4) met behulp van de (niet bijgeleverde) klemring.

VOOR DE AANSLUITING VAN DE ROOKAFVOERBUIS AAN DE RECHTERKANT OF BOVENAAN DIENEN HET METALEN ZIJELEMENT RECHTS EN HET ACHTERPANEEL VERWIJDERD TE WORDEN.

Handel als volgt:
- Demonteer het metalen zijelement rechts door de 2 schroeven te verwijderen (A - afb. 3).
- Demonteer het achterpaneel door de 6 schroeven te verwijderen (B - afb. 3).

AANSLUITING ROOKGASAFVOER AAN HET ZIJELEMENT RECHTS

Verwijder de gebogen verbindingsbuis (C - afb. 4).

Sluit de (niet bijgeleverde) rookgasafvoerbuis aan op de opening van de rookspiraal met behulp van de bijgeleverde klemring (afb. 5).

Verwijder het voorgesneden stukje (E - afb. 6) uit het metalen zijpaneel (A) dat u eerder gedemonteerd heeft, om de de opening voor de (niet bijgeleverde) rookafvoerbuis te creëren.

Verwijder het deel F uit de wand E (afb. 6).

Monteer het metalen zijpaneel A (afb. 7), het achterpaneel B (afb. 7) en de wand E zonder het deel F (afb. 8).

Maak het bijgeleverde afsluitingsrozet G (afb. 8) vast met de bijgeleverde schoeven.

N.B.: het rozet en het plaatstalen zijpaneel mogen pas bevestigd worden nadat de schoorsteen definitief is bevestigd.

AANSLUITING ROOKGASAFVOER BOVENAAN

Maak de klemring van de gebogen verbindingsbuis (C - afb. 9/10) en draai deze 90° omhoog.

Verwijder het metalen kapje (H - afb. 11) dat met schroeven bevestigd is.

Verwijder het voorgesneden stukje (I - afb. 12) om de de opening voor de (niet bijgeleverde) rookafvoerbuis te creëren.

Plaats het metalen kapje (H) terug en steek de (niet bijgeleverde) rookafvoerbuis van boven op de gebogen verbindingsbuis (C- afb. 13/14) met behulp van de bijgeleverde klemring.

Plaats het metalen zijpaneel (A -afb. 15) en het achterpaneel (B - afb. 15) terug.

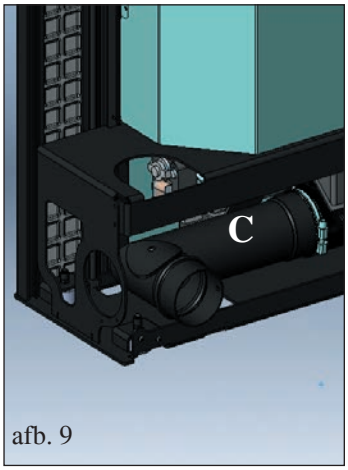

afb. 9

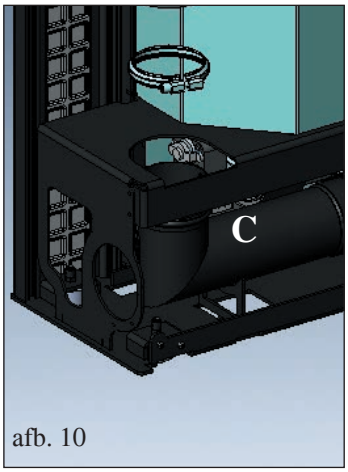

afb. 10

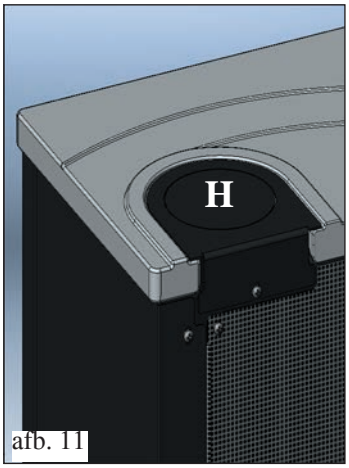

afb. 11

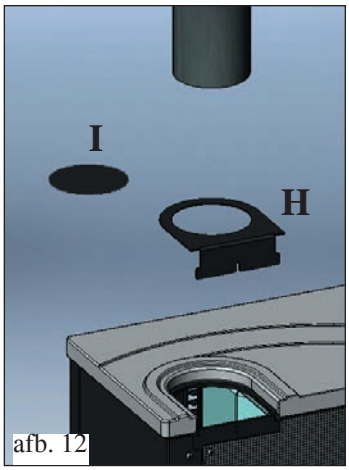

afb. 12

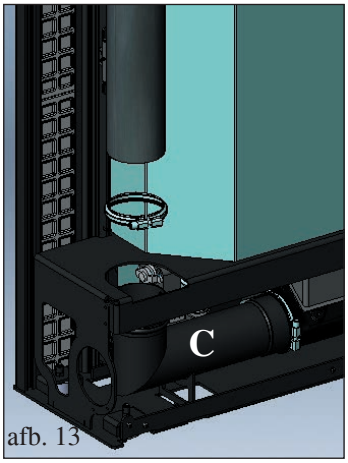

afb. 13

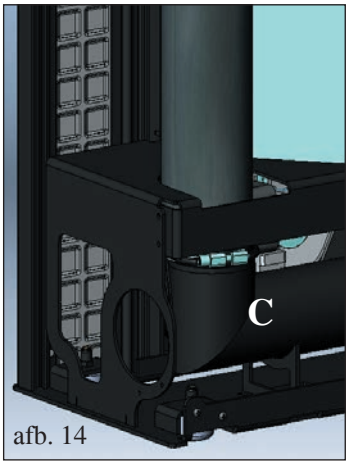

afb. 14

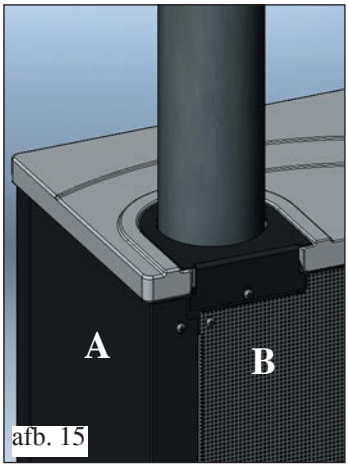

afb. 15

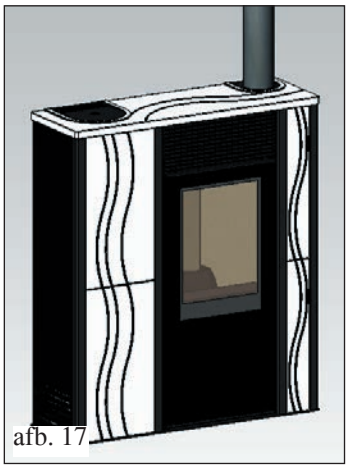
afb. 17

LUCHTTOEVOER

Het is noodzakelijk dat de installatieruimte van de ketel voorzien is van een luchttoevoerleiding met een minimumdoorsnede van 80 cm², zodat het herstel van de verbruikte lucht voor de verbranding gegarandeerd wordt.
Om de leiding aan te brengen is de achterwand van de kachel voorzien van een opening die afgesloten is met een kapje (S - afb. 18)
Verwijder het kapje (S) en vertrekkende van de linkervoorkant van de kachel (nog zonder bekleding), schuif een flexibele geplooide aluminium leiding (niet bijgeleverd) op de opening van de buitenluchtinlaat (T - afb. 19-20).
Draai vervolgens de leiding om en steek ze door het gat (U - afb. 21) op de achterwand om de externe ruimte te bereiken.
De luchttoevoer, verbonden met de buitenlucht, dient voorzien te worden wanneer de kachel tegen de muur wordt geïnstalleerd.
In dit geval dient de luchtingang, waarvan de diameter ten minste 12 cm² moet bedragen, beschermd worden met een rooster.
De leiding moet minder dan 1 meter lang zijn en mag geen bochten vertonen.
Verder dient ze te eindigen met een gedeelte dat 90° omlaag gericht is of voorzien is van een bescherming tegen de wind.

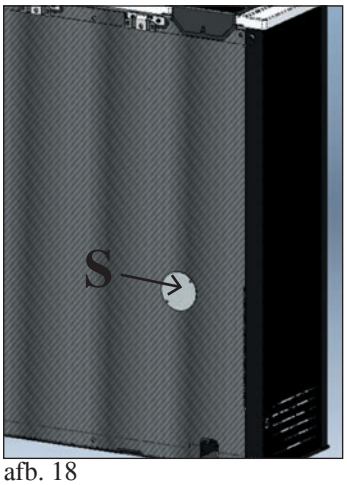

afb. 18

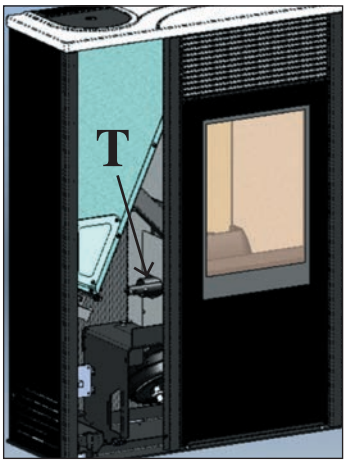

afb. 19

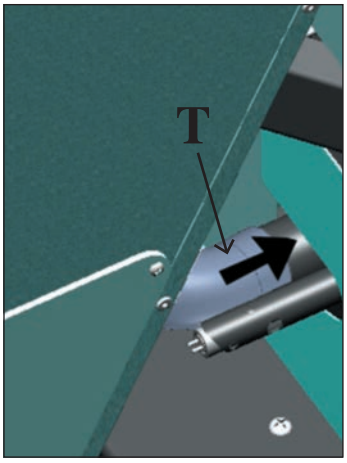

afb. 20

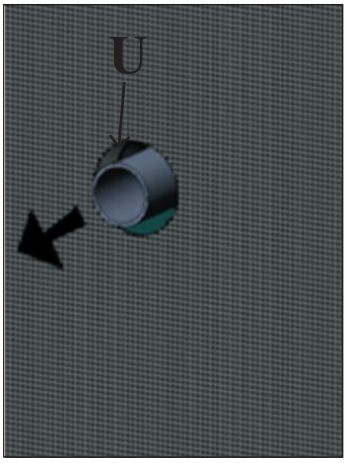

afb. 21

ASSEMBLAGE

afb. 1

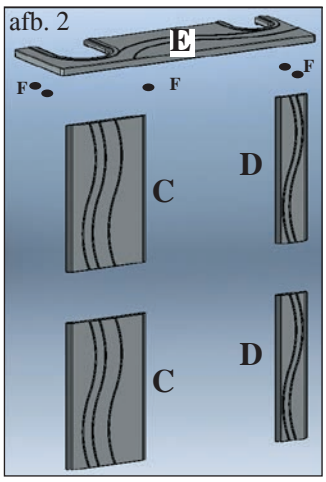

afb. 2

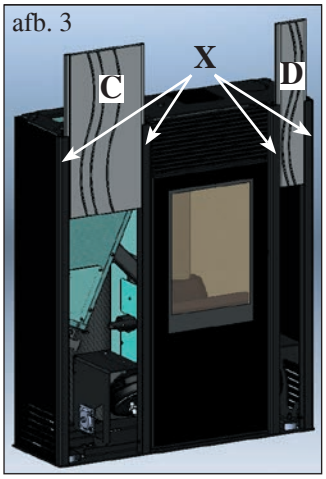

afb. 3

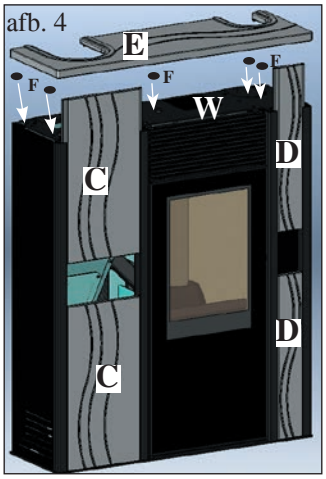

afb. 4

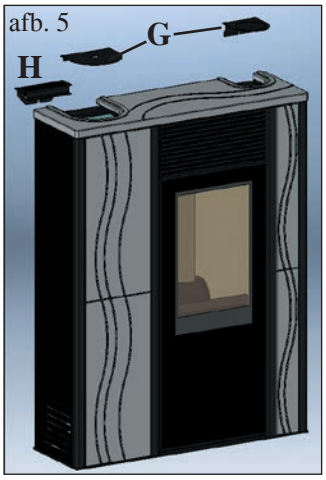

afb. 5

afb. 6

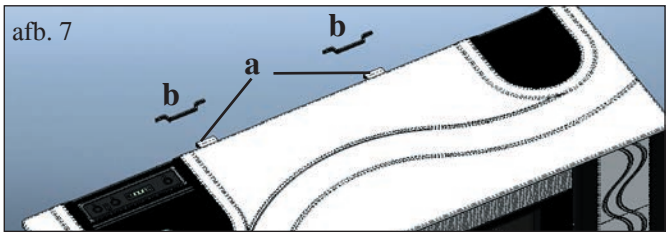

afb. 7

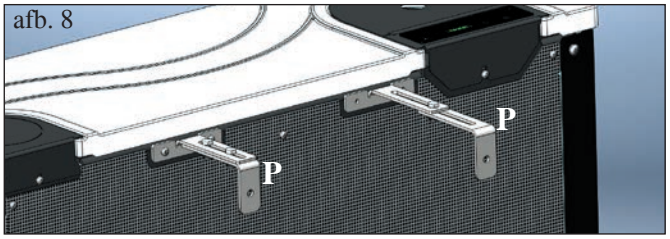

afb. 8

MANTEL MET KERAMIEKE FRONTELEMENTEN

Afb. 1
Wanneer de kachel geleverd wordt, zijn de metalen zijpanelen en de aluminium profielen (X - afb. 3) reeds gemonteerd.
De onderstaande onderdelen zijn afzonderlijk verpakt.

Afb. 2
- nr. 2 keramieke frontelementen links (C)
- nr. 2 keramieke frontelementen rechts (D)
- nr. 1 keramiek bovenpaneel (E)
- nr. 5 dopjes (F)

Voor het monteren dient u als volgt te werk te gaan:

Afb. 3/4
Schuif de vier keramieke frontelementen rechts (D) en links (C) in de aluminium profielen (X).

Afb. 4/5
Steek de dopjes (F) aan in de desbetreffende gaten op het metalen bovenpaneel (W).

Plaats het keramieke bovenpaneel (E) op de dopjes.
Breng de metalen steun aan met het synoptisch paneel (H) en de twee plaatstalen deksels (G).

MANTEL MET STAALPLATEN FRONTELEMENTEN

In deze versie wordt de kachel geleverd met de plaatstalen frontelementen reeds gemonteerd (M - N - afb. 6).

Voor de resterende assemblagefasen, handel zoals beschreven voor de versie met keramieke frontelementen.

Afb. 7
Bevestig de kachel aan de muur met behulp van de bijgeleverde haakjes (a) en de staven (b), of gebruik alternatieve systemen die voldoende stabiliteit garanderen.

Afb. 8
Het is ook mogelijk een meegeleverde muursteun kit te gebruiken (P) die toelaat de kachel te installeren op een afstand van de muur met een minimum van 9 cm en een maximum van 17 cm.

1ste ontsteking/Test ten laste van de geautoriseerde dealer van Edilkamin
De inbedrijfstelling moet uitgevoerd worden zoals voorgeschreven door de norm UNI 10683.
Deze norm geeft aan welke controlewerkzaamheden moeten uitgevoerd worden om de correcte werking van het systeem te garanderen.

De technische assistentie van Edilkamin (dealer) zal tevens de kachel ijken aan de hand van het soort pellets en de installatievoorwaarden.

Voor de activering van de garantie is de inbedrijfstelling door de dealer vereist**.**

Tijdens de eerste ontstekingen is het mogelijk dat u een licht verflucht ruikt. Deze zal binnen korte tijd verdwijnen.

Voor de ontsteking dient het volgende gecontroleerd te worden:
==> De correcte installatie.
==> De elektrische voeding.
==> De hermetische sluiting van het deurtje.
==> De reiniging van de vuurhaard.
==> Dat de indicatie stand-by op het display weergegeven wordt (knipperende datum, brandkracht of temperatuur).

DE TANK MET PELLETS VULLEN
Om toegang te krijgen tot de tank dient het metalen deksel verwijderd te worden * (afb. 1).

LET OP:
Wanneer u de kachel vult wanneer deze in werking is en bijgevolg warm is, gebruik de desbetreffende bijgeleverde handschoen.

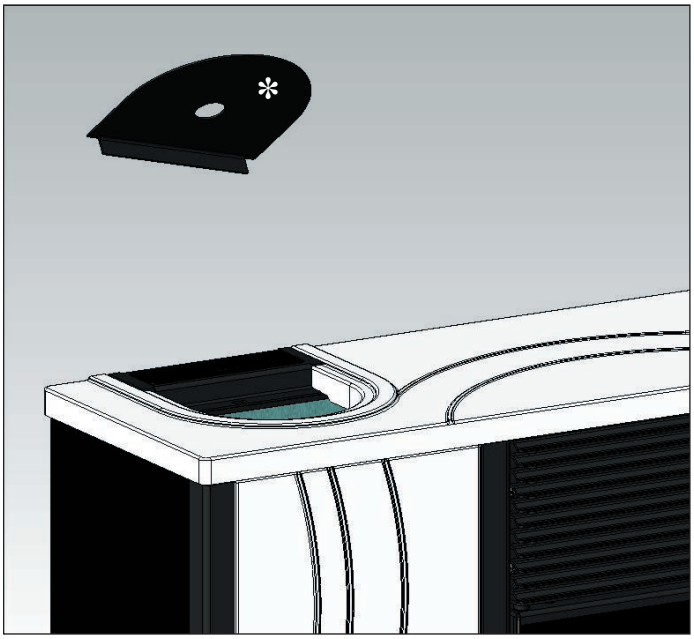

afb. 1

OPMERKING over de brandstof.
MICRON is ontworpen en geprogrammeerd voor de verbranding van houtpellets met een doorsnede van ongeveer 6 mm.
Pellet is een brandstof in de vorm van kleine cilinders, verkregen door het samenpersen van zaagsel, heeft hoge waarden en bevat geen lijm of andere vreemde materialen.
Houtpellets worden verkocht in zakken van 15 kg.
Om de werking van de kachel NIET in gevaar te brengen, is het noodzakelijk dat u er GEEN andere middelen in verbrandt.
Het gebruik van andere materialen (samengeperst hout) kan door laboratoriumtests worden aangetoond en zorgt ervoor dat de garantie te vervallen komt.
EDILKAMIN heeft de producten zodanig ontworpen, getest en geprogrammeerd dat de beste prestaties verkregen worden door het gebruik van houtpellets met de volgende eigenschappen:
doorsnede: 6 mm
max. lengte: 40 mm
max. vochtigheid: 8 %
calorisch rendement: ten minste 4300 kcal/kg
Het gebruik van pellets met andere eigenschappen vereist een nieuwe ijking van de kachel, net zoals de ijking die de dealer uitvoert op het moment van de eerste ontsteking.
Het gebruik van ongeschikte pellets kan leiden tot: een afname van het rendement, storingen in de werking, blokkeringen wegens verstoppingen, bevuild glas, onverbrande pelletkorrels, enz.
Een eenvoudige analyse van de pelletkorrels kan visueel worden uitgevoerd:
Goede kwaliteit: glad, regelmatige lengte, niet erg stoffig.
Slechte kwaliteit: met barsten in de lengte en overdwars, zeer stoffig, zeer variabele lengtes en aanwezigheid van vreemde materialen.

GEBRUIKSAANWIJZING

SYNOPTISCH PANEEL

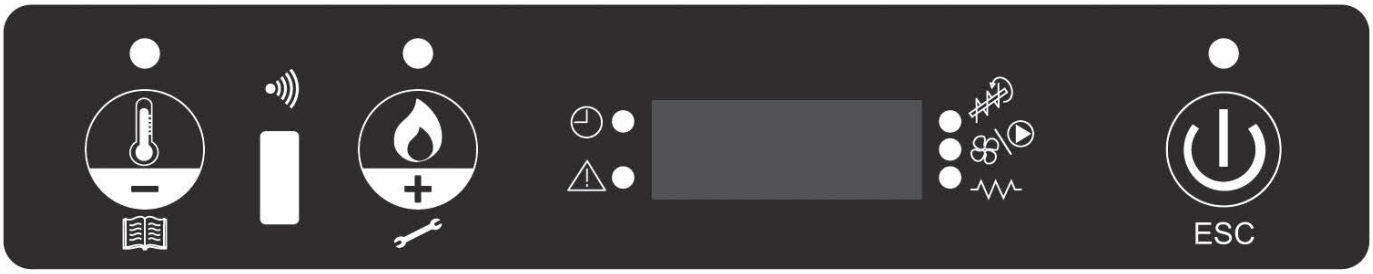

toets om de gewenste omgevingstemperatuur in te stellen of om het menu te betreden (set omg. temp.)

toets om de brandkracht van de kachel in te stellen (set brandkracht)

toets voor het in- en uitschakelen of het bevestigen/ verlaten van een menu

geeft aan dat de chronothermostaat geprogrammeerd is voor automatische ontstekingen op bepaalde momenten

geeft een alarmtoestand weer

geeft aan dat de reductiemotor werkt

geeft aan dat de ventilator werkt

geeft aan dat de kaars werkt

BESCHRIJVING VAN DE MENU'S

• Om toegang te krijgen tot het menu, houd de toets 2 seconden ingedrukt (de led dooft).

Wanneer u op de toets of de toets drukt, verschijnt het volgende menu:

M1	Klok instellen
M2	Chrono instellen
M3	Regelt vent.1
M4	(VERSCHIJNT NIET op de display voor dit model)
M5	Taal
M6	Stand-by
M7	Laden vulschroef
M8	Status kachel
M9	Technische afstellingen (dealer)
MA	Soort pellets (dealer)
Mb	Uitgang

• Om het gewenste menu te bevestigen, druk op de toets .

• Om terug te keren naar het vorige menu, houd de toets 3 seconden ingedrukt.

• Om het menu te sluiten, houd de toets 6 seconden ingedrukt.

ONTSTEKING/UITDOVING

Om de kachel aan of uit te schakelen, houd de toets 3 seconden ingedrukt.

Led aan kachel in werking
Knipperende led kachel in uitdovingsfase of alarm
Led uit kachel gedoofd

WERKING

De kachel kan op twee verschillende manieren werken:

- HANDMATIG:
In de HANDMATIGE modus stelt u de brandkracht in waarmee u de kachel wilt laten werken, onafhankelijk van de temperatuur in de ruimte waarin de kachel geïnstalleerd is.
Om de HANDMATIGE modus te selecteren,

druk op de toets (de led gaat branden).

Door op de toets te drukken kunt u de temperatuur verhogen totdat op het display de aanduiding 'MAN' (meer dan 40°) verschijnt.

- AUTOMATISCH
In de AUTOMATISCHE modus kunt u de doeltemperatuur instellen die u wilt bereiken in de ruimte waar de kachel geïnstalleerd is.
Wanneer de kachel de gewenste omgevingstemperatuur heeft bereikt (SET OMGEVINGSTEMPERATUUR), schakelt hij automatisch over op brandkracht 1.

Om de set omgevingstemperatuur in te stellen, druk op , (de led gaat branden). De werkingstemperatuur op dat moment wordt weergegeven.

Met behulp van de toets of de toets kunt u de temperatuur wijzigen om de gewenste temperatuur te bereiken.

De ventilatie staat altijd in verband met de brandkracht. Zij kan dus niet gewijzigd worden.

NEDERLANDS

AFSTELLEN VENTILATIE
Met deze functie kan de ventilatiesnelheid worden beheerd.
Het is mogelijk om de AUTOMATISCHE modus in te stellen, waarmee automatisch de ventilatiesnelheid op basis van het vermogen van de kachel wordt geregeld of u kunt de ventilatiesnelheid instellen op basis van de hoeveelheid warme lucht of de stilte van het gewenste product.

Om de functie te activeren, drukt u 2 seconden op de toets f, druk op de toets totdat op het display de melding "**M3 Regelen vent. 1**" wordt getoond.

Druk op de toets en stel de gewenste ventilatie snelheid in met behulp van de toetsen en .

Om de keuze te bevestigen, drukt u op de toets .

DE VULSCHROEF VULLEN (alleen wanneer er zich helemaal geen pellets meer in de tank bevinden)

Om de vulschroef te vullen, dient u het MENU te openen, de toets gedurende 2 seconden ingedrukt houden, op de toets drukken totdat op het display de aanduiding "**M7 Laden vulschroef**" verschijnt.

Druk op de toets om te bevestigen en druk vervolgens op de toets om de functie te activeren.
Deze operatie mag alleen uitgevoerd worden wanneer de kachel gedoofd is en volledig afgekoeld is.

Opmerking: tijdens deze fase blijft de rookverwijderen ingeschakeld.

STAND-BY-FUNCTIE

Deze functie, die automatisch beheerd wordt, staat toe de kachel te doven wanneer de gewenste omgevingstemperatuur met 0,5 °C overschreden wordt, na een vooraf ingestelde tijd van 10 minuten (deze waarde kan gewijzigd worden door de dealer op het moment van de installatie).
Op het display verschijnt de aanduiding "**GO STBY**" met het aantal resterende minuten voordat de kachel uitdooft.
Deze functie is voorzien in de 'AUTOMATISCHE' werking en wanneer er een externe thermostaat geïnstalleerd is.
Wanneer de omgevingstemperatuur 2°C onder de ingestelde drempelwaarde daalt, wordt de kachel opnieuw ingeschakeld (deze waarde kan gewijzigd worden door de dealer op het moment van de installatie).

Om de functie te activeren, houd gedurende 3 seconden de toets ingedrukt. Op het display verschijnt de aanduiding **"M1 klok instellen"**. Druk op de toets totdat de aanduiding "**M6 stand-by**" op het display verschijnt. Druk op de toets om te bevestigen.

Druk op de toets om "ON" te selecteren. Druk op de toets om te bevestigen.

Om het menu **"M6 stand-by"** te verlaten, houd de toets gedurende 6 seconden ingedrukt.

DE KLOK EN DE DATUM INSTELLEN

Houd gedurende 2 seconden de toets ingedrukt. Op het display verschijnt de aanduiding **"M1 klok instellen"**. Druk op de toets om te bevestigen. Achtereenvolgens verschijnen de volgende gegevens: dag van de week, uur, minuten, dag, maand, jaar.

Zij kunnen gewijzigd worden door op de toets of de toets te drukken. Druk op de toets om te bevestigen.

Om het menu **"M1 klok instellen"** te verlaten, houd de toets gedurende 6 seconden ingedrukt.

EXTERNE THERMOSTAAT

De externe thermostaat dient met het blauwe kabeltje (code 640560, optioneel) aangesloten te worden op de seriële poort op de achterwand van de kachel. Het contact dient schoon en normaal geopend te zijn (bv. in geval van een omgevingsthermostaat):
- Geopend contact = de omgevingstemperatuur is bereikt
- Gesloten contact = de omgevingstemperatuur is niet bereikt

Om de modus **'T-E' (externe thermostaat)** te selecteren, druk op de toets (de led gaat branden). Door op de toets te drukken kunt u de temperatuur verhogen totdat op het display de aanduiding **'T-E' (externe thermostaat)** (minder dan 6°) verschijnt.

Opmerking: Wanneer de kachel uitgeschakeld is, kan de externe thermostaat de kachel in geen geval aan- of uitschakelen. Wanneer u de kachel wilt uitschakelen of inschakelen buiten de uren van de chrono of de ingestelde uren van de **'T-E' (externe thermostaat)**, dient u altijd de toets te gebruiken.

GEBRUIKSAANWIJZING

CHRONOTHERMOSTAAT VOOR DE DAGELIJKSE/WEKELIJKSE PROGRAMMERING

Er zijn drie programmeringsmodi voorzien (dagelijks, wekelijks, weekend). Elke modus is onafhankelijk, waardoor er talloze combinaties mogelijk zijn, afhankelijk van uw eisen (de uren kunnen geregeld worden met 10 minuten).

Houd de toets gedurende 2 seconden ingedrukt. Op het display verschijnt de aanduiding "**M1 klok instellen**" (de led dooft).

Druk op de toets totdat de aanduiding "**M4 chrono instellen**" op het display verschijnt. Druk op de toets om te bevestigen.

Om de 3 programmeringsmodi (dagelijks, wekelijks, weekend) weer te geven, druk op de toets of op de toets ,

druk op de toets om te bevestigen.

Doorloop het volgende menu (standaard ingesteld op OFF):
- **M2-1:** chronothermostaat activeren
- **M2-2:** dag progr
- **M2-3:** week progr
- **M2-4:** weekend progr
- **M2-5:** verlaten

Kies het gewenste menu en bevestig door op de toets te drukken.

Om de ontsteking en het uitdoven van de kachel en de uurvariaties in te stellen, druk op de toets of op de toets .

Druk op de toets om te bevestigen.

Om de programmeringsmodus te verlaten, houd de toets gedurende 6 seconden ingedrukt.

Dagelijkse programmering:
Mogelijkheid tot 2 ontstekingen/uitdovingen per dag die elke dag van de week herhaald worden:
Voorbeeld: start1 10:00 stop1 12:00 start2 18:00 stop2 22:00

Wekelijkse programmering:
mogelijkheid tot 4 ontstekingen/uitdoven per dag, waarbij u de dagen van de week kunt kiezen, bijvoorbeeld:

start1 06:00 stop1 08:00		**start2 07:00 stop2 10:00**		**start3 14:00 stop3 17:00**		**start4 19:00 stop3 22:00**	
maandag	on	maandag	off	maandag	on	maandag	on
dinsdag	on	dinsdag	off	dinsdag	on	dinsdag	on
woensdag	off	woensdag	on	woensdag	off	woensdag	on
donderdag	on	donderdag	off	donderdag	off	donderdag	on
vrijdag	on	vrijdag	off	vrijdag	off	vrijdag	on
zaterdag	off	zaterdag	off	zaterdag	on	zaterdag	on
zondag	off	zondag	off	zondag	on	zondag	on

Programmering weekend:
mogelijkheid tot 2 ontstekingen/uitdoven tijdens het weekend:
Voorbeeld: start1 week-end 07:00 stop1 week-end 11:30
Voorbeeld: start2 week-end 14:20 stop2 week-end 23:50

NEDERLANDS

ONDERHOUD

Koppel altijd de stekker los van het elektriciteitsnet vooraleer u enig onderhoud uitvoert.

Een regelmatig onderhoud is de basis van een goede werking van de kachel.
DOOR EEN GEBREKKIG ONDERHOUD kan de kachel niet goed werken.
Eventuele problemen die veroorzaakt worden door een gebrekkig onderhoud zorgen ervoor dat de garantie te vervallen komt.

OM EENVOUDIGE TOEGANG TE KRIJGEN TOT ALLE ELEKTRO-MECHANISCHE ONDERDELEN VOLSTAAT HET DE KERAMIEKE MANTEL AAN DE LINKERVOORKANT OMHOOG TE SCHUIVEN NADAT U HET BOVENPANEEL HEEFT VERWIJDERD (zie pag. 146).

DAGELIJKS ONDERHOUD

De volgende handelingen moeten uitgevoerd worden wanneer de kachel uitgedoofd, koud en losgekoppeld van het elektriciteitsnet is.

- Moet uitgevoerd worden met behulp van een aszuiger (zie opties op pag. 154).
- De volledige procedure duurt slechts enkele minuten.
- Open de deur, haal de vuurhaard eruit (1 - afb. A) en gooi de resten in de aslade (2 - afb. B).
- **GOOI DE RESTEN NIET IN DE PELLETTANK.**
- Haal de aslade eruit en ledig ze (2 - afb. B) in een niet ontvlambare bak (de assen kunnen delen bevatten die nog warm zijn en/of sintels).
- Maak de binnenkant van de haard, de vuurplaat en de ruimte rondom de haard waar de assen vallen schoon met een aszuiger.
- Verwijder de vuurhaard (1 - afb. A) en schuur hem met het bijgeleverde borsteltje. Maak de eventueel verstopte gaten schoon.
- Maak de vuurhaard schoon met de aszuiger, alsook, indien nodig, de randen van de vuurhaard en de basis.
- Reinig, indien nodig. het glas (als het koud is).

Zuig nooit warme assen op. Dit heeft nadelige gevolgen voor de stofzuiger en verhoogt het risico op brand in de woning.

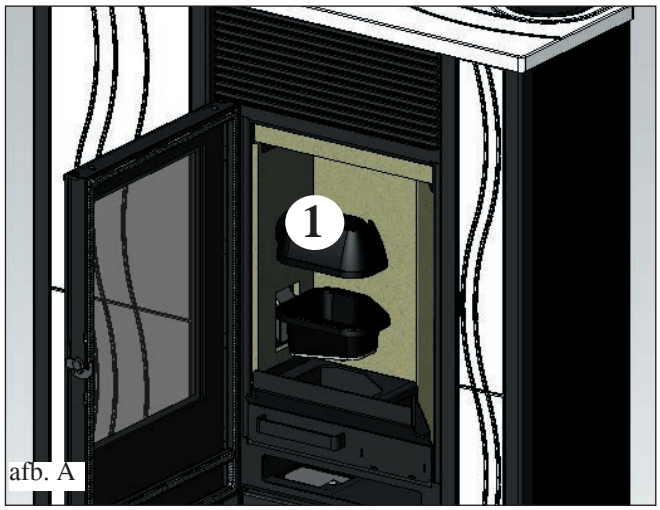

afb. A

afb. B

WEKELIJKS ONDERHOUD

- Haal de bovenkant eraf (3 - afb. C) en gooi de resten in de aslade (2 - afb. B).
- Maak de pellettank leef en maak de bodem schoon met de stofzuiger.
- Maak de verbrandingskamer en de onderliggende ruimte schoon (4 - afb. D).
- Maak het inspectiegat schoon op de gebogen rookgasafvoer (5 - afb. E).

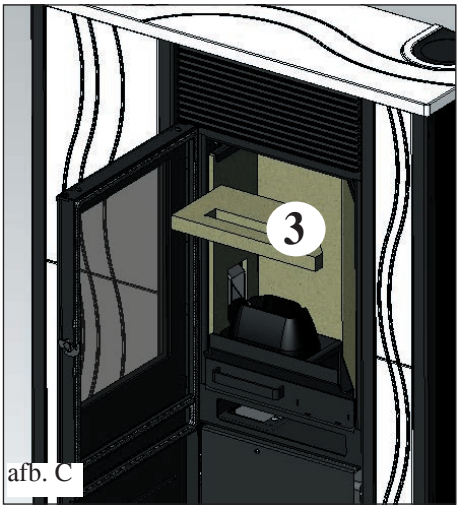

afb. C

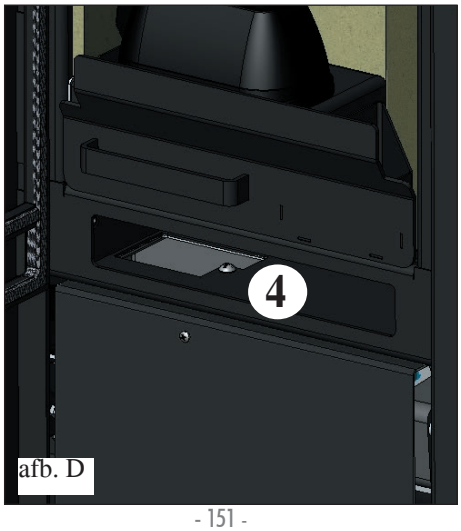

afb. D

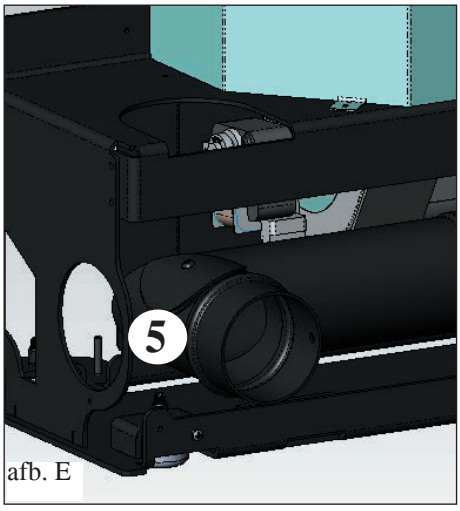

afb. E

NEDERLANDS

ONDERHOUD

SEIZOENSGEBONDEN ONDERHOUD **(bestemd voor de dealer)**

Dit bestaat uit:

• Volledige interne en externe reiniging
• Grondige reiniging van de buizen in het rooster van de warme-luchtuitgang van de kachel
• Grondige reiniging en het verwijderen van de afzettingen van de vuurhaard en de desbetreffende ruimte
• Reiniging van de ventilatoren/extractoren, mechanische controle van de speling en de bevestigen
• Reiniging van het rookgaskanaal (vervanging van de afsluiting van de rookgasafvoer)
• Reiniging van de rookgasleiding
• Reiniging van de ruimte waar zich de ventilator voor de rookgasafvoer bevindt, reiniging van de drukschakelaar, controle van het thermokoppel
• Reiniging, inspectie en verwijderen van de aanslag in de ruimte waar zich de ontstekingsweerstand bevindt, eventuele vervanging van de weerstand
• Reiniging/controle van het synoptische paneel
• Visuele inspectie van de elektriciteitskabels, de aansluitingen en de voedingskabel
• Reiniging van de pellettank en controle speling van het geheel vulschroef-reductiemotor
• Vervanging van de afsluiting van de deur
• Functionele test, vullen van de vulschroef, ontsteking, werking gedurende 10 minuten en uitdoven

Wanneer de kachel intens gebruikt wordt, is het raadzaam het rookgaskanaal om de 3 maanden te reinigen.

LET OP !!!

Wanneer na de normale reiniging de bovenkant van de vuurhaard (A) (afb. 1) **en de onderkant van de vuurhaard (B)** (afb. 1) **NIET CORRECT geplaatst worden, dan kan dit de werking van de kachel negatief beïnvloeden.**
Controleer dus voor de ontsteking van de kachel of de delen van de vuurhaard correct geplaatst zijn (afb. 2) **zonder de aanwezigheid van assen of onverbrande pelletkorrels op de contactperimeter.**

Wij wijzen u erop dat het gebruik van de kachel zonder dat de verbrandingshaard gereinigd is, ertoe kan leiden dat de gassen in de verbrandingskamer plotseling in brand vliegen, waardoor het glas in de deur breekt.

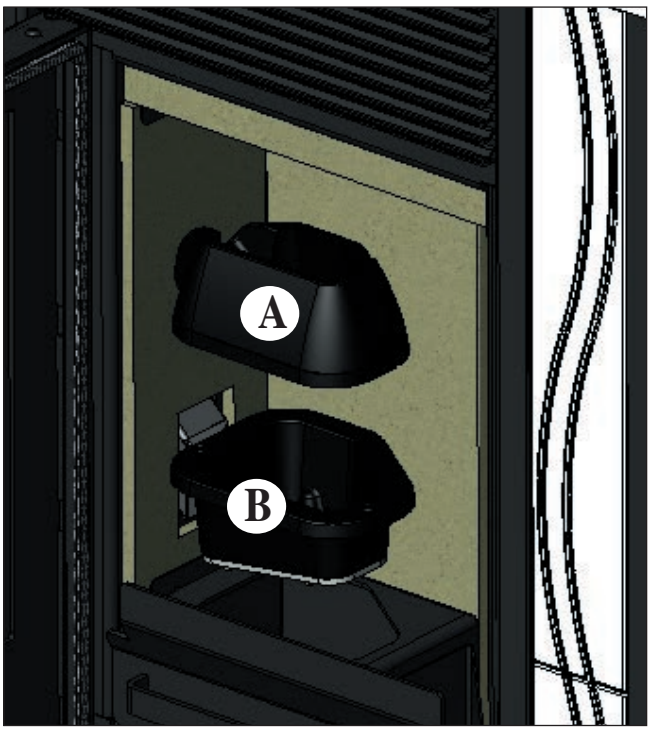

afb. 1

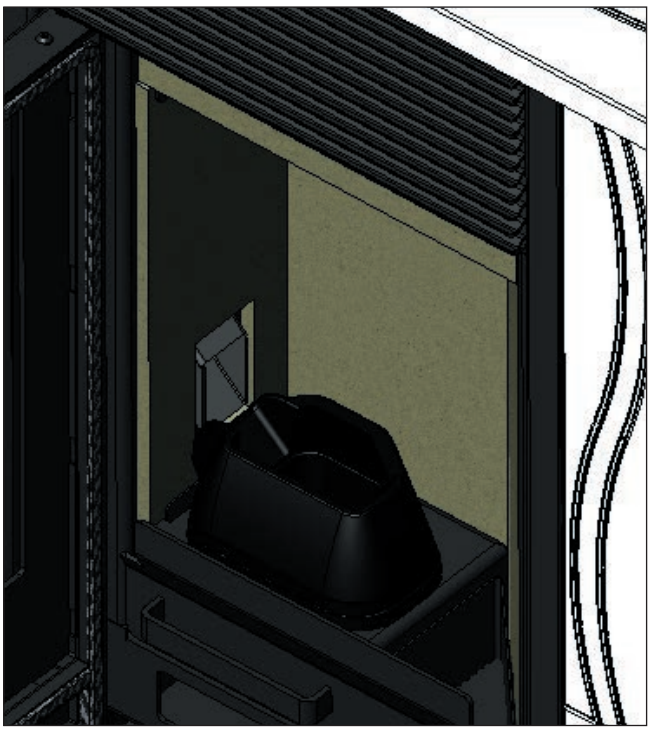
afb. 2

ADVIES VOOR MOGELIJKE PROBLEMEN

In geval van problemen, wordt de kachel automatisch uitgeschakeld, waarbij de uitdovingsprocedure uitgevoerd wordt. Op het display verschijnt er een aanduiding met betrekking tot de reden van de uitdoving (zie hieronder voor de verschillende aanduidingen).

Koppel nooit de stekker los tijdens de uitdovingsfase wanneer deze het gevolg is van een blokkering.

Wanneer er een blokkering is opgetreden, dan dient de uitschakelingsprocedure plaats te vinden (15 minuten met akoestisch signaal). Druk vervolgens op de toets ESC.

Ontsteek de kachel niet opnieuw voordat u de oorzaak van de blokkering heeft geverifieerd en de vuurhaard heeft SCHOONGEMAAKT/LEEGGEMAAKT.

AANDUIDINGEN VAN EVENTUELE OORZAKEN VAN BLOKKERINGEN, AANWIJZINGEN EN OPLOSSINGEN:

AL1 black out (dit is geen defect van de kachel) (wanneer er een stroomonderbreking plaatsvindt die langer dan 5 seconden duurt)
De kachel is voorzien van een 'black out'-functie. Wanneer er een stroomonderbreking plaatsvindt die minder dan 5 seconden duurt, dan wordt de kachel opnieuw aangestoken en keert hij terug naar de functie die voorafging aan de uitdoving.
Wanneer de stroomonderbreking langer duurt, schakelt de kachel over op 'black out' en de afkoelingsfase.
Hier volgt een lijst van de verschillende mogelijkheden:

Staat kachel voor de black out	Duur onderbreking minder dan 10"	Duur onderbreking meer dan 10"
OFF	OFF	OFF
VOORLADEN	BLACK OUT	BLACK OUT
ONTSTEKING	BLACK OUT	BLACK OUT
START	START	STAND-BY, DAN NIEUW ONTSTEKING
WERKING	WERKING	STAND-BY, DAN NIEUW ONTSTEKING
EINDSCHOONMAAK	EINDSCHOONMAAK	EINDSCHOONMAAK
STAND-BY	STAND-BY	STAND-BY
ALARM	ALARM	ALARM
ALARMGEHEUGEN	ALARMGEHEUGEN	ALARMGEHEUGEN

AL2 defecte rookmeter (wanneer de kachel de sonde meter niet langer leest)
• Thermokoppel defect
• Thermokoppel losgekoppeld
• Temperatuur rookgas buiten het meetbereik

AL3 hot rookgassen (wanneer de temperatuur van de rookgassen de veiligheidstemperatuur overschreidt)
• Verstopte schoorsteen
• Foutieve installatie
• Verstopte kachel
• Hoge pelletlading, controleer de pelletregeling (dealer)

OPMERKING: de aanduiding 'hot rookgassen' verschijnt wanneer de eerste alarmdrempel van 250° overschreden wordt. De kachel wordt gemoduleerd. Alleen wanneer er een temperatuur van 270° bereikt wordt, schakelt de kachel over op de alarmstatus en wordt hij uitgeschakeld.

AL4 zuiger defect (wanneer de rookgasmotor defect is)
• Geblokkeerde rookgasmotor
• Defecte draaimeter
• Defecte rookgasmotor
• Interventie thermostaat rookgasmotor

AL5 geen ontsteking (wanneer de temperatuur van de rookgassen tijdens de ontstekingsfase het minimumniveau niet overschrijdt)
• Waarschijnlijk defecte kaars
• Vuile vuurhaard of te veel pellets
• De tank bevat geen pellets meer
• Controleer de veiligheidsthermostaat van de pellets (automatische blokkeringsopheffing)
• Verstopte schoorsteen

AL6 geen pellet (wanneer er geen pellets meer zijn)
• De pellettank is leeg
• Defecte reductiemotor
• Verstopte leiding/vulschroef
• Lage pelletlading, controleer de pelletregeling

AL7 thermische veiligheid (wanneer de veiligheidsthermostaat, die in contact staat met de tank, ingeschakeld wordt omwille van een te hoge temperatuur in de pellettank)
• Te grote lading pellet

AL8 geen depressie (wanneer er onvoldoende trek is in de koude-luchtzuigingsleiding)
• Verstopte leiding koude lucht
• Defecte drukschakelaar
• Verstopte siliconenleiding

CHECK LIST

Te integreren met een complete bestudering van het technische blad

Plaatsing en installatie

- Inbedrijfstelling uitgevoerd door een erkende dealer die de garantie en de handleiding voor het onderhoud heeft afgeleverd
- Ventilatie van de installatieruimte
- Het rookgaskanaal/de schoorsteen wordt uitsluitend voor de ketel gebruikt
- Het rookgaskanaal: heeft max. 2 bochten
  is horizontaal max. 2 meter lang
- Schoorsteenpot buiten het bereik van het terugstroomgebied
- De afvoerbuizen zijn gemaakt van passend materiaal (roestvrij staal wordt aangeraden)
- In het geval van doorgang van brandbare materialen (bv. hout), zijn alle nodige voorzorgsmaatregelen genomen om brand te voorkomen

Gebruik

- De gebruikte houtpellets zijn van goede kwaliteit en zijn niet vochtig
- De vuurhaard en de aslade zijn schoon en correct geplaatst
- De deur is goed gesloten
- De vuurhaard bevindt zich in de daarvoor bestemde ruimte

ONTHOUD DAT U DE VUURHAARD MOET UITZUIGEN VOORDAT U DE KACHEL AANSTEEKT
Probeer de kachel NIET opnieuw aan te steken als dit eerder niet gelukt is. Maak eerst de vuurhaard schoon

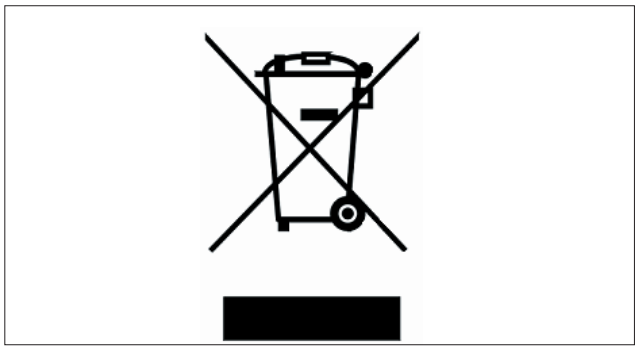

In de zin van art. 26 van het wetsbesluit van 14 maart 2014, nr. 49 “Uitvoering van de richtlijn 2012/19/EU betreffende afgedankte elektrische en elektronische apparatuur (AEEA)”.
Het symbool van de doorgekruiste vuilnisbak op het apparaat of op de verpakking ervan geeft aan dat het product aan het einde van zijn nuttige levensduur gescheiden van ander afval moet worden ingezameld.
De gebruiker dient het apparaat aan het einde van zijn levensduur daarom in te leveren bij een geschikt gemeentelijk afvalverwerkingscentrum voor gescheiden inzameling van elektrotechnisch en elektronisch afval.
Een goede gescheiden inzameling om afgedankte apparatuur te recyclen, te behandelen en milieuvriendelijk te verwerken, draagt bij tot het voorkomen van mogelijke negatieve gevolgen voor het milieu en de gezondheid, en bevordert het hergebruik en/of recycling van de materialen waaruit de apparatuur bestaat.

Spoštovani Gospod /Spoštovana Gospa,
Zahvaljujemo se vam za nakup naše peči.
Pred zagonom peči, Vas prosimo, da temeljito preberete celotni priročnik, da bi na najboljši način izkoristili vse njene lastnosti.

Za dodatne informacije ali potrebe kontaktirajte Vašega lokalnega prodajalca ali obiščite nas na naši spletni strani www. edilkamin. com pod naslovom CENTRI ZA TEHNIČNO POMOČ (CTP).

OPOMBA
prosimo Vas, da po prejemu skrbno pregledate vaš izdelek: embalaža mora vsebovati vse sestavne dele peči (cevni lok z ovojem, rozeto, Dodatna oprema »Kit staffe« za pritrditev na zid, ročaj, garancijski list, termična rokavica, priročnik in zgoščenko, ščetko in sol proti vlagi).

O morebitni pomanjkljivosti nemudoma obvestite vašega prodajalca, kateremu je potrebno predložiti kopijo računa nakupa.
-Prvi zagon peči/tehnični preizkus
izvede izključno pooblaščeno osebje Centra za tehnično pomoč, drugače se garancija razveljavi. Zagon peči kot določa zakon predpis UNI 10683 zajema določeno vrsto pregledov, ki jih je treba izvedeti takoj po montaži in ki zagotavljajo brezhibno delovanje sistema in skladnost delovanja z veljavno zakonodajo.

Pri Vašem prodajalcu, na naši spletni strani www.edilkamin.com ali na zeleni številki lahko najdete Vaš najbližji Center za tehnično pomoč.

- v primeru nepravilne vgradnje, vzdrževanja in uporabe peči proizvajalec ne odgovarja za morebitno nastalo škodo.
- številka kontrolne tablice, ki je potrebna za identifikacijo peči, je navedena na:
- zgornji strani embalaže
- v garancijskem listu, ki je znotraj kurišča
- na tablici na zadnji strani naprave.
Omenjeno dokumentacijo za identifikacijo hranite skupaj s prejetim računom; podatke peči je potrebno posredovati vsakič, ko želite prejeti informacije o Vaši peči oziroma pri posegih vzdrževanja

- podane podrobnosti so bodisi iz grafičnega kot geometričnega vidika le splošnega značaja.

IZJAVA O SKLADNOSTI
Pisujoča EDILKAMIN S.p.A. s pravnim sedežem v ul . Vincenzo Monti - Milano - Davčna številka in matična številka 0192220192

izjavlja pod lastno odgovornostjo da Spodaj opisana termo peč na peleteje izdeana v skladu s predpisi 89/106/ES,
PEČ NA PELETE, blagovne znamke ITALIANA CAMINI, z imenom MICRON

SERIJSKA ŠT.: Na ploščici s podatki *Izjava o učinkovitosti delovanja (DoP - EK 069): Na ploščici s podatki*

Skladnost z zahtevami direktive 89/106/EGS, ki je določa skladnost z evropsko zakonodajo:
s predpisi EN 14785:2006

Dalje izjavlja, da:
Termo peč na pelete MICRON ustreza standardom evropskih direktiv
2006/95/EGS - Direktiva o Nizki napetosti
2004/108/EGS Direktiva o Elektromagnetni združljivosti

EDILKAMIN S.p.a. zavrača vsako odgovornost za slabo delovanje aparata v primeru zamenjave, montaže in/ali zamenjav, ki niso izvedli pooblaščeni ali usposobljeni tehniki EDILKAMIN ter brez odobritve tistega, ki to piše.

DELOVANJE

Peč MICRON oddaja topel zrak z zgorevanjem lesnih peletov; zgorevanje je elektronsko krmiljeno.
Sledi opis delovanja peči.
Črke se nanašajo na sliko 1.

Iz zalogovnika (A) črpani peleti preidejo skozi podajalni polž (B), ki ga sproži redukcijski motor (C) v zgorevalni lijak(D). Pelete prižge topel zrak, ki nastane zaradi električnega upora (E); ventilator za dovod zraka (F) vsesa topel zrak

Centrifugalni ventilator (F) vsesa nastale dimne pline skozi zračni priključek (G), ki ga lahko priklopite na zadnjo, na bočno ali zgornjo stran peči glej stran 161.

Kurišče iz vermikulita zapirajo steklokeramična vrata, ki jih odprete z ročico.

Količino goriva, odvod dimnih plinov, vpihovanje gorilnega zraka upravlja krmilna enota, ki je opremljena s programsko opremo.

Ta omogoča učinkovito zgorevanje z visokim izkoristkom in z nizko emisijo dimnih plinov.

Peč je opremljena s serijsko vtičnico za priklop z dodatnim kablom koda 640560 na naprave za daljinsko upravljanje (časovni termostati itd.).

Zunanja keramična obloga je na voljo v treh različnih barvah:
krem, temno rdeča barva in siva.

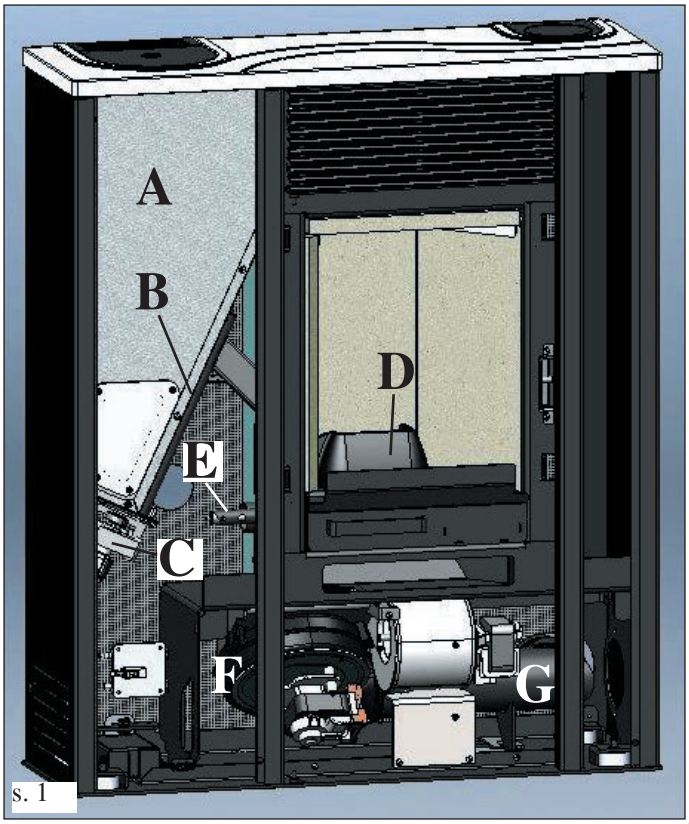

s. 1

INFORMACIJE O VARNOSTI

Topel zrak prehaja v sobo/prostor skozi rešetko, ki je vgrajena na zgornji sprednji strani; toplota prehaja tudi neposredno skozi kurišče.

• Tveganja pri uporabi peči nastanejo zaradi nespoštovanja pravil za vgradnjo oziroma neposrednega
stika delov pod napetostjo (notranjih) ali stika z ognjem in toplih delov (steklo, cevi, odtok toplega zraka) oziroma vnosa tujih snovi.

• V primeru nepravilnega delovanja nekaterih delov termo peči, se sprožijo varnostne naprave, ki zagotavljajo njen izklop brez dodatnih posegov.

• Regularno delovanje peči zagotovite tako, da pri vgradnji upoštevate vsa navodila iz tega priročnika in da med delovanjem ne odpirate vrat, namreč poteka izgorevanje samodejno in ne potrebuje nikakršnega posega.

• Za gorivo uporabite le lesne pelete premera 6 mm.

• Ne vnašajte v kurišče oziroma v zalogovnik tujih snovi.

• Pri čiščenju dimnega kanala (to je del cevi, ki spaja odprtino za odvod dimnih plinov peči s dimno cevjo) ne uporabite vnetljivih čistilnih sredstev.

• Predele v kurišču in zalogovniku posesajte le, ko je peč ohlajena:

• Tudi steklo lahko očistite le, če je ohlajeno, z ustreznim čistilnim sredstvom in krpo.

• Peč ne smete čistiti, ko je še topla. zagotovite, da vgradnjo in prvi zagon termo peči izvedejo pooblaščeni tehniki edilkamin (center za tehnično pomoč) v sladu z navodili tega priročnika; to je tudi pogoj za uveljavitev garancije.

• Med delovanjem peči, dosežejo cevi za odvod dimnih plinov in vrata visoko temperaturo (ne dotikaj te se jih brez ustrezne termične rokavice).

• Ne puščajte predmetov, ki niso odporni na toploto v neposredni bližini peči.

• Nikoli ne uporabite tekoča goriva za vžig za razpihovanje žara.

• Ne pokrivajte odprtin za prezračevanje bivalnega prostora, v katerem je peč vgrajena in niti priklopov za dovod zraka na sami peči.

• Ne močite peči, ne dotikajte se električnih delov z mokrimi rokami.

• Ne vgradite redukcijskih nastavkov na cevi za odvod dimnih plinov.

• Peč vgradite v ustreznem bivalnem prostoru, ki je opremljen protipožarno opremo in z vso ostalo potrebno opremo (napajanjem in odvodi) kar je potrebno za brezhibno in varno delovanje.

• Po potrebi očistite vse odprtine dimnih plinov tako, da odstranite kurišče iz vermikulite, predhodno odstranite ustrezna stremena.

• Če je vžig neuspešen, preden peč znova zaženete izpraznite talilni lonček.

POZOR:
NEIZGORELIH PELETOV NE VSTAVLJAJTE ZNOVA V PEČ.

DIMENZIJE

SPREDNJA STRAN

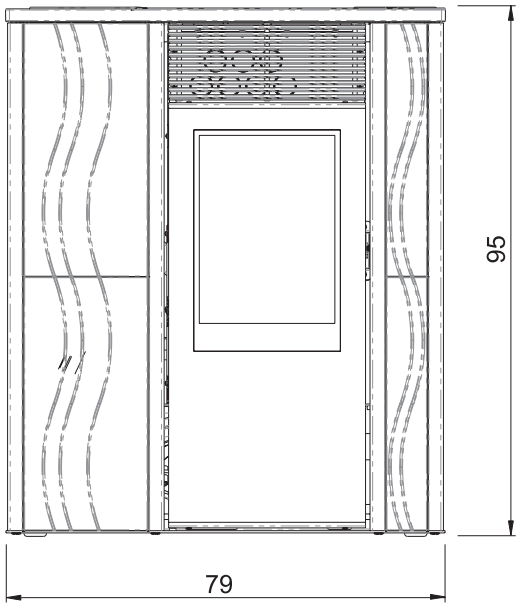

ZADNJA STRAN/HRBTIŠČE

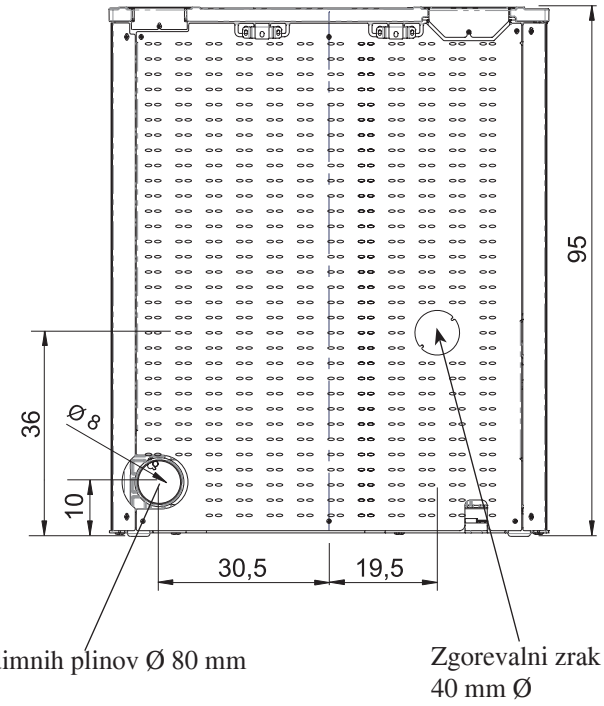

STRANICA

desna leva

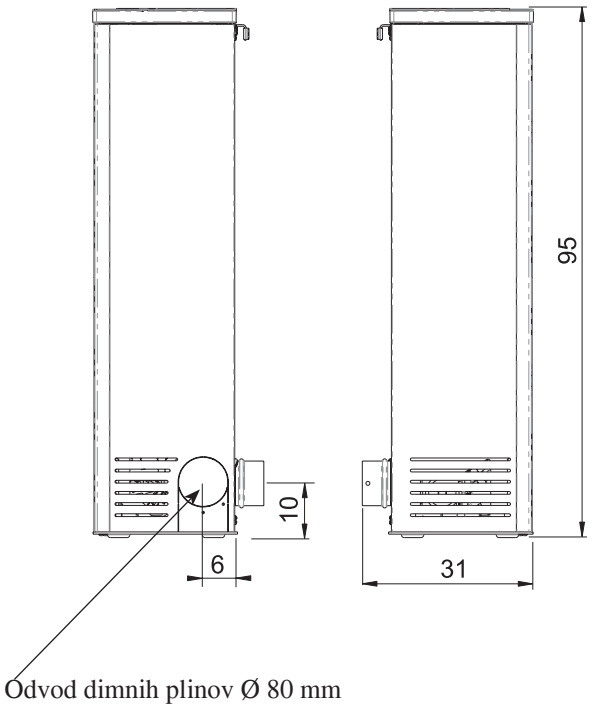

TLORIS

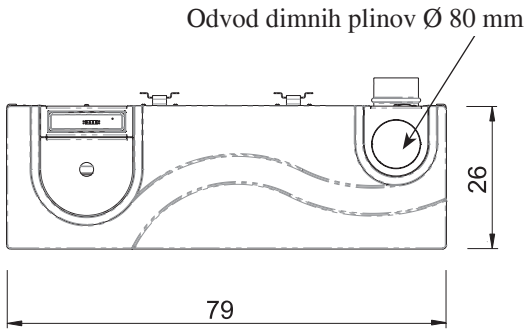

SLOVENŠČINA

ELEKTRONSKE NAPRAVE

SERIJSKA VRATA
Na serijska vrata RS232 je možno vgraditi z ustreznim kablom (koda 640560) - le tehnik CTP - opcijsko opremo za nadzor vklopov in izklopov, na pr. sobni termostat.
Serijska vrata se nahajajo na zadnji strani peči.

ZAŠČITNA BATERIJA
Na krmilni plošči se nahaja zaščitna baterija (vrste CR 2032 3 Volt).
Nedelovanje te baterije povzroča navadna obraba (ni za upoštevati kot defekt izdelka).
Za več informacij obrnite se Centru za tehnično pomoč, ki je izvedel prvi vžig.

VARNOSTNE NAPRAVE:

• TERMOČLEN:
Če je vgrajena na cevi za odvod dimnih plinov zaznava temperaturo dimnih plinov.
Na podlagi nastavljenih parametrov nadzoruje postopke vžiga, obratovanja in ugašanja.

• DIFERENCIALNI MERILEC TLAKA:
Če je vgrajena na delu za vsesavanje dimnih plinov, se vklopi, ko zazna težave pri nadtlaku v odvodu dimnih plinov (na primer zamašena dimna cev).

• VARNOSTNI TERMOSTAT:
Se sproži, ko je temperatura znotraj peči previsoka.
Zaustavi polnitev pelet in povzroči izklop peči.

ZNAČILNOSTI

TERMOTEHNIČNE ZNAČILNOSTI EN 14785		
Nazivna moč	7,2	kW
Izkoristek nazivne moči	92,1	%
Emisija CO2/15% O_2 Izkoristek nazivne moči	0,013	%
Masni pretok dimnih plinov nazivna moč	4,8	g/s
Zmanjšana moč	2,1	kW
Izkoristek zmanjšane moči	95,1	%
Zmanjšana moč CO emisij (3% O_2)	0,025	%
Masni pretok dimnih plinov zmanjšana moč	2,6	g/s
Največje preseganje temperature dimnih plinov	140	°C
Minimalni vlek zraka	12 / 5	Pa
Min/maks. avtonomija	9 / 30	ure
Min/maks. poraba goriva	0,5 / 1,6	kg/h
Kapaciteta zalogovnika	15	kg
Ogrevalna prostornina *	190	m³
Teža z embalažo	125	kg
Premer voda dimnih plinov (moški)	80	mm
Premer voda zračnega priključka (moški)	40	mm

***** Pri izračunu ogrevalne prostornine se upošteva izolacija po zk. 10/ 91 in njegove dopolnitve ter potrebe ogrevanja 33 Kcal m³ /uro.
* Pomembno je, da upoštevate tudi položaj vgradnje peči v prostoru, ki ga je potrebno ogrevati.

OPOMBA
1) upoštevajte, da zunanje naprave slabo vplivajo na delovanje električne plošče
2) pozor: posege na dele pod napetostjo, vzdrževanja in preglede lahko izvaja le usposobljeno osebje.
Pred kateri koli posegom vzdrževanja napravo izklopite iz električnega omrežja.

ELEKTRIČNE ZNAČILNOSTI		
Napajanje:	230Vac +/- 10% 50 Hz	
Povprečna absorbirana moč	120	W
Absorbirana moč pri vžigu	400	W
Zaščita na krmilni plošči*	Varovalka F AL, 250 Vac	

Spodaj navedeni podatki so le okvirni.
Edilkamin s.p.a. si pridržuje pravico do spreminjanja svojih izdelkov brez kakršnega koli predhodnega obvestila in po lastni presoji.

SLOVENŠČINA

VGRADNJA

Če ni drugače navedeno, upoštevajte lokalno državno Zakonodajo. V Italiji velja standard UNI 10685 ter morebiti regionalni predpisi zdravstvenega zavoda.
Pri vgradnji peči v večstanovanjskem bloku se najprej posvetujte s hišnim upraviteljem.

PREVERJANJE SKLADNOSTI Z OSTALIMI NAPRAVAMI
Peč ne sme biti postavljena v istem prostoru, v katerem so že ventilatorji za odvod zraka, ogrevalne naprave tipa B in druge naprave, ki bi ovirale njeno brezhibno delovanje. Glej predpis UNI 10683.

PREVERJANJE ELEKTRIČNEGA PRIKLJUČKA NA ELEKTRIČNO OMREŽJE
(vtičnica naj bo na lahko dostopnem mestu)
Peč je opremljena s kablom za napajanje z električno energijo, ki se spoji v vtičnico 230 Vz 50 Hz, po možnosti jo opremite tudi z magnetno-termičnim stikalom. Če je dostop do vtičnice težje dosegljiv, vgradite napravo za izklop napajanja (stikalo) neposredno pred pečjo (stranka sama).
Spremembe napetosti višje od 10% lahko povzročajo nedelovanje peči.
Električno inštalacijo izvedite v skladu s predpisi; preverite predvsem učinkovitost ozemljitve.
Napajalno omrežje mora biti primerno za napetost peči.
Neučinkovita ozemljitev povzroča slabo delovanje, za katerega Edilkamin ne odgovarja.

VARNOSTNA PROTIPOŽARNA RAZDALJA
V primeru, da so stene iz vnetljivega materiala (n.p. lesene) morate poskrbeti za dodatno nevnetljivo izolacijo.
Obvezno opremite cev za odvod dimnih plinov z ustrezno izolacijo, saj te dosežejo visoke temperature.
Vsak element iz vnetljivega materiala ali/in občutljiv na toploto mora biti oddaljen vsaj za 20 cm oz. biti opremljen z nevnetljivim izolirnim materialom; v vsakem primeru morajo biti predmeti oddaljeni od peči za vsaj 80 cm, saj bi drugače bili neposredno izpostavljeni segrevanju iz kurišča.

ZRAČNI PRIKLJUČEK
Na zadnjo stran peči obvezno vgradite zračni priključek za dovod zunanjega zraka, z minimalnim presekom 80 cm², ki zagotavlja zadosten dovod zgorevalnega zraka.
Zračni priključek vgradite na odprtino, ki se nahaja na zadnji strani peči (glej str. 162).

ODVOD DIMNIH PLINOV
Peč mora biti opremljena s posebnim odvodom za izpust dimnih plinov (niso dovoljeni skupni odvod z ostalimi napravami)
Odvod dimnih plinov poteka skozi priklop premera 8 cm na zadnjem, bočnem ali zgornjem delu peči.
Odvod dimnih plinov mora biti priključen na zunanjost z jeklenimi cevmi, ki imajo certifikat EN 1856.
Jeklena cev mora bit hermetično zatesnjena.
Hermetično zatesnitev cevi in njihovo izolacijo zagotovite z uporabo materialov, ki so odporni visokim temperaturam (silikon oz. oz. lepila odporni na visoko temperaturo).
Vodoravni del cevi ne sme biti daljši od 2 m. Možna je tudi izvedba največ 2 cevnih lokov največ 90° (v primerjavi z vertikalo).
Potrebna je tudi (če odvod dimnih plinov ni priklopljen na obstoječo dimovodno cev) izdelava vertikalnega dela s koncem v protivetrovni izvedbi (sklicujte se na predpis (UNI 10683).
Če se dimni kanal nahaja na zunanji strani mora biti opremljen z ustrezno izolacijo.
Če dimni kanal gre skozi dimno cev, mora ta biti ustrezna za trda goriva in če je večje dimenzije, jo je potrebno primerno obdelati s cevmi ustreznega preseka in ustreznega materiala (n.p.: jeklo ø 80 mm).
Vsi deli dimne cevi morajo imeti čistilno odprtino.
Dimnik in dimne cevi na katerega so priključene naprave za uporabo trdnih goriv morate očistiti vsaj enkrat na leto (upoštevajte tudi lokalno zakonodajo).
Redno preverjanje in čiščenje prepreči, da se dimnik vname. V tem primeru postopajte kod opisano:
ne ugašajte plamena z vodo; izpraznite zalogovnik pelet.
Obrnite se tehniku preden aparat ponovno zaženete.

POGOSTI PRIMERI

Slika 1 **slika 2**

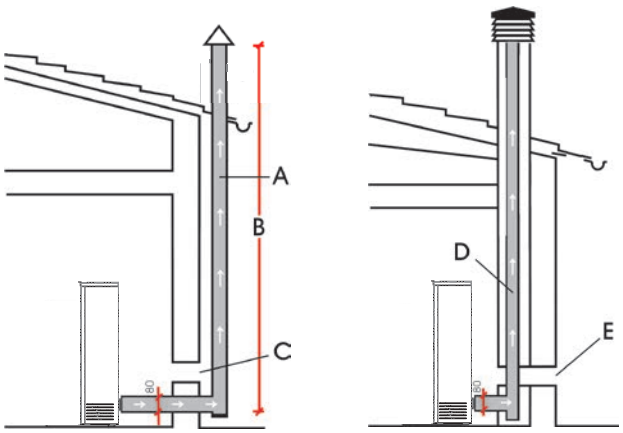

A: izolirana jeklena dimna cev
B: najmanjša višina 1,5 m, torej obvezno čez strešno sleme
C-E: zračni priključek zunanjega zraka (prehodni premer najmanj 80 cm²)
D: jeklena dimovodna cev, v obstoječi zidani dimni cevi.

DIMNIK
Glavne značilnosti so:
- notranji presek na spodnjem delu je isti kot tisti dimne cevi
- zunanji presek ne sme biti manjši kot dvakratni presek dimne cevi
- položaj nad strešnim slemenom in
- izven delov povratnega zračnega pretoka.

SLOVENŠČINA

VGRADNJA

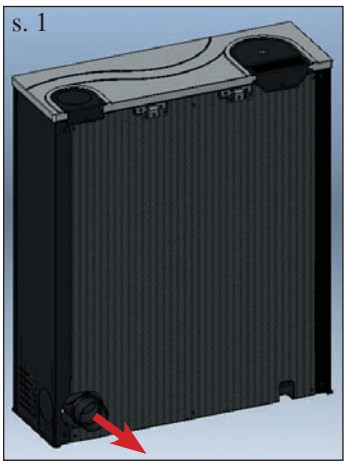
s. 1

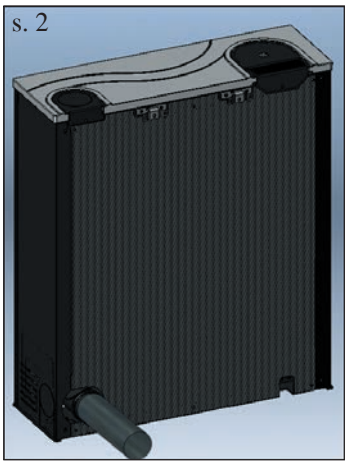
s. 2

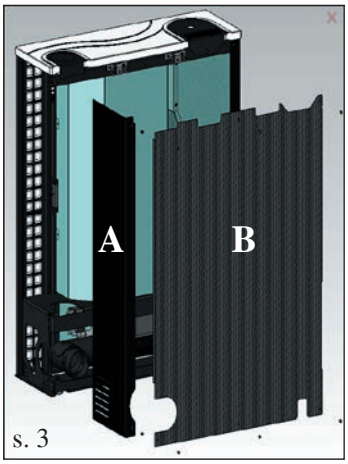

s. 3

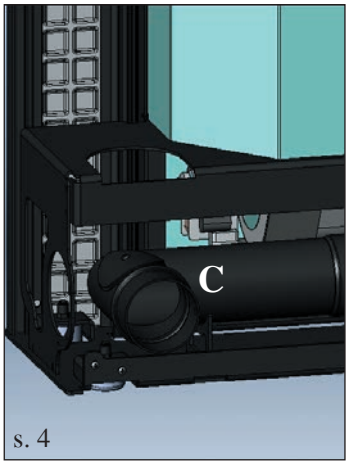

s. 4

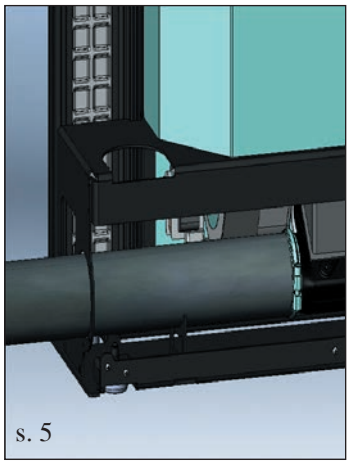
s. 5

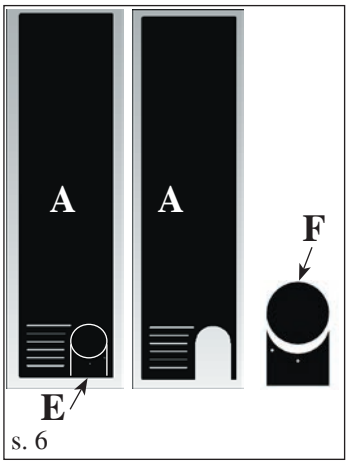

s. 6

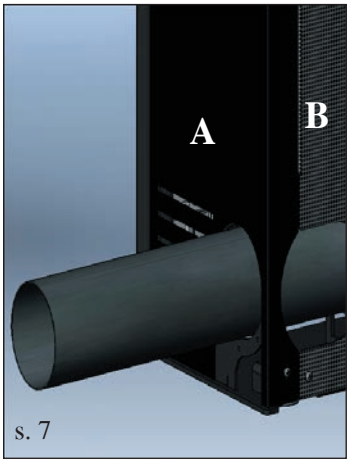

s. 7

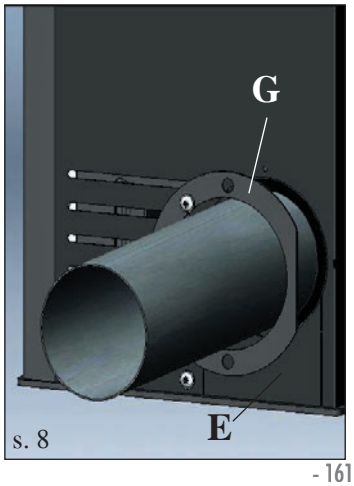

s. 8

ODVOD DIMNIH PLINOV

Zračni priklop peči MICRON za odvod dimnih plinov je lahko na zadnji, bočni ali zgornji strani.

Peč dobite dobavljeno s priklopom za odvod dimnih plinov na zadnji strani (glej sliki 1-2).

PRIKLOP ODVODA DIMNIH PLINOV NA ZADNJI STRANI
Cev za odvod dimnih plinov (ni del opreme) priklopite na cevno koleno (C - slika 4) s trakom, ki ni del opreme.

PRIKLOP ZA ODVOD DIMNIH PLINOV NA DESNI ALI NA ZGORNJI STRANI IZVEDITE TAKO:NAJPREJ ODSTRANITE DESNO KOVINSKO STRANICO IN ZADNJO STRANICO.

To storite tako:
-snemite kovinsko desno stranice tako, da odvijete 2 vijaka (A -slika 3).
-snemite zadnjo stranico, tako da odvijete 6 vijakov (B slika 3).

PRIKLOP ODVODA DIMNIH PLINOV NA ZADNJI STRANI
Odstranite cevno koleno (C - slika 4).

Priklopite cev za odvod dimnih plinov (ni del opreme) na odprtino polža dimnih plinov s trakom, ki je del opreme (slika 5).

Odstranite zaslonko (E- slika 6) s kovinske stranice (A), ki ste jo predhodno odstranili, da omogočite prehod cevi dimnih plinov (ni del opreme).

Iz zaslonke E (slika 6) odstranite izrezani del F (slika 6).

Ponovno namestite kovinsko stranico A (sl. 7), zadnjo ploščo B (slika /) in zaslonko E brez izrezanega dela F (slika 8).

S pomočjo vijakov pritrdite zapiralno rozeto, ki jo dobite z opremo (slika 8).

OPOMBA: rozeto in kovinsko stranico pritrdite šele potem, ko ste dokončno pritrdili dimovodno cev.

PRIKLOP ODVODA DIMNIH PLINOV NA ZGORNJI STRANI

Sprostite trak na cevnemu kolenu (C - sl. 9/10) in ga obrnite navzgor za 90°.

Odstranite kovinski pokrov na zgornji strani peči (H - slika 11), ki je pritrjen z vijakom.

Odstranite izrezano zaslonko (I sl. 12), skozi katero povlečete cev za odvod dimnih plinov (ni del opreme).

Ponovno namestite pokrov (H) in vstavite cev za odvod dimnih plinov (ni del opreme) od zgoraj navzdol skozi cevno koleno (C - sl. 13/13) s trakom, ki je del opreme.

Postopek zaključite tako, da ponovno vstavite kovinsko stranico (A- sl. 15) in zadnjo ploščo (B - sl. 15).

VGRADNJA

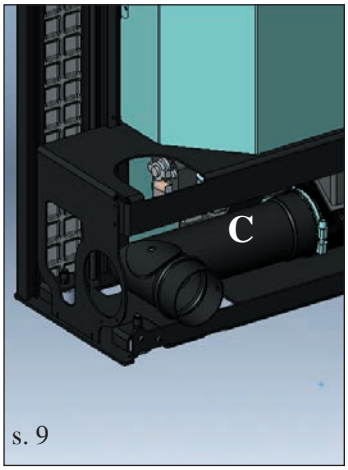

s. 9

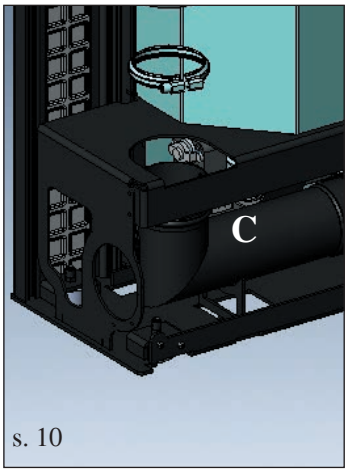

s. 10

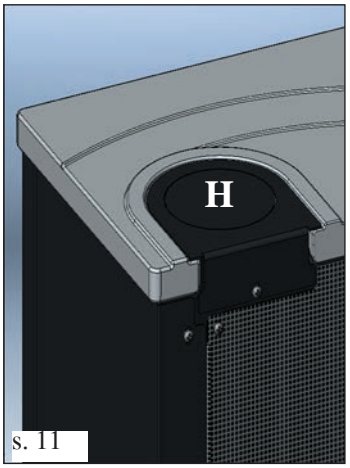

s. 11

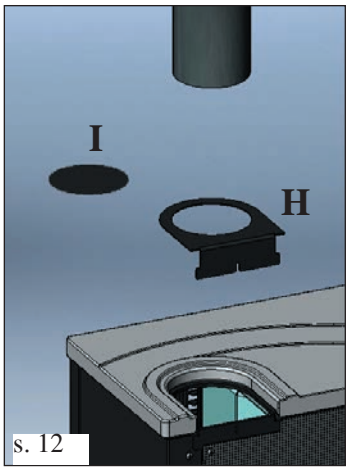

s. 12

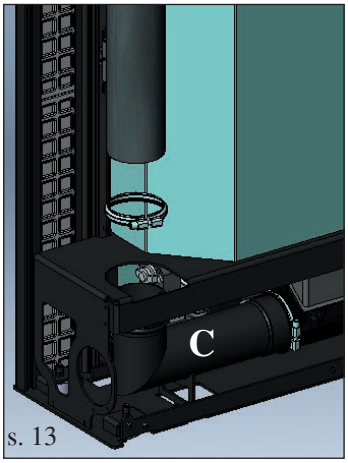

s. 13

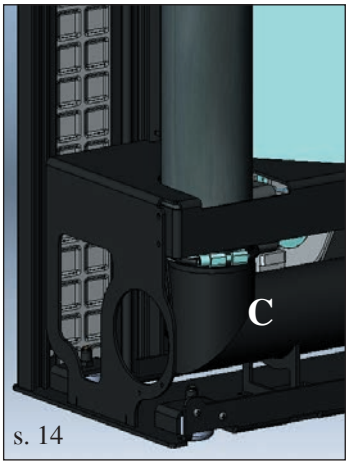

s. 14

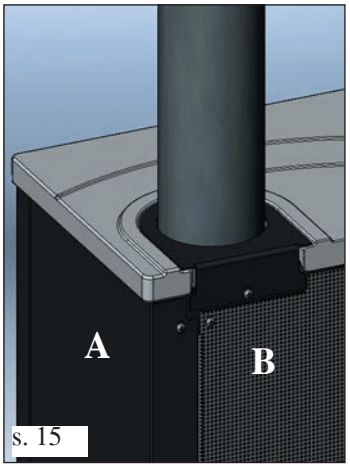

s. 15

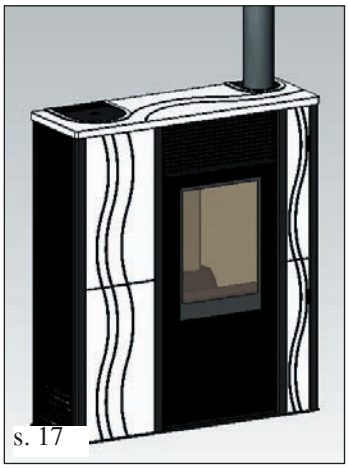
s. 17

ZRAČNI PRIKLJUČEK

Na zadnji strani peči je potrebno vgraditi zračni priključek s premerom vsaj 80 cm², ki zagotavlja zadostno dovajanje zunanjega zraka za zgorevanje.
Zračni priključek vgradite skozi odprtino s pokrovčkom (S – s. 18).
Snemite pokrovček (S) s sprednje leve strani peči (še ni vgrajena obloga), vstavite aluminijsko cev (ni del opreme) na odprtino zračnika (T - s. 19-20).
Cev obrnite tako, da gre skozi odprtino (U – s. 21) na hrbtišču do zunanje stene.
Vgradnja zračnega priključka z zunanjostjo je potrebna tudi v primeru vgradnje peči ob steni.
V tem primeru zaščitite dovod zraka z mrežico; dotok pa naj ima vsaj 12 cm² prostega premera.
Cev mora biti krajša kot 1 meter in biti brez cevnih lokov.
Zadnji del cevi mora imeti nagib navzdol za 90° in vrh v protivetrni izvedbi.

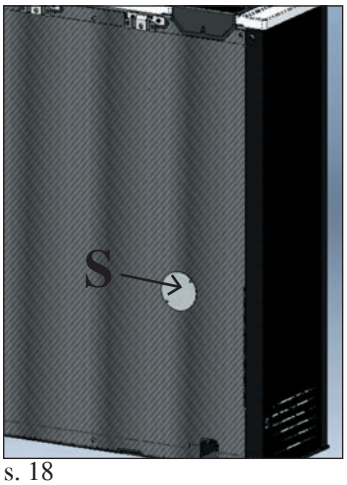

s. 18

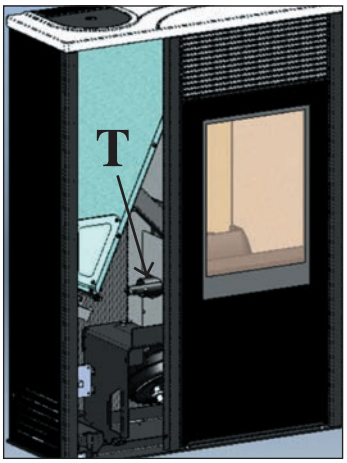

s. 19

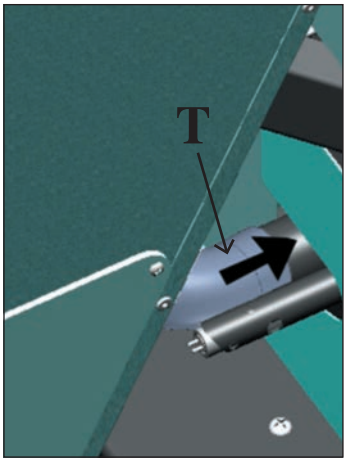

s. 20

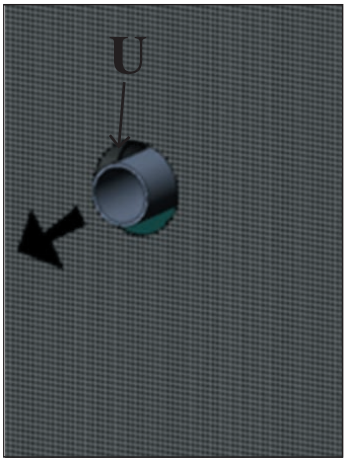

s. 21

SESTAVLJANJE

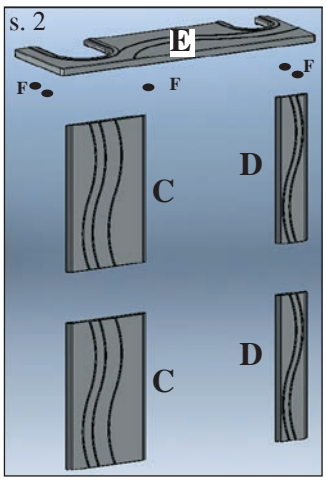

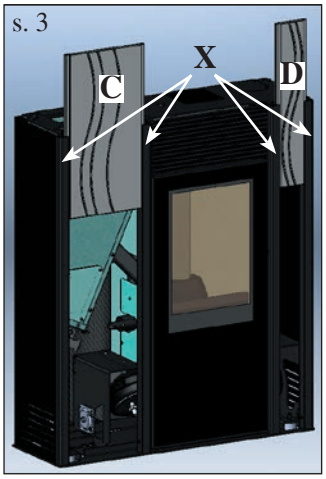

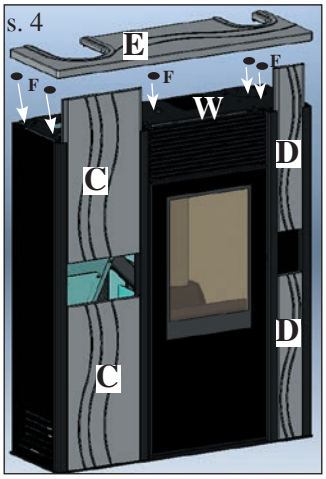

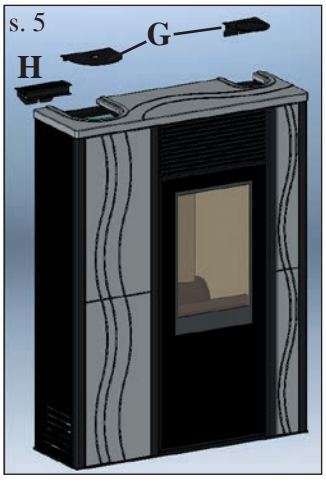

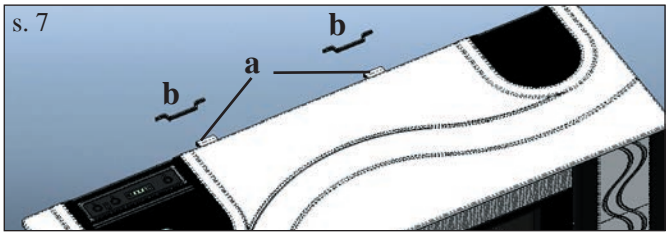

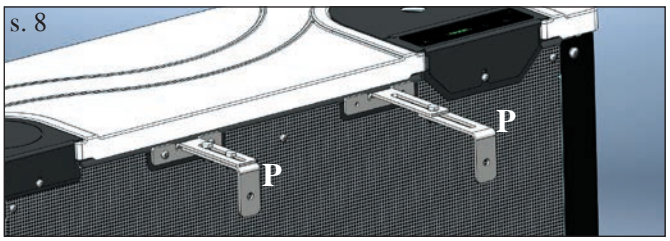

SPREDNJE KERAMIČNE OBLOGE

S. 1
Peč dobite dobavljeno z vgrajenimi kovinskimi stranicami in aluminijski profili (X - s. 3). Spodaj opisane elemente dobite dobavljene posebej.

S. 2
št. 2 prednjih levih stranic iz keramike (C)
št. 2 prednjih desnih stranic iz keramike (D)
št. 1 pokrova iz keramike (E)
št. 5 podložk (F)

Montažo izvedite kot spodaj opisano:

S. 3/4
V aluminijske profile (X) vstavite obe sprednji stranici iz keramike desno (D) in levo (C).

S. 4/5
Vstavite podložke (F) v ustrezne odprtine na kovinsko zgornjo ploščo (W).

Položite keramično zgornjo stranico (E) na podložke.
Vstavite kovinsko oporo s sinoptično ploščo (H) in oba pločevinasta pokrova (G).

SPREDNJE PLOČEVINASTE PLOŠČE

Peč dobite dobavljeno z vgrajenimi sprednjimi pločevinastimi ploščami (M- N slika 6).

Postopek vgradnje je isti kot za sprednje stranice iz keramike.

S. 7
Peč pritrdite na zid s kotniki (a) in stremeni (b), ki so del opreme oziroma z opremo, ki dovoljuje pravilno namestitev peči.

S. 8
Dodatno opremo »Kit staffe« za pritrditev na zid (P), lahko uporabite za vgradnjo peči, ki je od zidu oddaljena minimalno 9 cm do maksimalno 17 cm.

NAVODILA ZA UPORABO

1. vžig/tehnični preizkus izvede pooblaščeni tehnik CTP Edilkamin.
Zagon morate opraviti v skladu s standardom UNI10683.
Ta predpis navaja postopke preverjanja, ki jih je treba izvajati na licu mesta in ki so namenjeni zagotavljanju delovanja sistema.

Tehnična pomoč Edilkamin (CTP) izvede tudi uravnavanje termo peči glede na vrsto pelet in pogoje montaže.

Prvi zagon izvedejo prav tako pooblaščeni tehniki Edilkamin, na podlagitega izda garancij.

Med prvimi vžigi je možno, da nastanejo vonjave po laku, ki po kratkem času izginejo.

Pred vžigom je potrebno preveriti:
==> Pravilnost montaže.
==> Električno napajanje.
==> Zapiranje vrat, ki morajo biti samozaporna
==> Čistost talilnega lončka.
==> Da je na LCD prikazovalniku napis stand-by (mirovanje) (datum, moč oz. temperatura utripata)

POLNJENJE PELET V ZALOGOVNIK
Zalogovnik odprete z dvigom kovinskega pokrova * (s. 1).

POZOR:
če peč naložite dokler deluje in je torej topla uporabite ustrezno zaščitno rokavico

OPOMBA: gorivo
MICRON je izdelana in programirana za zgorevanje lesnih pelet s presekom 6 mm.
Peleti so oplemeniteno gorivo iz biomase, manjše lesene paličice, ki so prešani iz žagovine, pod visokim pritiskom, brez vsakršnih kemičnih dodatkov.
Peleti so pakirani v 15 kg vrečah.
BREZHIBNO delovanje termo peči zagotovite z izključno uporabo pelet.
NE uporabljajte drugačnega goriva.
Uporaba drugačnega goriva (tudi polen) lahko dokaže laboratorijska analiza in to privede do razveljavitve garancije.
EDILKAMIN je projektiral, testiral in programiral svoje izdelke, ki zagotavljajo najboljšo učinkovitost delovanja s peleti s spodaj opisanimi značilnostmi:
PRESEK: 6 mm
Največja dolžina: 40 mm
Največja vlaga: 8%
Topl. Moč.: 4300 kcal/kg (najmanj)
Uporaba peleta z drugačnimi značilnostmi potrebuje posebno uravnavanje peči, ki jo izvede CTP (Center za tehnično pomoč) pri 1. vžigu. Uporaba neustreznega peleta lahko povzroči: zmanjšano učinkovitost; nedelovanje, zaustavitve zaradi zamašitve, mazanje stekla, slabo zgorevanje peletov.
O kakovosti peleta se lahko tudi sami prepričate z enostavnim pregledom:
dobro kakovostni pelet: mora biti gladek, imeti enakomerno dolžino, nizko vsebnost prahov.
slabo kakovostni pelet: če predstavlja razpoke, veliko praha, različno dolžino in če ima umazane delce.

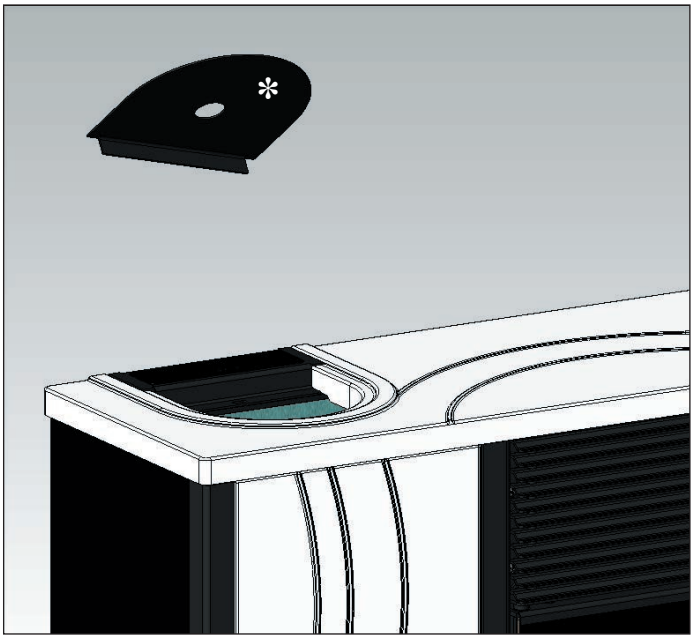

s. 1

SLOVENŠČINA

NAVODILA ZA UPORABO

SINOPTIČNA PLOŠČA

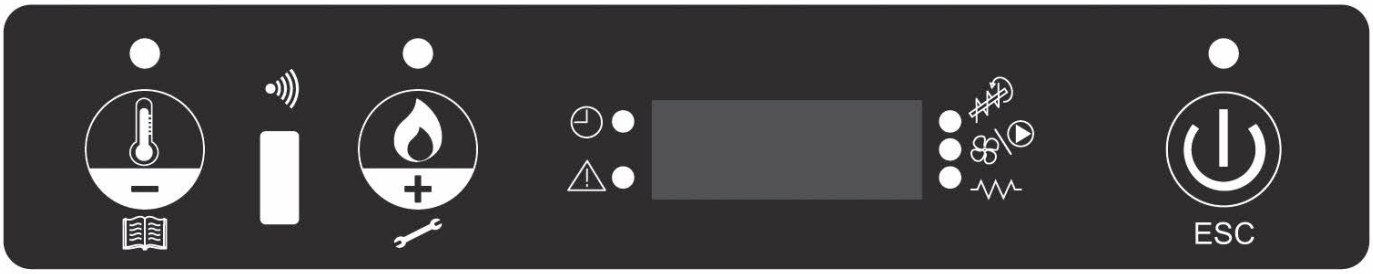

gumb za nastavitev želene temperature ali za dostop k meniju (set sobne temperature)

gumb za nastavljanje moči temperature (set moči)

gumb za vžig/izklop in potrditev/izhod iz menija

kaže, da je nastavljen časovni termostat za samodejne vžige s časovno nastavitvijo

kaže stanje alarma

kaže delovanje redukcijskega motorja peleta

kaže delovanje črpalke

kaže delovanje svečke

OPIS MENIJA

• Za dostop k meniju med programiranjem za 2 sekundi ugasi se led lučka).

s pritiskom tipke , listate sledeči meni:

M1	Nastavi uro
M2	Nastavi časovnik
M3	Nastavi vent. 1
M4	(NI PRIKAZAN na zaslonu v tem modelu)
M5	Jezik
M6	Čakanje
M7	Nalaganje vijačnega transporterja
M8	Stanje peči
M9	Nastavitve tehnika (CAT)
MA	Vrsta peleta (CAT)
Mb	Izhod

• Potrdite izbrani meni s tipko .

• Preidite na predhodni meni s pritiskom tipke za 3 sekund.

• Za izhod iz menija pritisnite tipko Za 6 sekunde.

VŽIG/IZKLOP

• Za vžig/izklop termo peči pritisnite tipko za 3 sekund.

Prižg. Led lučka: termo peč deluje
Utrip. led lučka: termo peč se gasi oz. alarm
Ugašena led lučka. termo peč ugašena

DELOVANJE

Termo peč lahko deluje na dva načina:

ROČNO
V ročnem načinu delovanja nastavite delovno moč peči, ne glede na temperaturo sobe, v kateri je peč vgrajena.

Delovanje na ROČNI način izberete (prižge se led lučka).

S pritiskom tega gumba lahko povečate temperaturo dokler se na zaslonu pojavi napis 'MAN' (čez 40°).

SAMODEJNO
V SAMODEJNEM načinu delovanja lahko nastavite želeno temperaturo, ki jo želite pridobiti v sobi, v kateri je peč vgrajena. Termo peč bo samodejno, potem ko je doseglanastavljeno moč (SET SOBNA TEMPERATURA) regulirala delovno moč.

Set sobna temperatura nastavite s tipko ,(prižge se led lučka), prikaže se delovna začasna temperatura.

Ki jo spremenite s tipko ali s tipko es posible variar la če želite dobiti nastavljeno temperaturo.

Ventiliranje je vedno odvisno od delovne moči, torej ga ne morete sami spreminjati.

SLOVENŠČINA

NAVODILA ZA UPORABO

NASTAVITVE VENTILACIJE

Ta funkcija omogoča upravljanje s hitrostjo ventilacije.
Možna je nastavitev AVTO, ki ureja na samodejni način hitrost ventilacije glede na moč peči, oz. je mogoče nastaviti hitrost ventilacije na osnovi količine toplega zraka ali željene višine hrupa proizvoda.

Da bi aktivirali funkcijo pritisnite na tipko za 2 sekundi, pritisnite na tipko dokler se na zaslonu ne prikaže napis "**M3 Nastavi vent. 1**".

Pritisnite na tipko in nastavite željeno hitrost ventilacije preko tipk in .

Da bi potrdili izbor pritisnite na tipko .

POLNITEV DOZATORJA

Za polnitev dozatorja morate stopite v MENI, pritisnite tipko za 2 sekundi pritisnite tipko dokler na zaslonu se pojavi napis »**M7 Nalaganje vijačnega transporterja«.**

Pritisnite tipko potrditev in nato pritisnite tipko, če želite sprožiti to funkcijo.
Ta postopke izvedite le, če je peč ugašena in povsem ohlajena.

Opomba: med to fazo, ventilator za odvod dimnih plinov še naprej deluje.

STAND-BY NAČIN

Ta samodejna funkcija peči omogoča izklop peči, ko ta preseže nastavljeno sobno temperaturo kot zahtevano po predhodno določenem času 10 minut (funkcijo lahko nastavite med vgradnjo).
Na zaslonu se pojavi napis "**GO STBY**" in preostale minute do izklopa.
Ta funkcija je možna s "SAMODEJNIM" oz. "ROČNIM" delovanjem in z vgrajenim zunanjem termostatom.
V primeru, da se sobna temperatura zniža za 2 °C pod nastavljeno vrednost, se bo termo peč ponovno zagnala (funkcija spremenljiva med vgradnjo).

Ta način delovanja sprožite s pritiskom tipke za 3 sekunde , na zaslonu se pojavi napis »M1 set ure«, pritisnite tipko

dokler se na zaslonu pojavi napis "**M6 stand by**", potrdite s tipko .

pritisnite tipko za izbiro "ON", potrdite s tipko .

Za izhod iz menija pritisnite tipko za približno 6 sekund.

NASTAVITEV URE IN DATUMA

Pritisnite za 2 sekundi tipko IMAGE na zaslonu se pojavi napis, potrdite s tipko .
V zaporedju se pojavijo: dan tedna, ura, minute, dan, mesec, leto

ki jih lahko spreminjate s tipko ali tipko , potrdite s tipko .

Za izhod iz menija »**M1set ure**« pritisnite tipko za približno 6.

ZUNANJI TERMOSTAT

Mora biti priklopljen s plavim kablom (dodatna oprema) na serijska vrata, ki se nahajajo na zadnji strani termo peči; poleg tega mora imeti navadno odprt čist kontakt:
- Odprt kontakt = temperatura okolja je dosežena
- Zaprt kontakt = temperatura okolja ni dosežena

Za izbiro želenega načina pritisnite tipko »**T-E« (sobni termostat)** (se prižge led lučka) s pritiskom tipke zmanjša se temperatura poveča, na zaslonu se pojavi napis »**T-E« (sobni termostat)** (pod 6°).

Če je peč izklopljena, zunanji termostat ne more vklopiti oziroma izklopiti peči. Če želite ugasiti ali vžgati peč ob urah, ki niso bile programirane z nastavitvijo ure, pritisnite tipko .

SLOVENŠČINA

NAVODILA ZA UPORABO

ČASOVNI TERMOSTAT ZA DNEVNO/TEDENSKO ČASOVNO O PROGRAMIRANJE

Obstajajo 3 načini časovnega nastavljanja (dnevno, tedensko, za konec tedna), vsaka je neodvisna in zato je možno več kombinacij pri časovnem nastavljanju glede lastnih potreb (možna je nastavitev urnikov z 10-minutnim razmikom).

pritisnite tipko za 2 sekundi, pojavi se napis **»M1 set ure«** (ugasne se led lučka).

pritisnite tipkoo dokler se na zaslonu pojavi napis **»M2 set crono«**, potrdite s tipko .

Za prikaz 3 načinov za časovno nastavljanje (dnevno, tedensko, za konec tedna) pritisnite tipko ali tipko ,potrdite s tipko .

Listajte naslednji meni (tovarniško je nastavljen na OFF):
-M2-1: sproži časovni termostat
-M2-2: dnevno program
-M2-3: tedensko program
-M2-4: vikend program
-M2-5: izhod

Izberite želeni meni in ga potrdite s tipko .

Vžige in izklope termo peči in spremembe urnikov nastavite s tipko ali tipke , za potrdite s tipko .

Časovno nastavljanje zapustite s pritiskom tipke približno 6 sekund.

DNEVNO PROGRAMIRANJE
možnost 2 vklopov/izklopov v teku dneva, ki se ponavljajo vsak dan:
Primer: start1 10:00 stop 1 12:00 start2 18:00 stop 2 22:00

možnost dnevnih vklopov/izklopov z izbiro dni na primer

start1 06:00 stop1 08:00		**start2 07:00 stop2 10:00**		**start3 14:00 stop3 17:00**		**start4 19:00 stop3 22:00**	
ponedeljek	on	ponedeljek	off	ponedeljek	on	ponedeljek	on
torek	on	torek	off	torek	on	torek	on
sreda	off	sreda	on	sreda	off	sreda	on
četrtek	on	četrtek	off	četrtek	off	četrtek	on
petek	on	petek	off	petek	off	petek	on
sobota	off	sobota	off	sobota	on	sobota	on
nedelja	off	nedelja	off	nedelja	on	nedelja	on

Vikend programiranje
možnost 2 vklopov/izklopov med vikendom:
Primer: start1 vikend: 07:00 stop 1 vikend 11:30
Primer: start2 vikend :14:20 stop2 vikend 23:50

SLOVENŠČINA

VZDRŽEVANJE

Pred kateri koli posegom vzdrževanja peč izklopite iz električnega omrežja.
Redno vzdrževanje zagotavlja brezhibno delovanje peči.
NEREDNO VZDRŽEVANJE lahko povzroči nedelovanje peči in posledično razveljavitev

V ELEKTRO-MEHANSKE DELE POSEŽETE TAKO, DA ODSTRANITE ZGORNJO LEVO STRANICO PEČI NAVZGOR, POTEM KO STE ODSTRANILI POKROV PEČI (GLEJ S. 163).

DNEVNO VZDRŽEVANJE

Te postopke vzdrževanja izvedite le, ko je peč ugašena, izklopljena iz električnega omrežja in povsem ohlajena.

- Peč očistite z ustreznim sesalcem (glej dodatna oprema str. 171).
- Postopek čiščenja traja le nekaj minut.
- Odprite vrata, snemite zgorevalni lijak (1 - s. A) in ostanke stresite v predal za pepel (2 - s. B).
- **NEIZGORELIH PELETOV NE VSTAVLJAJTE PONOVNO V ZALOGOVNIK**
- Izvlecite in izpraznite predal za pepel (2 - s. B) v nevnetljivo posodo (v pepelu je lahko še žar).
- Znotraj kurišča posesajte predel, v kateremu nastane ogenj in predel okrog zgorevalnega lijaka, v katerega pada pepel.
- Snemite zgorevalni lijak (1 - slika A) in ga očistite z lopatico, očistite tudi morebitne zamašitve na režah.
- Posesajte tudi predel lijaka, očistite njegove robove in njegovo ohišje.
- Če je potrebno očistite tudi steklo (ohlajeno)

NE VSESAJTE TOPLEGA PEPELA, saj to lahko povzroči nedelovanje sesalnika in požar v bivalnem prostoru

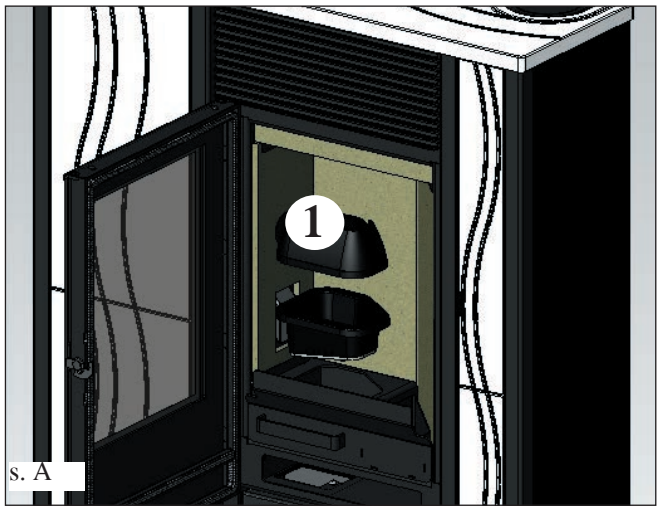

s. A

s. B

TEDENSKO VZDRŽEVANJE

- Izvlecite zgornjo ploskev kurišča (3 - fig. C), ostanke stresite v predal za pepel (2 - slika B).
- Izpraznite popolnoma zalogovnik s peleti in posesajte tudi dno.
- Očistite zgorevalno komoro in njen spodnji del (4 - sl. D).
- Očistite pregledno loputo na priključku cevi (5 -sl. E).

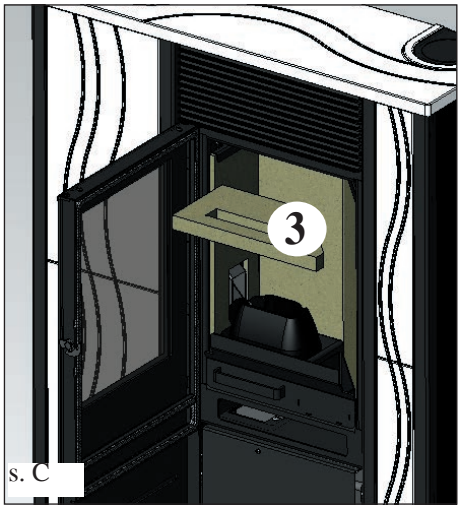

s. C

s. D

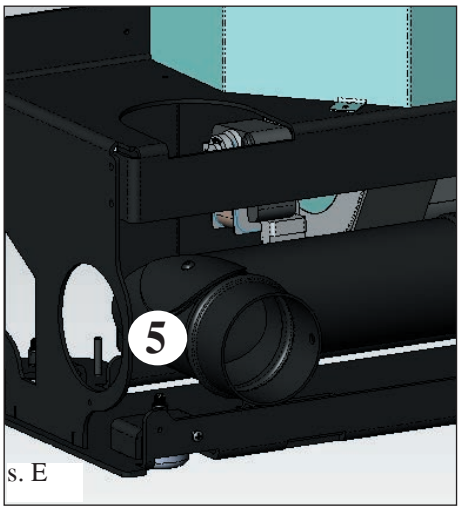

s. E

SLOVENŠČINA

VZDRŽEVANJE

SEZONSKO VZDRŽEVANJE (izvaja CTP)

Zajema:

- Splošno notranje in zunanje čiščenje
- Skrbno čiščene izmenjevalnih cevi znotraj rešetke za izhod toplega zraka, ki je na zgornji sprednji strani peči
- Skrbno čiščenje in odstranjevanje pepela v zgorevalnem lijaku in njegovega ohišja
- Čiščenje ventilatorja dimnih plinov, mehansko preverjanje pritrdilnih elementov
- Čiščenje dimnega kanala (zamenjava tesnila na cevi za odvod dimnih plinov)
- Čiščenje dimne cevi
- Čiščenje predela ventilatorja za odvod dimnih plinov, čiščenje senzorja za pretok zraka in preverjanje termočlena.
- Čiščenje, preverjanje in odstranjevanje pepela iz predela, v kateremu se nahaja upor za vklop, po potrebi zamenjava le-tega
- Čiščenje/preverjanje krmilne plošče
- Pregled električnih kablov, priključkov in napajalnega kabla
- Čiščenje zalogovnika peleta in preverjanje pritrdilnih elementov skupaj s podajalnim polžem-redukcijskim motorjem
- Nadomestitev tesnila vrata
- Funkcionalni tehnični preizkus, polnitev polža, vklop, delovanje za 10 minut in izklop

Če peč uporabljate zelo pogosto vam priporočamo, da očistite dimno cev vsake 3 mesece.

POZOR !!!

Po opravljenem rednem čiščenju, PRAVILNO postavite zgornji (A) (s.1) **in spodnji del (B)** (s.1) **talilnega lončka, drugače peč ne bo pravilno delovala.**
Torej pred vžigom zagotovite, da sta oba lončka skladno nameščena kot kaže slika (s.2) **in da ni pepela ali oblog na robovih lončka.**

Pripomíname, že použitie kachieľ bez predchádzajúceho očistenia misky horáku, môže spôsobiť náhle vznietenie plynu v spaľovacej komore a mať za následok prasknutie skla dvierok.

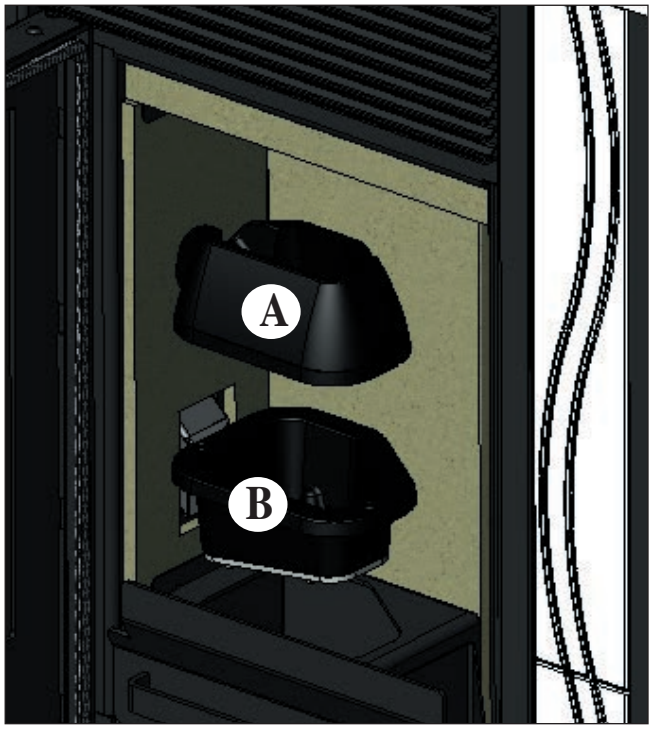

S. 1

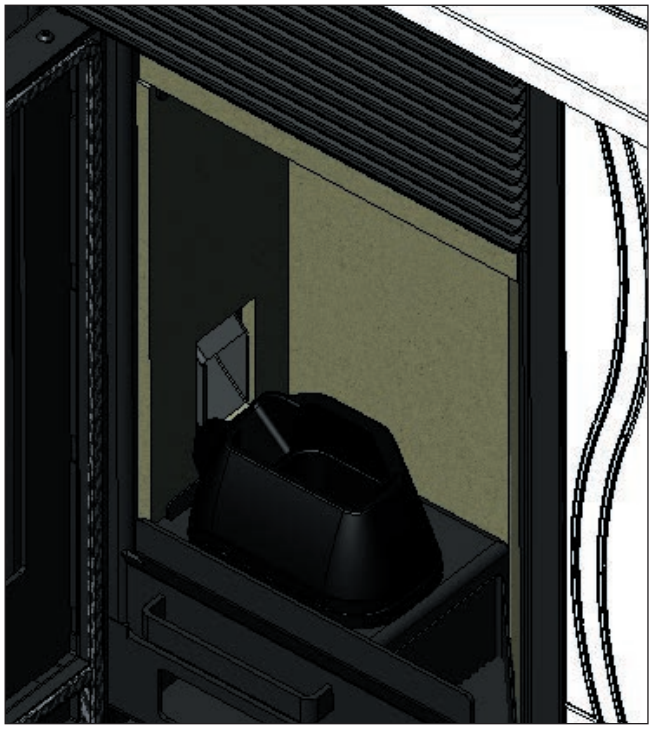

S. 2

SLOVENŠČINA

NASVETI ZA ODPRAVO MOREBITNIH NAPAK

Če pride do napake, peč samodejno zaustavi delovanje, na zaslonu se pojavi napis o vzroku zaustavitve/gašenja (glej spdoaj navedene napise).

Vtikača nikoli ne izklopite med ugašanjem zaradi zaustavitve.

Če je prišlo do zaustavitve, peč izvede postopek ugašenja (15 minut z zvočnim signalom, preden jo lahko ponovno zažene) in šele nato pritisnite tipko ESC.

Peči vklopite šele potem, ko ste ugotovili razlog/vzrok zaustavitve in OČISTILI/IZPRAZNILI talilni lonček.

OPOZORILA O MOŽNIH VZROKIH ZAUSTAVITVE: NAVODILA IN POPRAVE:

AL1 black out (ni napaka peči) (se pojavi v primeru izpada električnega toka za več kot 5 sekund)
• Peč ima funkcijo black out. V primeru izpada električnega toka za manj kot 5 sekund, se peč ponovno zažene s predhodnim načinom delovanja.

Če je čas izpada večji, se sproži alarm black out, peč se izklopi in se začne postopek hlajenja.
Spodaj opis primerov izklopa:

Stanje peči pred black-out	Čas. Prekinitev nižja od 10”	Čas. Prekinitev višja od 10”
OFF	OFF	OFF
PREOBREMENITEV	BLACK OUT	BLACK OUT
NAPETOST	BLACK OUT	BLACK OUT
ZAGON	ZAGON	STAND-BY IN PONOVEN VŽIG
DELOVANJE	DELOVANJE	STAND-BY IN PONOVEN VŽIG
KONČNO ČIŠČENJE	KONČNO ČIŠČENJE	KONČNO ČIŠČENJE
STAND-BY	STAND-BY	STAND-BY
ALARMA	ALARMA	ALARMA
SPOMIN ALARMA	SPOMIN ALARMA	SPOMIN ALARMA

AL2 pokvarjeno tipalo dim. pl. (se pojavi, ko termo peč ne zazna tipala)
• Termočlen okvarjen
• Termočlen izklopljen
• Termočlen dimnih plinov presega standardne mere

AL3 hot dimnih plinov: (se pojavi, ko temperatura dimnih linov prekorači varnostno temperaturo:
• Dimna cev je zamašena
• Montaža je neustrezna
• Peč je zamašena
• Zalogovnik je prenapolnjen s peleti, preverite nastavitve za polnjenje s peleti (CTP)

OPOMBA: sporočilo »hot fumi« (hot dimnih plinov) se pojavi, ko je presežen prag temperature od 250° pri katerem začne peč modulirati delovanje; alarm se sproži pri 270°, začne se postopek gašenja.

AL4 ventilator okvarjen (pojavi se, ko je motor dimnih plinov v okvari)
• motor dimnih plinov je zaustavljen
• senzor obratov v okvari
• termostat motorja dimnih plinov se je vklopil

AL5: ni vžiga (pojavi se, ko temperatura dimnih plinov me preseže med vžigom minimalnega temperaturnega praga)
• svečka v okvari
• talilni lijak je umazan ali preveč napolnjen s peleti
• preveri varnostni termostat peleta (samodejna ponastavitev)
• dimna cev je zamašena

AL6: manjkajo peleti (pojavi se, ko ni dovolj vleka v cevi, ki vsesa mrzel zrak)
• v zalogovniku ni peletov
• redukcijski motor ne deluje
• dozator/podajalni polž je zamašen
• dozator se ne polni, preverite nastavitev polnitve s peleti

AL 7: toplotna varnost (se pojavi, ko se varnostni termostat, ki je v stiku z zalogovnikom sproži, zaradi previsoke temperature v zalogovniku)
• Zalogovnik je preveč napolnjen

AL 8 : ni podtlaka (se pojavi, ko ni dovolj vleka v cevi, ki vsesa zrak iz zunanjosti)
• Cev za zrak iz zunanjosti je zamašena
• Merilec tlaka ne deluje
• Silikonska cev je zamašena

KONTROLNI SEZNAM

Seznam velja kot dopolnila dokumentacija priročnika.

NAMESTITEV in vgradnja

- Zagon izvede pooblaščen CTP, ki izda garancijsko izjavo in dokument o vzdrževanju
- Prezračevanje prostora
- Skozi dimni kanal se odvajajo le dimni plini te peči
- Dimni kanal lahko ima: največ 2 cevna loka
  maksimalna dovoljena dolžina: 2 metra vodoravno
- dimnik je vgrajen izven območja, kjer obstaja nevarnost povratnega toka
- cevi za odvod so iz ustreznega materiala (priporočamo inox jeklo)
- pri pretoku možnih vnetljivih materialov (na primer les) so se upoštevali vsi varnostni predpisi, ki preprečijo nastanek požara.

UPORABA

- Uporabljen pelet je dobre kakovosti in ni vlažen
- Zgorevalni lijak in predal za pepel sta očiščena in ustrezno nameščena
- vrata so tesno zaprta
- Zgorevalni lijak je primerno vstavljen v ustrezen prostor

PRED VSAKIM VŽIGOM POSESAJTE TALILNI LIJAK
Če je vžig neuspešen, NE ponovite ga takoj, ampak najprej izpraznite TALILNI LIJAK!

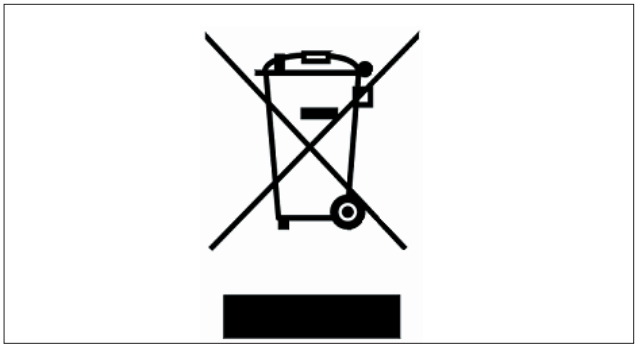

SLOVENŠČINA

EDILKAMIN
TECNOLOGIA DEL FUOCO