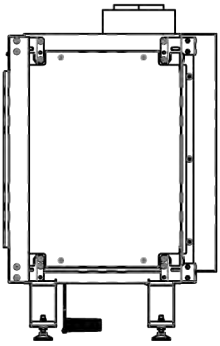

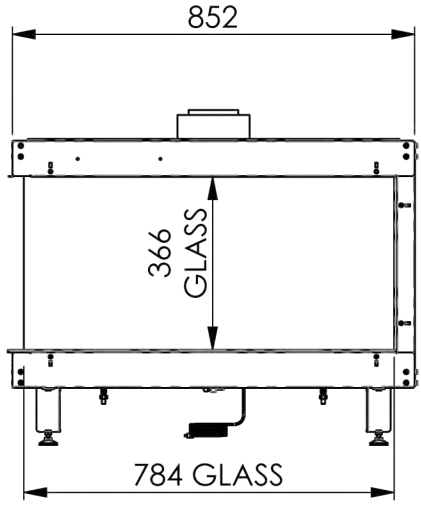
852
366
GLASS
784 GLASS

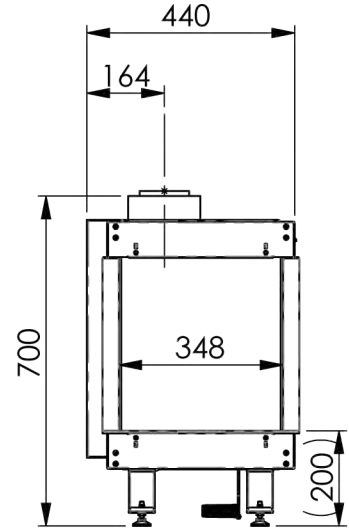
440
164
700
348
(200)

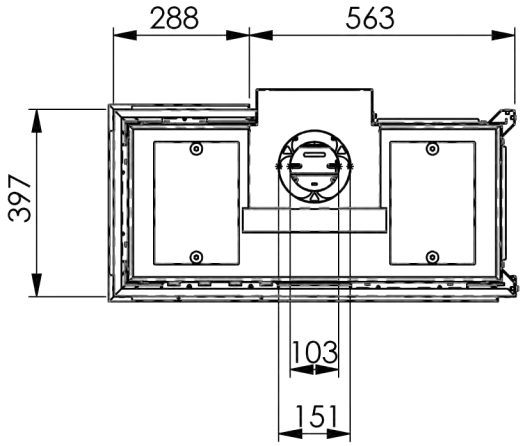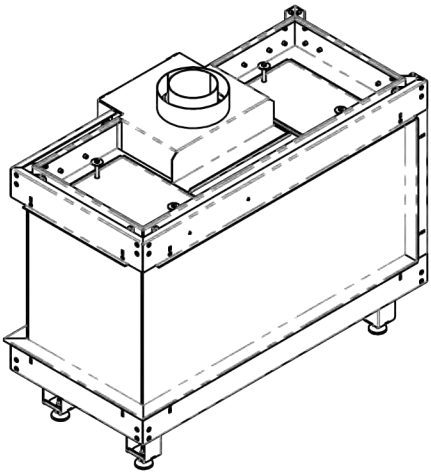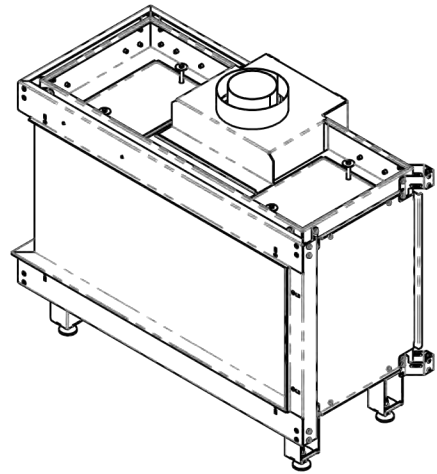
288
563
397
103
151